

4

KLAUENKASTEN UND AUFSPANNVORRICHTUNGEN
BOX JAWS AND MILLING FIXTURES

BISON

Unsere Teil- und Aufspannvorichtungen absolvieren strenge Qualitätskontrollen- erst dann dürfen sie das BISON-Gütesiegel tragen!

All of our indexing fixtures and our spindle tooling are thoroughly inspected and must meet our strictly quality control standards before they can carry the BISON name.

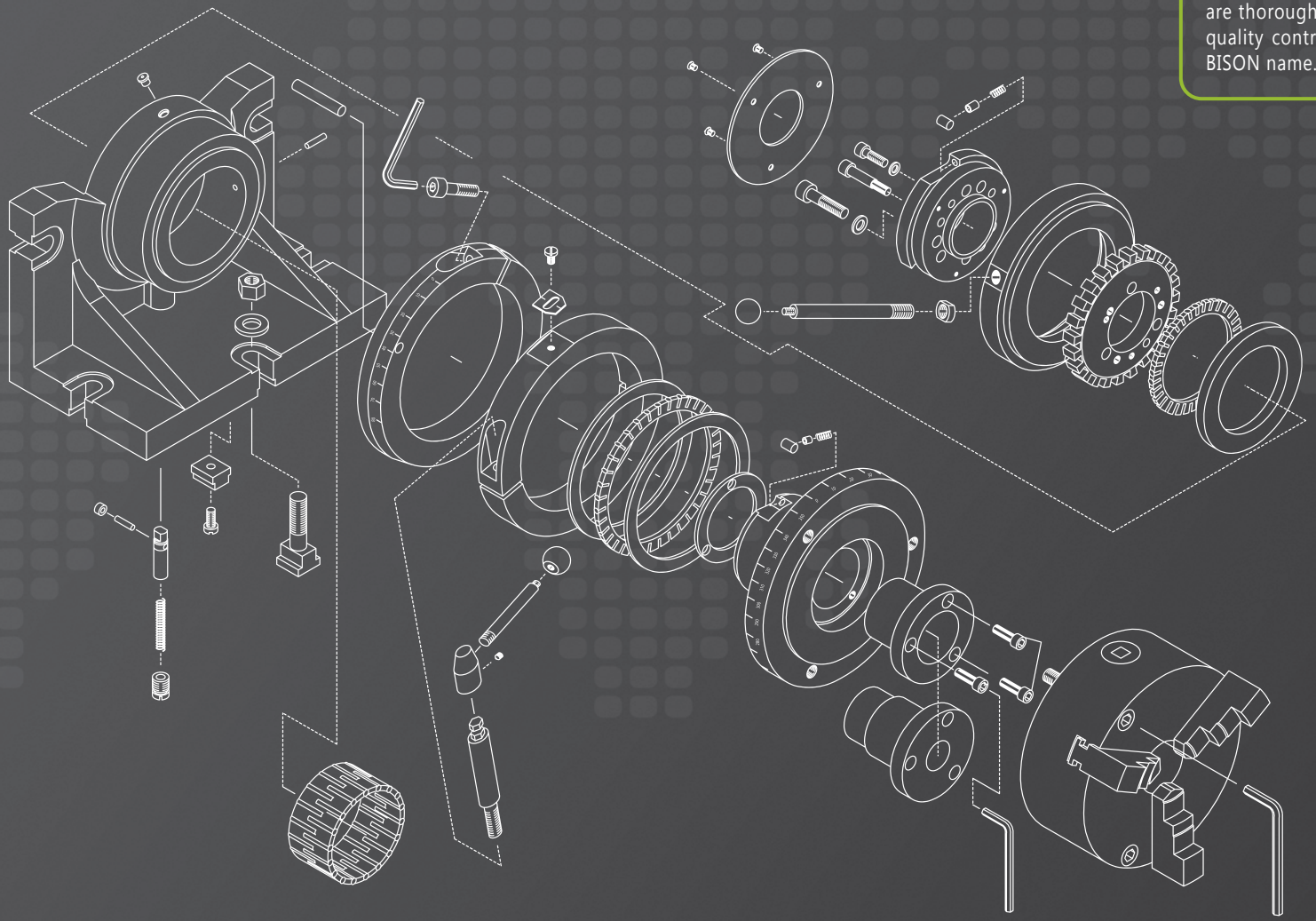

INHALT
TABLE OF CONTENTS

I KLAUENKASTEN / BOX JAWS 250-253

TYP / TYPE	BESCHREIBUNG / DESCRIPTION	SEITE / PAGE
9171 MSPD	KRAFTVERSTÄRKTER KLAUENKASTEN MIT JAKOB® KRAFTSPANNSCHRAUBEN MSPD BOX JAWS WITH JAKOB® POWER-CLAMPING SCREWS MSPD	250
9171 MSP	KRAFTVERSTÄRKTER KLAUENKASTEN MIT JAKOB® KRAFTSPANNSCHRAUBEN MSP BOX JAWS WITH JAKOB® POWER-CLAMPING SCREWS MSP	251
9170	KLAUENKASTEN BOX JAWS	252

II TEIL- UND AUFSPANNVORRICHTUNGEN / MILLING FIXTURES 254-258

TYP / TYPE	BESCHREIBUNG / DESCRIPTION	SEITE / PAGE
5901	HORIZONTAL / VERTIKAL EINSETZBARE TEILAPPARATE HORIZONTAL / VERTICAL INDEXING FIXTURES	254
5911	HORIZONTAL / VERTIKAL EINSETZBARE TEILAPPARATE HORIZONTAL / VERTICAL INDEXING FIXTURES	255
5859	HORIZONTAL / VERTIKAL RUNDTISCHE HORIZONTAL / VERTICAL ROTARY TABLES	256
5818	REITSTÖCKE TAILSTOCKS	257
5819	HÖHENVERSTELLBARE REITSTÖCKE TAILSTOCKS WITH ADJUSTABLE SPINDLE AXIS	257
5150	SCHWENKBARE SINUS-TISCHE SWIVEL ANGLE PLATES	258
5155	SCHWENKBARE SINUS-TISCHE SWIVEL ANGLE PLATES	258
9450	GRUNDPLATTEN BASES	258
9454	DREHBARE GRUNDPLATTEN SWIVEL BASES	258

III ZUBEHÖR UND ERSATZTEILE / SPARE PARTS & ACCESSORIES 259-260

9171 MSPD

KRAFTVERSTÄRKTER KLAUENKASTEN MIT JAKOB® KRAFTSPANNSCHRAUBEN MSPD
BOX JAWS WITH JAKOB® POWER-CLAMPING MSPD SCREWS

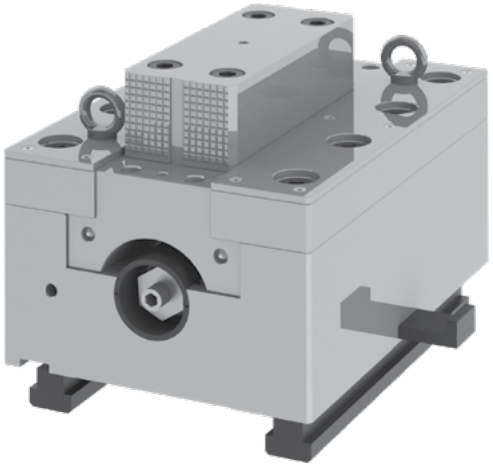

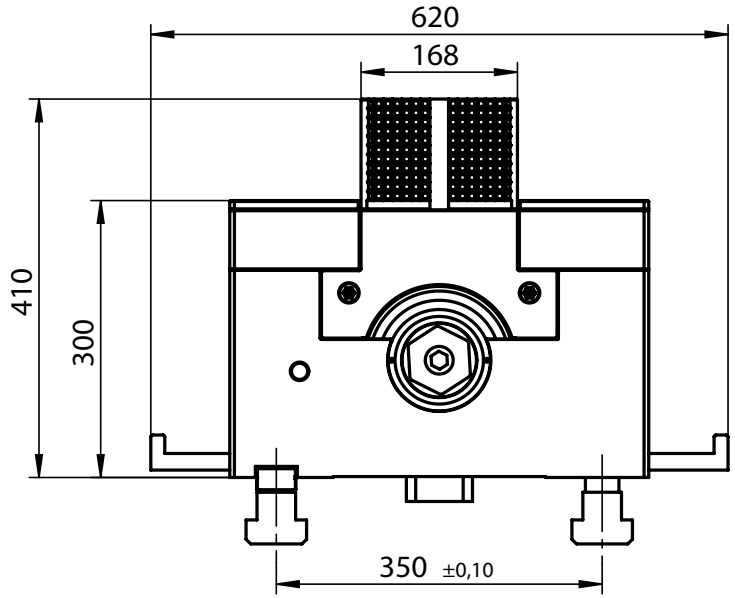

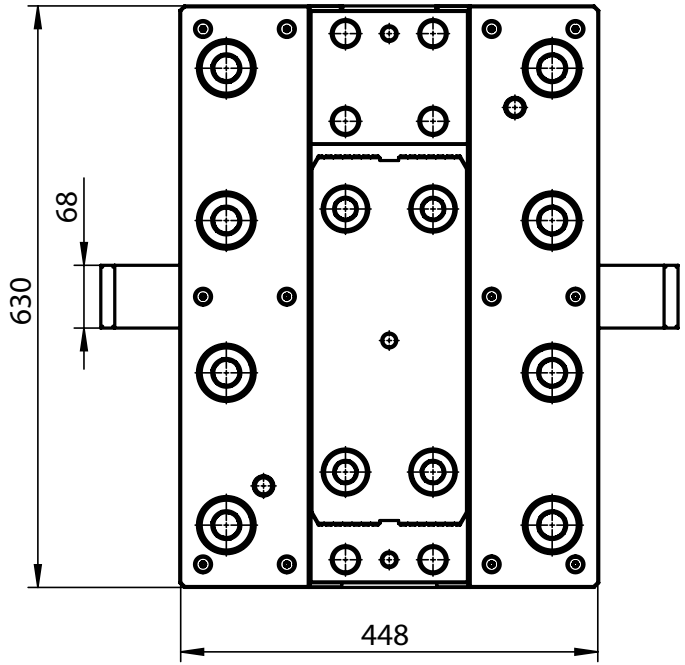

- Erhöhte Spannkraft mit bis zu 400kN
- Stahlkörper mit geschliffenen und gehärteten Führungsflächen
- Gehärtete Spannbacken auf HRC 57÷60
- Hohe Spannkräfte schon bei geringem Kraftaufwand
- Einsetzbar beim Drehen, Bohren, Reiben und Fräsen von asymmetrischen Werkstücken
- In erster Linie für den Einsatz auf Aufspannplatten konstruiert

- Increased Clamping force up to 400kN
- Steel body, hardened and ground guideways
- Hardened clamping jaws HRC 57÷60
- High clamping force obtained with operator minimum effort
- Used in turning, drilling, reaming and milling of irregular shaped workpieces
- Primarily suited for integration with face plates

Artikel Nr.	Typ	Spannkraft [kN]	Gewicht eines Klauenkastens [kg]	Abmessung der Nutensteine* [mm]
Code No.	Type	Clamping force [kN]	Weight of 1 box jaw [kg]	Slot nut dimensions* [mm]
● 359171090300	9171-630-40T MSPD	400	703	42 x 24 x 110

* **Breite x Höhe x Länge** • Width x height x length

9171 MSP

KRAFTVERSTÄRKTER KLAUENKASTEN MIT JAKOB® KRAFTSPANNSCHRAUBEN MSP
BOX JAWS WITH JAKOB® POWER-CLAMPING MSP SCREWS

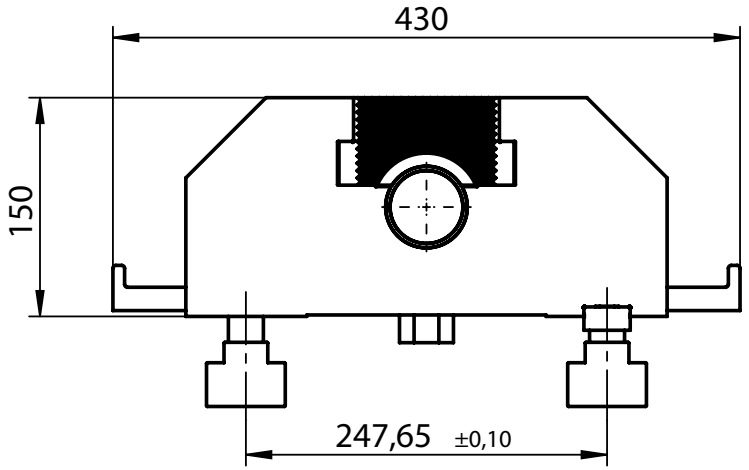



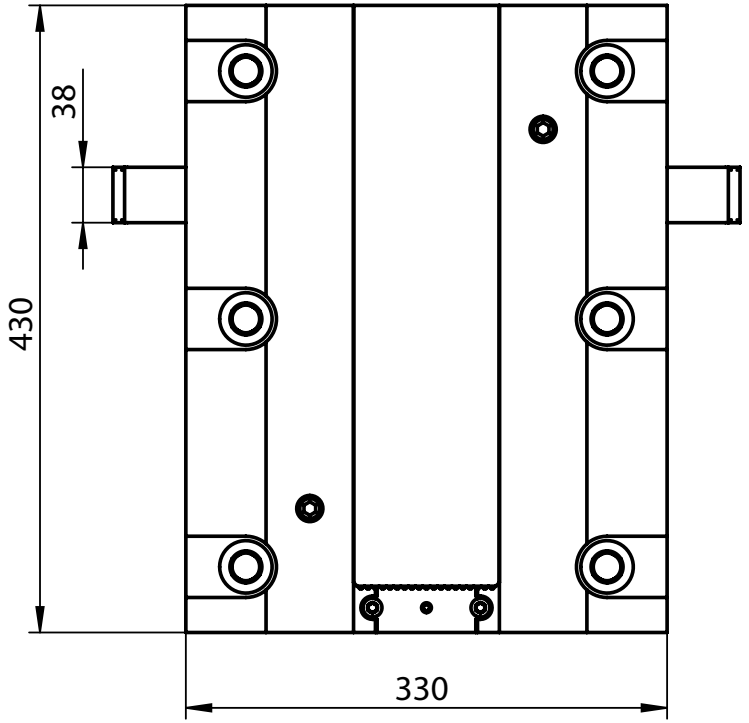

- **Erhöhte Spannkraft mit bis zu 200kN**
- **Stahlkörper mit geschliffenen und gehärteten Führungsflächen**
- **Gehärtete Spannbacken auf HRC 57÷60**
- **Hohe Spannkräfte schon bei geringem Kraftaufwand**
- **Einsetzbar beim Drehen, Bohren, Reiben und Fräsen von asymmetrischen Werkstücken**
- **In erster Linie für den Einsatz auf Aufspannplatten konstruiert**

- Increased clamping force up to 200kN
- Steel body, hardened and ground guideways
- Hardened clamping jaws HRC 57÷60
- High clamping force obtained with operator minimum effort
- Used in turning, drilling, reaming and milling of irregular shaped workpieces
- Primarily suited for integration with face plates

Artikel Nr.	Typ	Spannkraft [kN]	Gewicht eines Klauenkastens [kg]	Abmessung der Nutensteine* [mm]
Code No.	Type	Clamping force [kN]	Weight of 1 box jaw [kg]	Slot nut dimensions* [mm]
● 359171070000	9171-430-20T MSP	200	164,5	31,75 x 16 x 88

* **Breite x Höhe x Länge** • Width x height x length

9170

SET MIT VIER KLAUENKASTEN
SET OF 4 BOX JAWS

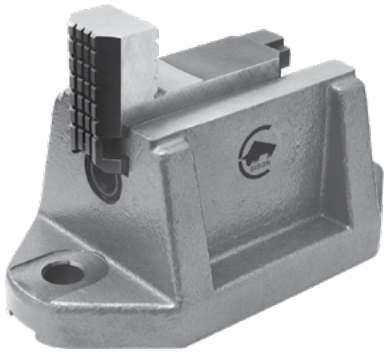

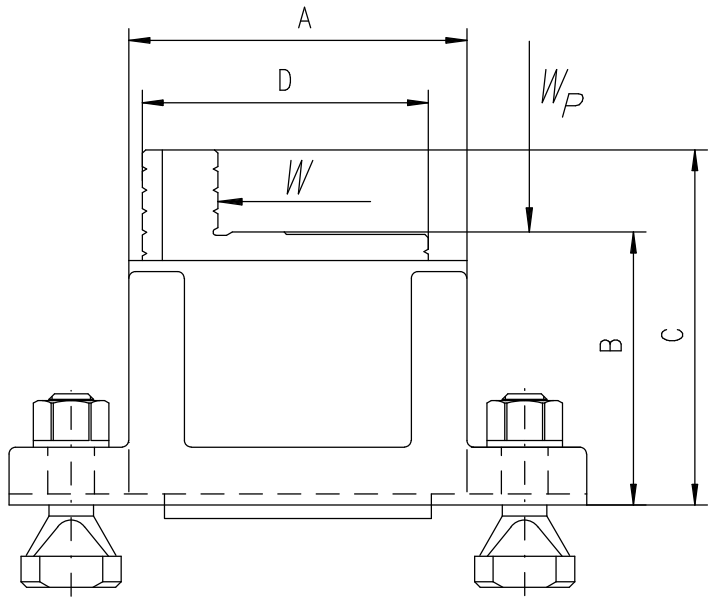

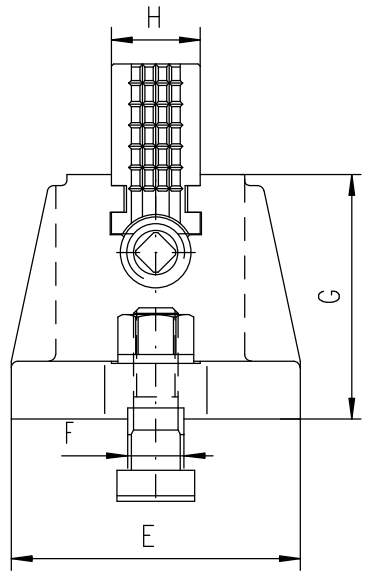

- **Gusskörper mit geschliffenen und gehärteten Führungsflächen**
- **Gehärtete umkehrbare Spannbacken HRC 57÷60**
- **Einsetzbar beim Drehen, Bohren, Reiben und Fräsen von asymmetrischen Werkstücken**
- **In erster Linie für den Einsatz auf Aufspannplatten konstruiert**

- Cast iron body, hardened and ground guideways
- Hardened reversible clamping jaws HRC 57÷60
- Used in turning, drilling, reaming and milling of irregular shaped workpieces
- Primarily suited for integration with face plates

Artikel Nr.	Typ	A	B	C	D	E	F	G	H	Spannkraft [kN]	Belastung		Gewicht eines Klauenkastens [kg]
											Load		
Code No.	Type									Clamping force [kN]	W	W_P	Weight of 1 box jaw [kg]
o 359170020200	9170-150	152	122,8	159,8	127	130	25,4	110	40	28	3.175 kg	6.350 kg	15,4
o 359170030400	9170-200	200	132	169,8	150	140	25,4	110	52	35	4.080 kg	8.160 kg	17

1 MASSE GEMÄSS DER ZEICHNUNGEN IN MM
DIMENSIONS ACCORDING TO THE DRAWINGS IN MM

A ..... B .....
C ..... D .....
E ..... F .....
G ..... H .....

2 SPANNKRAFT
CLAMPING FORCE

BITTE TRAGEN SIE HIER DIE GEWÜNSCHTE SPANNKRAFT EIN [KN]:
PLEASE SPECIFY DESIRED CLAMPING FORCE [kN]: .....

3 SPINDEL AUSFÜHRUNG
SPINDLE VERSION

☐ **STANDARDSPINDEL**
STANDARD SPINDLE

☐ **KRAFTSPINDEL**
POWER SPINDLE

☐ **STANDARDSPINDEL MIT DREHMOMENTVERSTÄRKER**
STANDARD SPINDLE + TORQUE AMPLIFIER

4 AUSFÜHRUNG DES KÖRPERS
VERSION OF THE BODY

☐ **OFFENE AUSFÜHRUNG**
OPEN VERSION

☐ **GESCHLOSSENE AUSFÜHRUNG**
CLOSED VERSION

☐ **GESCHLOSSENE AUSFÜHRUNG MIT SCHMIERUNG FÜR FÜHRUNGEN UND ALLER BEWEGLICHEN BAUTEILE**
CLOSED VERSION WITH LUBRICATION FOR GUIDEWAYS AND DRIVE ELEMENTS

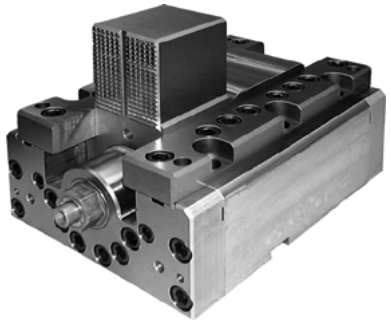

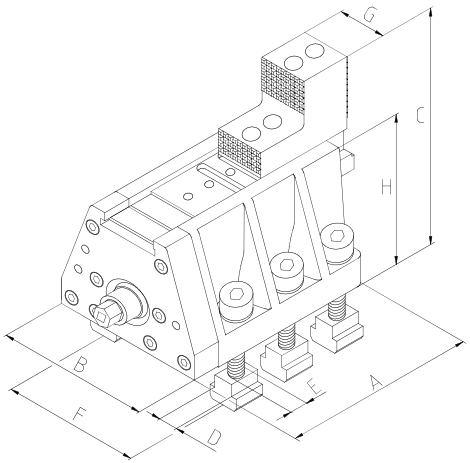

GESCHLOSSENE AUSFÜHRUNG
CLOSED VERSION

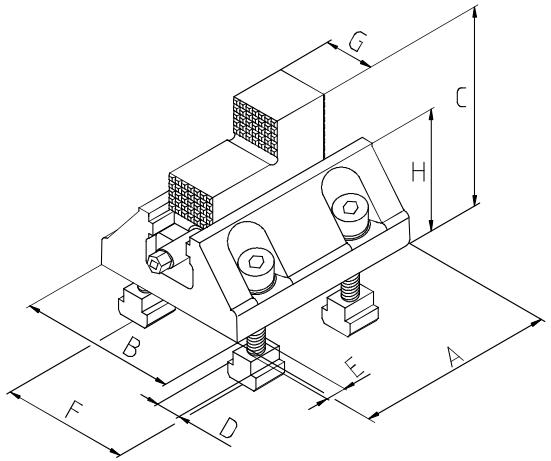

OFFENE AUSFÜHRUNG
OPEN VERSION

ANFRAGEFORMULAR
INQUIRY FORM

- **Erhöhte Spannkraft mit bis zu 400kN**
- **Stahlkörper**
- **Einsetzbar beim Drehen, Bohren, Reiben und Fräsen von asymmetrischen Werkstücken**
- **In erster Linie für den Einsatz auf Aufspannplatten konstruiert**
- Increased clamping force up to 400kN
- Steel body
- Used in turning, drilling, reaming and milling of irregular shaped workpieces
- Primarily suited for integration with face plates

KONTAKTDATEN
CONTACT DETAILS

FIRMENNAME:
COMPANY NAME: .....
ANSPRECHPARTNER:
CONTACT PERSON: .....
ADRESSE:
ADDRESS: .....

TELEFONNUMMER:
PHONE NUMBER: .....
E-MAIL: .....

EINFACH PER FAX AN:
SIMPLY FAX TO:

+49 211 69505933
+44 1733 394 675
+48 85 743 24 26
+39 0542 067523

Für die Druckversion des Angebotsformulars und weitere Informationen besuchen Sie uns bitte auf www.bison-chuck.com
For printable version of the inquiry form and more information please visit www.bison-chuck.com

5901

- **Konstruiert für die Indexierung von symmetrischen oder asymmetrischen Werkstücken**
- **Typ 5901 beinhaltet nur die Aufspannvorrichtung ohne Drehfutter**

- Designed for equal or unequal precision indexing in milling, drilling and related machining operations
- Chuck not inluded in Type 5901

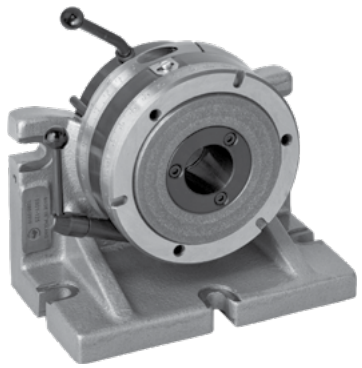

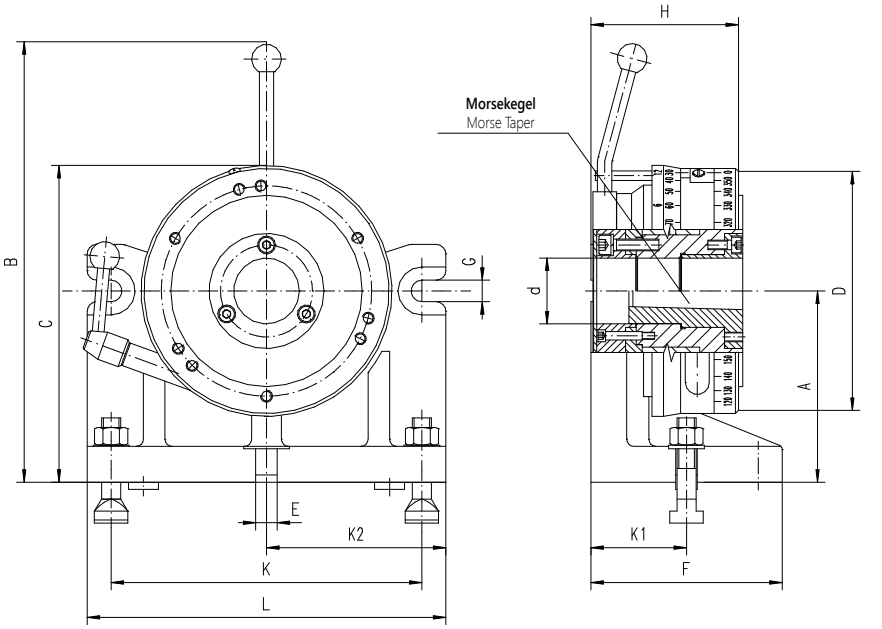

- **Die effektive und kompakte Konstruktion erlaubt drei Arten der Teilung:**
  1) **Die Sperrvorrichtung erlaubt eine Teilung in 2, 3, 4, 6, 8, 12 oder 24 Abschnitte**
  2) **Der Skalierung des Rings erlaubt eine Teilung von 0° bis 360° in Abstufungen von 1°**
  3) **Durch Einsatz alternativer Teilscheiben können anderszahlige Abschnitte erreicht werden (13, 14, 15, 16, 17, 18, 19, 20, 21, 22 oder 23)**
- **Teilgenauigkeit: 2'**
- **Zentrizität des Morsekonus: 0,02mm**
- **Rechtwinkligkeit bei vertikalem Einsatz: (Grundfläche zur Geräteachse): 0,02mm**
- **Parallelität bei horizontalem Einsatz (Grundfläche zur Geräteachse): 0,02mm**
- **Rundlaufgenauigkeit in Abhängigkeit vom Einsatz eines Guss- oder Stahl-Drehfutters 0,03÷0,06mm**
- **Teilscheibe aus legiertem Stahl, gehärtet und geschliffen**
- **Vorrichtungskörper ist gefertigt aus Gusseisen**

- Simple and compact design provides for three types of indexing:
  1) basic indexing - which is done by means of catch device in 2, 3, 4, 6, 8, 12 and 24 divisions
  2) angular indexing - which can be performed through sleeve with scale graduated in 360° in 1° increment
  3) alternative indexing - which can be performed by means of catch device and specified changeable dividing plate (with Z=13, 14, 15, 16, 17, 18, 19, 20, 21, 22, 23 or 24 units number of divisions). To obtain required number of divisions replace Z=24 plate with one of the above specified plates.
- Indexing accuracy 2'
- True run-out of tapered centre bore 0,02mm
- Squareness (base to chuck) 0,02mm
- Parallelism over face 0,02mm
- Concentricity of mounting flange with precision or standard chuck 0,03÷0,06mm
- Dividing plate made of high quality alloy steel, hardened and ground
- Body made of cast iron

Artikel Nr. / Code No.	Typ / Type	A	B	C	D	d	Morsekegel / Morse Taper	E	F	G	H	K	K1	K2	L	Max. Belastung [daN] Permissible weight of workpieces [daN] mit Drehfutter with chuck ohne Unterstützung without support	mit Drehfutter with chuck mit Unterstützung with support	ohne Drehfutter without chuck ohne Unterstützung without support	ohne Drehfutter without chuck mit Unterstützung with support	kg
● 375901120900	5901-100	100	256	167,5	125	38,5	3	18	130	14	109,5	185	65	107,5	215	20	40	30	60	14,8
● 375901130000	5901-125	125	301	210,0	160	42	3	18	140	14	108,5	215	70	107,5	245	30	60	40	70	23,5
● 375901140200	5901-160	160	382	265,4	205	55	4	18	160	18	122	260	80	150,0	300	35	70	51	86	42,5

A - Passende Reitstöcke • For tailstock **D - Passende Drehfutter** • For chuck

Wählen Sie Ihr passendes Drehfutter mit: Please select an appropriate chuck: einteiligen Backen Solid jaws	geteilten Backen 2-piece jaws		Seite Page
3274	3275	**3-Backen Gussausführung** 3-jaw, cast iron body	29
3574	3575	**3-Backen Stahlausführung** 3-jaw, steel body	28
3674	3675	**4-Backen Gussausführung** 4-jaw, cast iron body	37
3774	3775	**4-Backen Stahlausführung** 4-jaw, steel body	36

5911

- **Die effektive und kompakte Konstruktion erlaubt drei Arten der Teilung:**
  1) **Die Sperrvorrichtung erlaubt eine Teilung in 2, 3, 4, 6, 8, 12 oder 24 Abschnitte**
  2) **Der Skalierung des Rings erlaubt eine Teilung von 0° bis 360° in Abstufungen von 1°**
  3) **Durch Einsatz alternativer Teilscheiben können anderszahlige Abschnitte erreicht werden (13, 14, 15, 16, 17, 18, 19, 20, 21, 22 oder 23)**
- **Teilgenauigkeit: 2'**
- **Zentrizität des Morsekonus: 0,02 mm**
- **Rechtwinkligkeit bei vertikalem Einsatz: (Grundfläche zur Geräteachse): 0,02mm**
- **Parallelität bei horizontalem Einsatz (Grundfläche zur Geräteachse): 0,02mm**
- **Rundlaufgenauigkeit in Abhängigkeit vom Einsatz eines Guss- oder Stahl-Drehfutters 0,03÷0,06mm**
- **Teilscheibe aus legiertem Stahl, gehärtet und geschliffen**
- **Vorrichtungskörper ist gefertigt aus Gusseisen**

- Simple and compact design provides for three types of indexing:
  1) basic indexing - which is done by means of catch device in 2, 3, 4, 6, 8, 12 and 24 divisions
  2) angular indexing - which can be performed through sleeve with scale graduated in 360° in 1° increment
  3) alternative indexing - which can be performed by means of catch device and specified changeable dividing plate (with Z=13, 14, 15, 16, 17, 18, 19, 20, 21, 22, 23 or 24 units number of divisions). To obtain required number of divisions replace Z=24 plate with one of the above specified plates.
- Indexing accuracy 2'
- True run-out of tapered centre bore 0,02mm
- Squareness (base to chuck) 0,02mm
- Parallelism over face 0,02mm
- Concentricity of mounting flange with precision or standard chuck 0,03÷0,06mm
- Dividing plate made of high quality alloy steel, hardened and ground
- Body made of cast iron

- **Typ 5911 beinhaltet nur die Aufspannvorrichtung ohne Drehfutter**
- Chuck not included in Type 5911

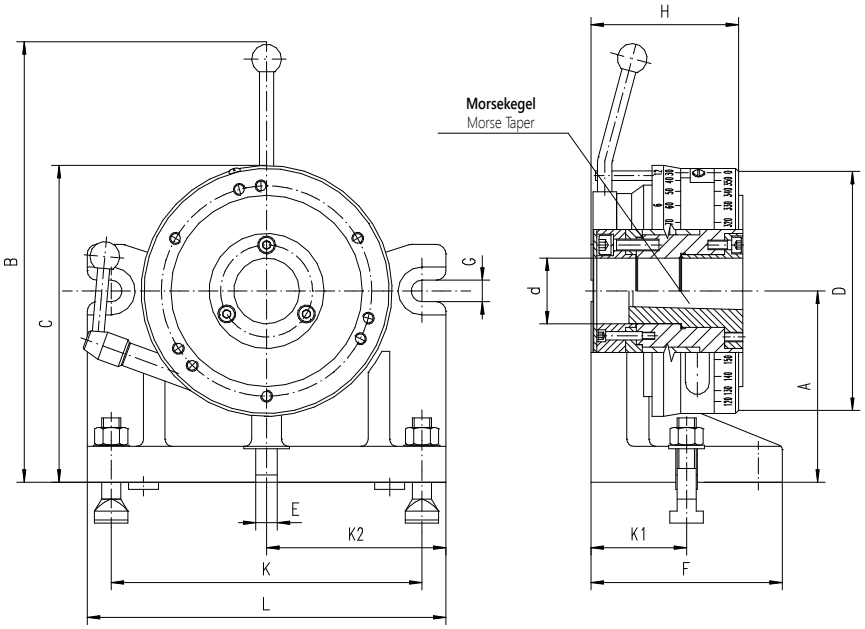

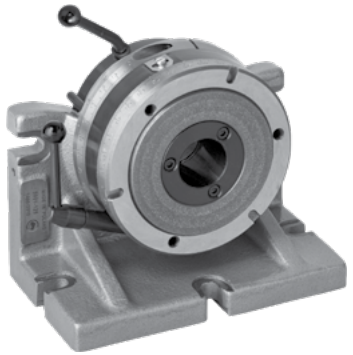

Wählen Sie Ihr passendes Drehfutter mit:			Seite
Please select an appropriate chuck:			
einteiligen Backen	**geteilten Backen**		Page
Solid jaws	2-piece jaws		
3274	3275	**3-Backen Gussausführung** 3-jaw, cast iron body	29
3574	3575	**3-Backen Stahlausführung** 3-jaw, steel body	28
3674	3675	**4-Backen Gussausführung** 4-jaw, cast iron body	37
3774	3775	4-Backen Stahlausführung 4-jaw, steel body	36

Artikel Nr.	**Typ**	**A**	**B**	**C**	**D**	**d**	**Morsekegel**	**E**	**F**	**G**	**H**	**K**	**K1**	**K2**	**L**	**Max. Belastung [daN]** Permissible weight of workpieces [daN]				**kg**
																mit Drehfutter with chuck		**ohne Drehfutter** without chuck		
Code No.	Type						Morse Taper									**ohne Unterstützung** without support	**mit Unterstützung** with support	**ohne Unterstützung** without support	**mit Unterstützung** with support	
● 375911150100	5911-200	200	469	330	250	76	4	18	180	18	140	300	90	170	340	40	80	70	110	42,3
○ 375911160300	5911-250	250	555	411	315	103	5	18	200	18	140	360	100	200	400	50	90	95	135	96,8

A - Passende Reitstöcke • For tailstock **D - Passende Drehfutter** • For chuck

5859



- **Die drei beiliegenden Teilscheiben ermöglichen Teilungen mit Genauigkeiten von 1'**
- **Teilung über das Handrad ermöglicht eine Genauigkeit von 1'30"**
- **Morsekonus gehärtet und geschliffen zur Gewährung einer langen Lebensdauer**
- **Übersetzungsverhältnis 1:60, 1:90, 1:120 / abhängig von der Größe**

- Due to the three dividing plates, division into the required number of sections is obtained with an accuracy of 1'
- Dividing means of graduated drum with 1'30"
- Centering Morse taper sleeves are hardened and ground, extending machine life
- Depending on the size gear ratio is 1:60, 1:90, 1:120

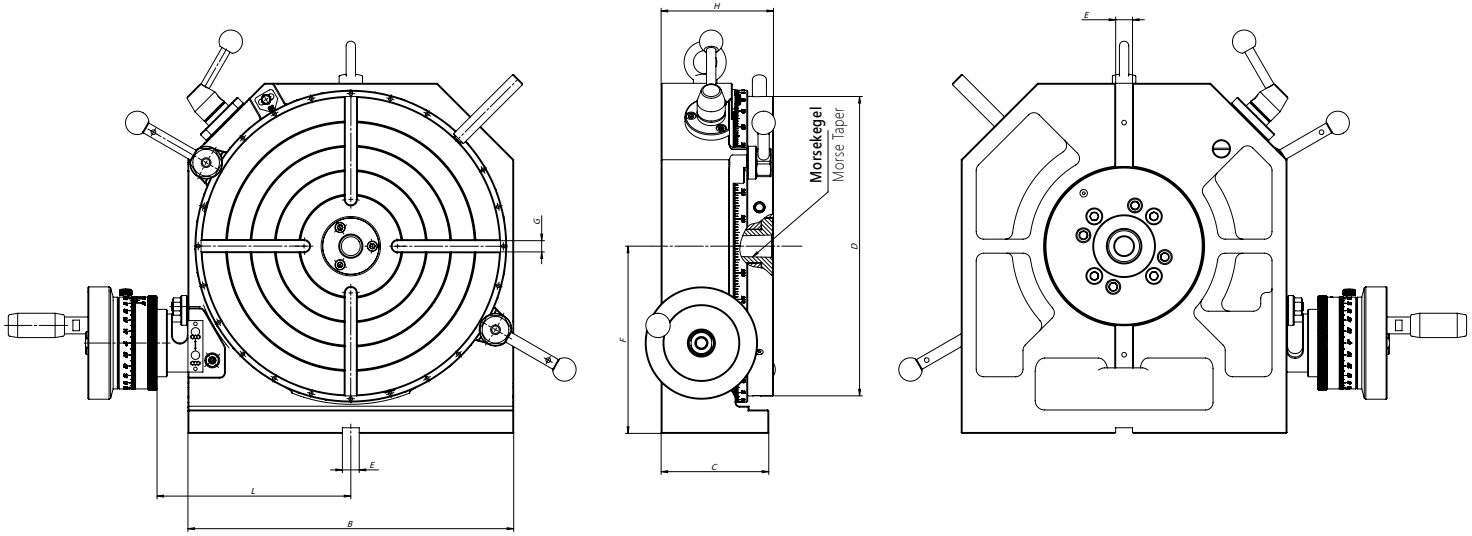

Standard Zubehör
Standard accessories

- **Drei Teilscheiben mit Befestigungsschrauben**
  Three dividing plates with clamping bolts
- **Nutensteine**
  Slot nuts
- **Hebehilfe**
  Table lever

Artikel Nr.	Typ	Übersetzung	A	B	C	D	E	F	G	H	L	Morsekegel	Flansch Ø	Drehfutter Ø	passende Reitstöcke		Max. Belastung [daN]		kg
															Tailstocks		Permissible weight of workpieces [daN]		
Code No.	Type	Worm ratio										Morse Taper	Adapters Ø	Chucks Ø	5818	5819	Horizontal	Vertikal	
																	Horizontal	Vertical	
● 375859010100	5859-160	1:60	225	200	90	160	13	125	4x10	96	127	3	160	160	125	95÷130	85	40	28
● 375859020300	5859-200	1:60	270	240	95	200	13	150	4x10	98	147	3	160, 200	160, 200	-	130÷170	120	45	34,1
● 375859030500	5859-250	1:90	317,5	285	115	250	18	175	4x12	115	175	3	250	250	-	170÷200	160	80	57,5
● 375859040700	5859-320	1:90	374	348	115	320	18	200	4x12	120	207	3	315, 250	315, 250	200	170÷200	210	110	80
○ 375859050900	5859-400	1:90	465	430	125	400	18	250	6x14	135	248	4	400	400	250	220÷250	350	125	140,5
○ 375859060000	5859-500	1:120	582,5	535	170	500	18	315	8x16	175	310,5	5	-	-	-	-	420	200	277,5

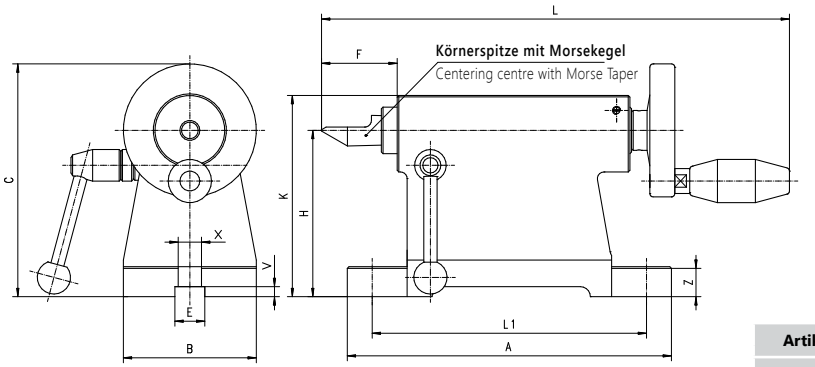

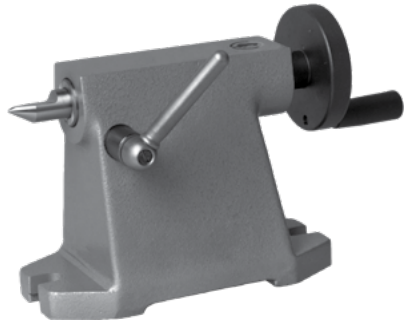

5818

- **Diese Reitstöcke sind geeignet für den Einsatz mit unseren Teilapparaten und Rundtischen**
- This tailstock is designed for use with indexing fixtures, rotary tables and dividing heads

Artikel Nr. / Code No.	Typ / Type	A	B	C	E	F min.	F max.	H	K	L	L1	V	X	Z	Morsekegel / Morse Taper	kg
○ 375818020600	5818-80	164	68	120	18	26,0	44,0	80	95	244	134	6	14	14,5	1	2,5
● 375818031000	5818-100	195	80	140	18	33,0	63,0	100	121	299	165	6	14	18,0	2	6,1
● 375818040000	5818-125	195	90	178	18	39,0	69,0	125	146	315	165	6	14	18,0	2	7,4
● 375818050100	5818-160	250	115	213	18	48,0	85,0	160	187	366	210	6	18	18,0	3	12,7
● 375818060300	5818-200	275	130	253	18	59,5	99,5	200	233	420	235	6	18	20,0	4	17,9
● 375818070500	5818-250	280	150	303	18	59,5	99,5	250	283	420	240	6	18	23,0	4	23,1

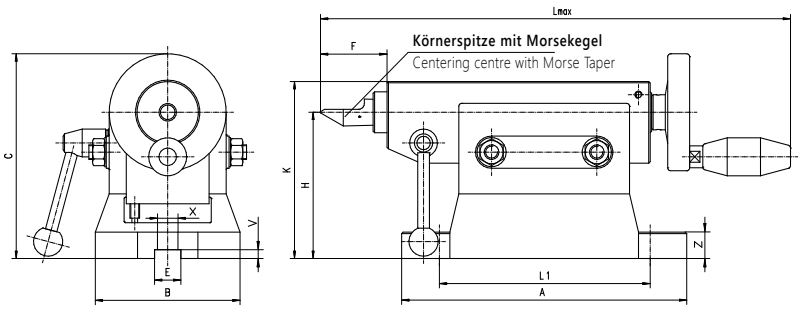

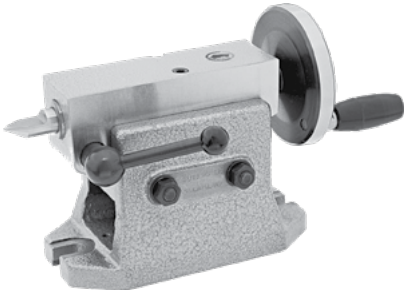

5819

- **Präzise Einstellung der Höhe (H) möglich**
- **Diese Reitstöcke sind geeignet für den Einsatz mit unseren Teilapparaten und Rundtischen**
- Height (H) is precisely adjusted by means of a screw and, after the adjustment, the spindle is locked in a vertical position
- These tailstocks are designed for use with indexing fixtures, rotary tables and dividing heads

Artikel Nr. / Code No.	Typ / Type	A	B	C max.	E H7	F min.	F max.	H min.	H max.	K	L max.	L1	V	X	Z	Morsekegel / Morse Taper	kg
● 375819020400	5819-95-130	195	100	183	18	40	70	95	130	155	335	165	6	14	16/18	2	12,0
● 375819030600	5819-130-170	250	120	223	18	50	90	130	170	200	409	210	6	18,5	20/22	3	18,8
● 375819040800	5819-170-200	280	142	253	18	50	90	170	200	230	433	240	6	18,5	23/25	3	25,5
○ 375819045100	5819-200-220	280	142	270	18	50	90	200	220	250	433	240	6	18,5	23/25	3	28,7
○ 375819050000	5819-220-250	300	164	303	18	60	100	220	250	285	465	260	6	18,5	23/25	4	43,0

5150

- Einstellbar und fixierbar unter jedem Winkel von 0-90°
- Die Fixierung erfolgt mit Hilfe von 2 Halteschrauben
- Easily set at any angle between horizontal and vertical plates
- The plate will accept accessories and workpieces larger than the table top



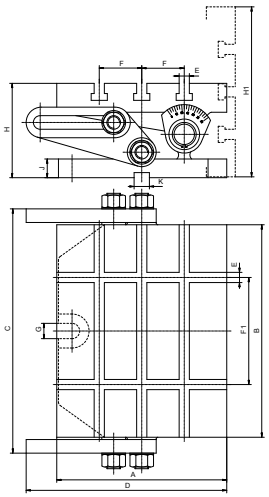

Artikel Nr. / Code No.	Typ / Type	A	B	C	D	E	F	F1	G	H	H1	J	K	Max. Bearbeitungsgewicht / Max. working weight	kg
○ 375150010300	5150-200x250	200	250	324	236	12	50	126	18	111	201	22	18	60	21
○ 375150020500	5150-250x315	250	315	405	306	14	63	160	18	127	252	25	18	100	37

5155

- Einstellbar und fixierbar unter jedem Winkel von 0-90°
- Der Spanntisch 5155 (Sinustisch) erlaubt zusätzlich die exakte Winkeleinstellung von 0-60° unter Einsatz von Endmaßen
- Easily set at any angle between horizontal and vertical plates
- Swivel plates type 5155 (sine) permit acurate angle setting in 0÷60° range by means of gauge blocks





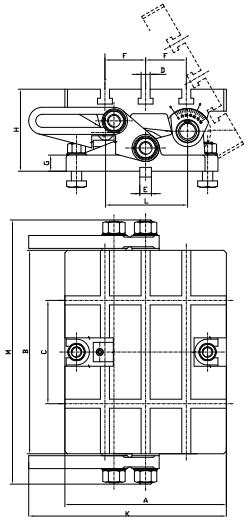

Artikel Nr. / Code No.	Typ / Type	A	B	C	D	E	F	G	H	K	L	M	Max. Bearbeitungsgewicht / Max. working weight	kg
○ 75155010400	5155-200x250	200	250	126	12	18	50	22	111	236	100	324	60	21
● 75155020600	5155-250x315	250	315	160	14	18	63	25	127	306	127	405	100	37

9450

GRUNDPLATTEN
BASES

FÜR DIN 6350
FOR DIN 6350

Standardzubehör
- Nutensteine
- Befestigungsschrauben

Standard accessories
- Slot nuts
- Clamping bolts

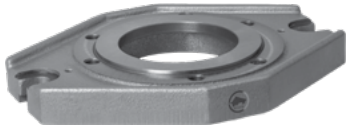

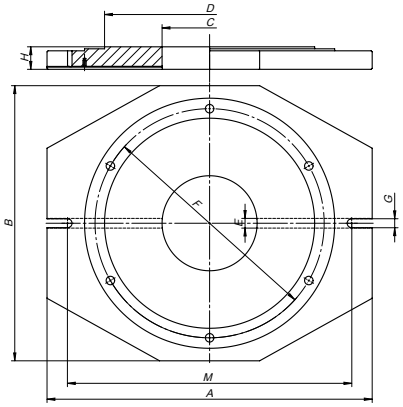

Artikel Nr. / Code No.	Typ / Type	Futter Größe / Chuck Size	A	B	C	D	d	E	F	G	H	M	kg
● 329450040700	9450-160	160	250	190	90	125	11	18	140	14	28	224	4,8
● 329450050900	9450-200	200	300	234	130	160	11	18	176	18	32	264	7,5
● 329450060000	9450-250	250	354	292	147	200	14	18	224	18	32	322	11,5
○ 329450070200	9450-315	315	426	362	170	260	17	18	286	18	40	394	16,0
○ 329450080400	9450-400	400	520	450	170	330	17	18	362	18	48	488	23,0
● 329450090600	9450-500	500	640	560	240	420	17	18	458	17	48	608	57,5

9454

DREHPLATTEN
SWIVEL BASES

FRONTSEITIGE MONTAGE
FOR FRONT MOUNTING

Standardzubehör
- Nutensteine
- Befestigungsschrauben

Standard accessories
- Slot nuts
- Clamping bolts

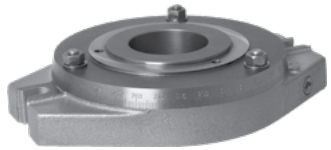

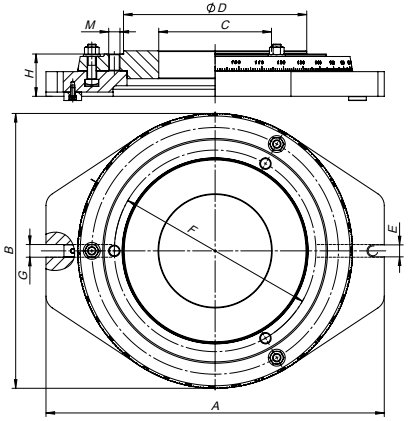

Artikel Nr. / Code No.	Typ / Type	Futter Größe / Chuck Size	A	B	C	D	E	F	G	H	M	kg
● 329454040000	9454-160	160	312	235	80	125	18	140	17	54	3xM10	15,5
● 329454050100	9454-200	200	347	270	120	160	18	176	17	54	3XM10	21,3
● 329454060300	9454-250	250	400	324	160	200	18	224	17	55	3xM12	35,0
● 329454070500	9454-315	315	480	380	160	260	18	286	17	60	3xM16	41,0
● 329454080700	9454-400	400	565	475	245	330	18	362	17	70	3xM16	65,0
● 329454090900	9454-500	500	665	575	345	420	18	458	17	73	3xM16	84,0

8293

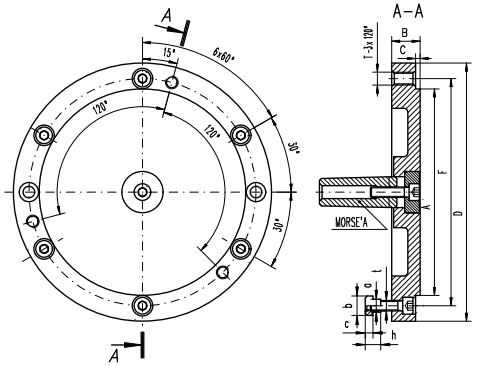

- Zum Einsatz mit Rundtischen mit 4 oder 6 T-Nuten
- Designed for use with rotary tables with 4 and 6 T-slots



Artikel Nr. / Code No.	F	A	B	C	MK / MT	T	a	b	c	h	t	Passend für Rundtische / For rotary table	Futter Größe (D) / Chuck Size (D) 3274, 3574, 3275, 3575
● 58293020200	140	125	20	3,5	3	M10	10	15	6	12	4xM8	5859-160	160
● 58293030400	176	160	22	3,5	3	M10	10	15	6	12	4xM8	5859-200	200
● 58293040600	224	200	25	4,5	3	M12	12	18	7	14	4xM10	5859-250	250
○ 58293050800	286	260	30	4,5	3	M16	12	18	7	14	4xM10	5859-320	315
○ 58293060000	362	330	32	4,5	4	M16	14	22	8	16	6xM12	5859-400	400
● 58293070100	458	420	35	4,5	5	M16	18	28	10	20	6xM16	5859-500	500

ANWENDUNGSBEISPIEL 8293
USE OF ADAPTER TYPE 8293

Planspiralfutter 3274, 3275, 3574, 3575
Self-centering lathe chucks 3274, 3275, 3574, 3575

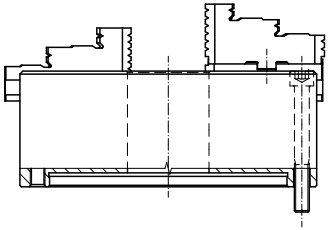

Flansche 8293
Adapter 8293

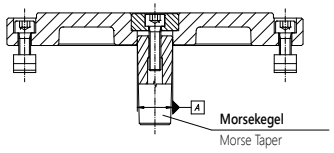

Rundtische 5859
Rotary table 5859

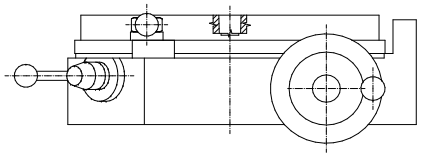

8298

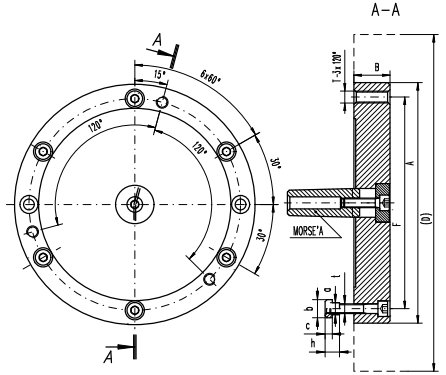

- Zum Einsatz mit Rundtischen mit 4 oder 6 T-Nuten
- Designed for use with rotary tables with 4 and 6 T-slots



Artikel Nr. / Code No.	F	A	B	B_1	MK / MT	T	a	b	c	h	t	Passend für Rundtische / For rotary table	Futter Größe (D) / Chuck Size (D) 3564, 3864, 3565, 3865
● 358298040700	140,0	86,00	33,5	16	3	M10	10	15	6	12	M8	5859-160	160
● 358298050900	176,0	110,00	36,5	17	3	M10	10	15	6	12	M8	5859-200	200
● 358298060000	224,0	145,00	39,5	19	3	M12	12	18	7	14	M10	5859-250	250
● 358298070200	286,0	180,00	44,5	19	3	M16	12	18	7	14	M10	5859-320	315
● 358298080400	171,4	298,45	30,0	-	4	M16	14	22	8	16	M12	5859-400	400
● 358298090600	235,0	407,00	35,0	-	5	M20	18	28	10	20	M16	5859-500	500

9440

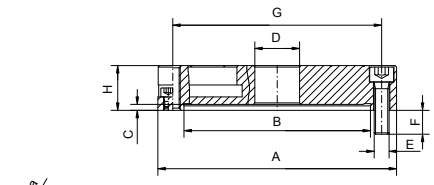

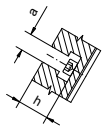

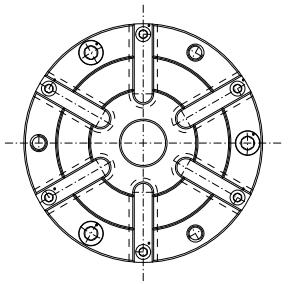

- Gefertigt aus qualitativ hochwertigem Guss
- Befestigungsplatten können verwendet werden auf den Teilapparaten 5901, 5902, 5911 oder 5912
- Made of high quality cast iron
- Face plates 9440 can be used with indexing fixtures 5901, 5902, 5911, 5912



Artikel Nr. / Code No.	A	B	C	D	E	F	G	H	a	h	Für Teilapparate / For indexing fixtures	kg
○ 329440010400	160	125	4	30	M10x35	16,0	140	30	12	21	125	3,4
○ 329440020600	200	160	5	40	M10x40	16,0	176	35	14	24	160	5,4
● 329440030800	250	200	5	50	M12x60	23,0	224	50	18	31	200	12,4
● 329440040000	315	260	5	50	M16x60	27,5	286	50	18	31	250	17,6

WECHSELBARE TEILSCHEIBEN
INTERCHANGEABLE DIVIDING PLATE

- **Teilscheiben mit einer anderen Einteilung auf Anfrage**
- Dividing plates with other number of divisions upon request



Bezeichnung	Teilmöglichkeiten	Artikel Nr.			
		Code No.			
Part name	Number of divisions	5901-125	5901-160	5911-200	5911-250
Z=24	2; 3; 4; 6; 8; 12; 24	● 398257533900	● 398257552000	● 398257572300	● 398257592700

BEISPIEL EINER MONTAGE AUF DEN T-NUTEN DES MASCHINENTISCHES
EXAMPLE OF POSITIONING ON THE MACHINE TABLE

- **Vertikaler Einsatz**
- Vertical position

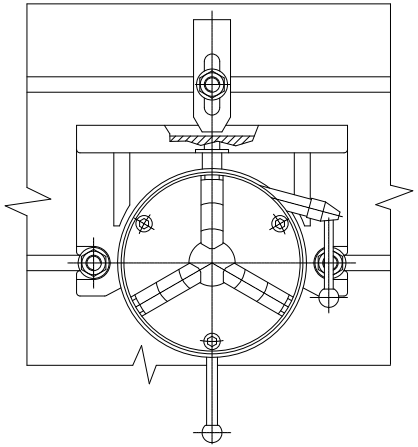

- **Horizontaler Einsatz**
- Horizontal position

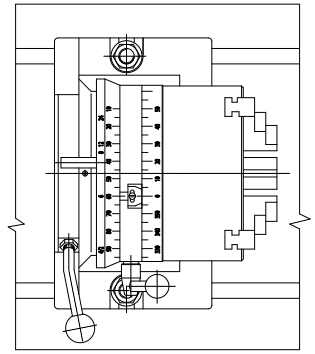



1

DREHFUTTER UND PLANSCHEIBEN
LATHE CHUCKS



BISON

ARTIKELCODIERUNG
PRODUCT CODING

Beispiel:
For example:

3504-250

Grösse ø
Size ø

Erste Ziffer
First digit

Art des Futters:

3 – Planspiralfutter
4 – Planscheiben und Wescott-Futter

Type of chuck:

3 – Scroll chuck
4 – Independent and Wescott chuck

Zweite Ziffer
Second digit

Anzahl der Backen und Material des Körpers:

Planspiralfutter

2 – 3-Backen / Gusskörper
5 – 3-Backen / Stahlkörper
6 – 4-Backen / Gusskörper
7 – 4-Backen / Stahlkörper
8 – 6-Backen / Stahlkörper / Gusskörper
9 – Spannzangenfutter

Planscheiben und Wescottfutter

3 – Planscheiben
5 – 3-Backen / Gusskörper
6 – 4-Backen / Gusskörper
7 – 3-Backen / Stahlkörper
8 – 4-Backen / Stahlkörper

Number of jaws and material of body:

Scroll chucks

2 – 3-jaw / cast iron body
5 – 3-jaw / steel body
6 – 4-jaw / cast iron body
7 – 4-jaw / steel body
8 – 6-jaw / steel body / cast iron body
9 – Collet chucks

Independent and Wescott chucks

3 – Independent
5 – 3-jaw / cast iron body
6 – 4-jaw / cast iron body
7 – 3-jaw / steel body
8 – 4-jaw / steel body

Dritte Ziffer
Third digit

Ausführung:

0 – Rückseitig montiert - DIN 6350 (zylindrische Aufnahme)
1 – Typ A - DIN 55026 Kurzkegelaufnahme mit Verschraubung von vorne
3 – Typ C - DIN 55027 Kurzkegelaufnahme mit Bundmutterstehbolzen (BAYONET)
4 – Typ D - DIN 55029 Kurzkegelaufnahme mit CAMLOCK-Bolzen
5 – Typ L – Langkegel (L0, L00, L1, L2)
6 – Mit radialer Feineinstellung (sehr präzise)
7 – Rück- und frontseitig montiert - DIN 6350
8 – Mit Gewindezapfen - DIN 800

Type of mounting:

0 – Plain back mount - DIN 6350
1 – Type A mount - DIN 55026
3 – Type C mount - DIN 55027 (BAYONET)
4 – Type D mount - DIN 55029 (CAMLOCK)
5 – Type L mount - LONG TAPER (L0, L00, L1, L2)
6 – Fine adjustment mount (super precision)
7 – Plain back - Front mounting - DIN 6350
8 – Threaded mount - DIN 800

Vierte Ziffer
Fourth digit

Backenausführung:

Planspiralfutter

4 – Einteilige Backen
5 – Geteilte Backen

Backenausführung und Material:

Planscheiben

4 – Einteilige Backen / Gusskörper
5 – Geteilte Backen / Gusskörper
6 – Einteilige Backen / Stahlkörper
7 – Geteilte Backen / Stahlkörper

Type of jaws:

Scroll chucks

4 – Solid jaws
5 – 2-piece jaws

Type of jaws and material of chuck body:

Independent chucks

4 – Solid jaws / cast iron body
5 – 2-piece jaws / cast iron body
6 – Solid jaws / steel body
7 – 2-piece jaws / steel body

INHALT
TABLE OF CONTENTS

I PLANSPIRALFUTTER UND KEILSTANGENFUTTER
SELF-CENTERING SCROLL AND WEDGE BAR CHUCKS — 14-44

	TYP TYPE	ANZAHL DER BACKEN NUMBER OF JAWS	SPINDELAUFNAHME TYPE OF MOUNTING	MATERIAL MATERIAL	SEITE PAGE
	3105		DIN 6350	GUSS · CAST IRON	14
P	3504-P		DIN 6350	STAHL · STEEL	15
P	3505-P		DIN 6350	STAHL · STEEL	15
P	3514-P		DIN 55026	STAHL · STEEL	16
P	3515-P		DIN 55026	STAHL · STEEL	16
P	3534-P		DIN 55027	STAHL · STEEL	17
P	3535-P		DIN 55027	STAHL · STEEL	17
P	3544-P		DIN 55029	STAHL · STEEL	18
P	3545-P		DIN 55029	STAHL · STEEL	18
P	3574-P		DIN 6350*	STAHL · STEEL	19
P	3575-P		DIN 6350*	STAHL · STEEL	19
	3504		DIN 6350	STAHL · STEEL	20
	3505		DIN 6350	STAHL · STEEL	20
	3204		DIN 6350	GUSS · CAST IRON	21
	3205		DIN 6350	GUSS · CAST IRON	21
	3514		DIN 55026	STAHL · STEEL	22
	3515		DIN 55026	STAHL · STEEL	22
	3214		DIN 55026	GUSS · CAST IRON	23
	3215		DIN 55026	GUSS · CAST IRON	23
	3534		DIN 55027	STAHL · STEEL	24
	3535		DIN 55027	STAHL · STEEL	24
	3234		DIN 55027	GUSS · CAST IRON	25
	3235		DIN 55027	GUSS · CAST IRON	25
	3544		DIN 55029	STAHL · STEEL	26
	3545		DIN 55029	STAHL · STEEL	26
	3244		DIN 55029	GUSS · CAST IRON	27
	3245		DIN 55029	GUSS · CAST IRON	27
	3574		DIN 6350*	STAHL · STEEL	28
	3575		DIN 6350*	STAHL · STEEL	28
	3274		DIN 6350*	GUSS · CAST IRON	29
	3275		DIN 6350*	GUSS · CAST IRON	29
	3704		DIN 6350	STAHL · STEEL	30
	3705		DIN 6350	STAHL · STEEL	30
	3604		DIN 6350	GUSS · CAST IRON	31
	3605		DIN 6350	GUSS · CAST IRON	31
	3734		DIN 55027	STAHL · STEEL	32
	3735		DIN 55027	STAHL · STEEL	32
	3634		DIN 55027	GUSS · CAST IRON	33
	3635		DIN 55027	GUSS · CAST IRON	33
	3744		DIN 55029	STAHL · STEEL	34
	3745		DIN 55029	STAHL · STEEL	34
	3644		DIN 55029	GUSS · CAST IRON	35
	3645		DIN 55029	GUSS · CAST IRON	35
	3774		DIN 6350*	STAHL · STEEL	36
	3775		DIN 6350*	STAHL · STEEL	36
	3674		DIN 6350*	GUSS · CAST IRON	37
	3675		DIN 6350*	GUSS · CAST IRON	37
	3806		DIN 6350	STAHL · STEEL	38
	3807		DIN 6350	STAHL · STEEL	38
	3804		DIN 6350	GUSS · CAST IRON	39
	3805		DIN 6350	GUSS · CAST IRON	39
O	3597		DIN 6350	STAHL · STEEL	40
O	3295			GUSS · CAST IRON	41
W	4505		DIN 6351	GUSS · CAST IRON	42
W	4705		DIN 6351	STAHL · STEEL	42
W	4605		DIN 6351	GUSS · CAST IRON	43
W	4805		DIN 6351	STAHL · STEEL	43
RHU	3474		DIN 6350	STAHL · STEEL	44
RHU	3475		DIN 6350	STAHL · STEEL	44

INHALT
TABLE OF CONTENTS

II SONDERSPANNLÖSUNGEN / SPECIAL CLAMPING SOLUTIONS 46-54

TYP / TYPE	ANZAHL DER BACKEN / NUMBER OF JAWS	BESCHREIBUNG / DESCRIPTION	MATERIAL / MATERIAL	SEITE / PAGE
3202	3	DREHFUTTER MIT DOPPELTER BACKENFÜHRUNG / WITH DOUBLE JAW GUIDES	GUSS / CAST IRON	46
3203	3	DREHFUTTER MIT DOPPELTER BACKENFÜHRUNG / WITH DOUBLE JAW GUIDES	GUSS / CAST IRON	46
3264	3	DREHFUTTER MIT RADIALER FEINEINSTELLUNG / WITH FINE ADJUSTMENT	GUSS / CAST IRON	47
3265	3	DREHFUTTER MIT RADIALER FEINEINSTELLUNG / WITH FINE ADJUSTMENT	GUSS / CAST IRON	47
3564	3	DREHFUTTER MIT RADIALER FEINEINSTELLUNG / WITH FINE ADJUSTMENT	STAHL / STEEL	48
3565	3	DREHFUTTER MIT RADIALER FEINEINSTELLUNG / WITH FINE ADJUSTMENT	STAHL / STEEL	48
3864	4	DREHFUTTER MIT RADIALER FEINEINSTELLUNG / WITH FINE ADJUSTMENT	STAHL / STEEL	49
3865	4	DREHFUTTER MIT RADIALER FEINEINSTELLUNG / WITH FINE ADJUSTMENT	STAHL / STEEL	49
3286	3	DREHFUTTER FÜR KLEINE SPANNDURCHMESSER / FOR SMALL TURNING DIAMETERS	STAHL / STEEL	50
3266	3	KRANZSPANNFUTTER / FOR SHARPENING DRILLS	STAH / STEEL	51
3866	4	KRANZSPANNFUTTER / FOR SHARPENING DRILLS	STAHL / STEEL	52
3867	4	KRANZSPANNFUTTER / FOR SHARPENING DRILLS	STAH / STEEL	53
3975	4	SPANNZANGENFUTTER / 5C COLLET CHUCKS	STAHL / STEEL	54
3960		SPANNZANGENFUTTER / 5C COLLET CHUCKS	STAHL / STEEL	54

III PLANSCHEIBEN / INDEPENDENT CHUCKS 56-62

	TYP / TYPE	ANZAHL DER BACKEN / NUMBER OF JAWS	SPINDELAUFNAHME / TYPE OF MOUNTING	MATERIAL / MATERIAL	SEITE / PAGE
	4306	4		STAHL / STEEL	56
	4307	4		STAHL / STEEL	56
	4304	4		GUSS / CAST IRON	57
	4305	4		GUSS / CAST IRON	57
	4314	4	DIN 55026	GUSS / CAST IRON	58
	4334	4	DIN 55027	GUSS / CAST IRON	59
	4344	4	DIN 55029	GUSS / CAST IRON	60
HD O	4317 HD	4	DIN 55026	STAHL / STEEL	61
HD O	4347 HD	4	DIN 55029	STAHL / STEEL	62

IV ÜBERGRÖSSEN / LARGE DIAMETERS WORKHOLDING 65-77

TYP / TYPE	ANZAHL DER BACKEN / NUMBER OF JAWS	BESCHREIBUNG / DESCRIPTION	MATERIAL / MATERIAL	SEITE / PAGE
4200		AUFSPANNPLATTEN / FACE PLATES	STAHL / STEEL	65
3505	3	PLANSPIRALFUTTER / SELF-CENTERING SCROLL CHUCKS	STAHL / STEEL	66
3205	3	PLANSPIRALFUTTER / SELF-CENTERING SCROLL CHUCKS	GUSS / CAST IRON	67
3705	4	PLANSPIRALFUTTER / SELF-CENTERING SCROLL CHUCKS	STAHL / STEEL	68
3605	4	PLANSPIRALFUTTER / SELF-CENTERING SCROLL CHUCKS	GUSS / CAST IRON	69
3807	4	PLANSPIRALFUTTER / SELF-CENTERING SCROLL CHUCKS	STAHL / STEEL	70
3805	4	PLANSPIRALFUTTER / SELF-CENTERING SCROLL CHUCKS	GUSS / CAST IRON	71
4706	3	WESCOTT-FUTTER / COMBINATION CHUCKS (WESCOTT)	STAHL / STEEL	72
4506	3	WESCOTT-FUTTER / COMBINATION CHUCKS (WESCOTT)	GUSS / CAST IRON	73
4806	4	WESCOTT-FUTTER / COMBINATION CHUCKS (WESCOTT)	STAHL / STEEL	74
4606	4	WESCOTT-FUTTER / COMBINATION CHUCKS (WESCOTT)	GUSS / CAST IRON	75
4307	4	PLANSCHEIBEN / INDEPENDENT CHUCKS	STAHL / STEEL	76
4305	4	PLANSCHEIBEN / INDEPENDENT CHUCKS	GUSS / CAST IRON	77

BESCHREIBUNG DER PIKTOGRAMME
PICTOGRAM DESCRIPTION

V ZUBEHÖR UND ERSATZTEILE
SPARE PARTS & ACCESSORIES **85-129**

VI TECHNISCHE DATEN
TECHNICAL DATA **130-136**

W Wescott-Futter
Combination Chuck (Wescott)

RHU Keilstangenfutter
Self-centering wedge bar chucks

O Oil Country Chucks Serie mit grosser Durchgangsbohrung
Oil Country Chucks with large through-hole

HD Schwerlast
High Durability

P Premium

PRODUKTKATEGORIEN
CATEGORIES OF PRODUCTS

- Produkte lagerhaltig
  Product available
- Fertigung nach Absprache
  Possible temporary lack of availability
- Produkte auf Anfrage
  Upon request

Spindelaufnahme:
Type of mounting:

- 6350 DIN — Zylindrische Zentrieraufnahme
  Plain Back Mounting
- 55026 DIN — Kurzkegelaufnahme mit Verschraubung von vorne
  Type A Mounting
- 55027 DIN — Kurzkegelaufnahme mit Stehbolzen (BAYONET) vorne
  Type C Mounting (BAYONET)
- 55029 DIN — Kurzkegelaufnahme mit CAMLOCK-Bolzen
  Type D Mounting (CAMLOCK)
- 6350* DIN — Zylindrische Zentrieraufnahme mit Verschraubung von vorne
  Front Mounting with Plain Back

Anzahl der Backen:
Number of jaws:

- 2-Backen
  2-Jaw
- 3-Backen
  3-Jaw
- 4-Backen
  4-Jaw
- 6-Backen
  6-Jaw

Art der Backen:
Type of jaws:

- Einteilige Backen
  Solid jaws
- Geteilte Backen
  2-piece jaws

Material des Körpers:
Material of body:

- STAHL STEEL — Stahl
  Steel
- GUSS CAST IRON — Guss
  Cast iron

PLANSPIRALFUTTER
SELF-CENTERING SCROLL CHUCKS

UNSERE TOPSELLER

Hochwertige Planspiralfutter in Standard- und Präzisionsausführung
- seit Jahrzehnten bekannt, erprobt und unkopierbar.

Trust in BISON!

OUR TOPSELLER

BISON continues to manufacture our famous high quality Standard and Premium Lathe Chucks – proven for decades, and unique in its quality and design.

Trust in BISON!

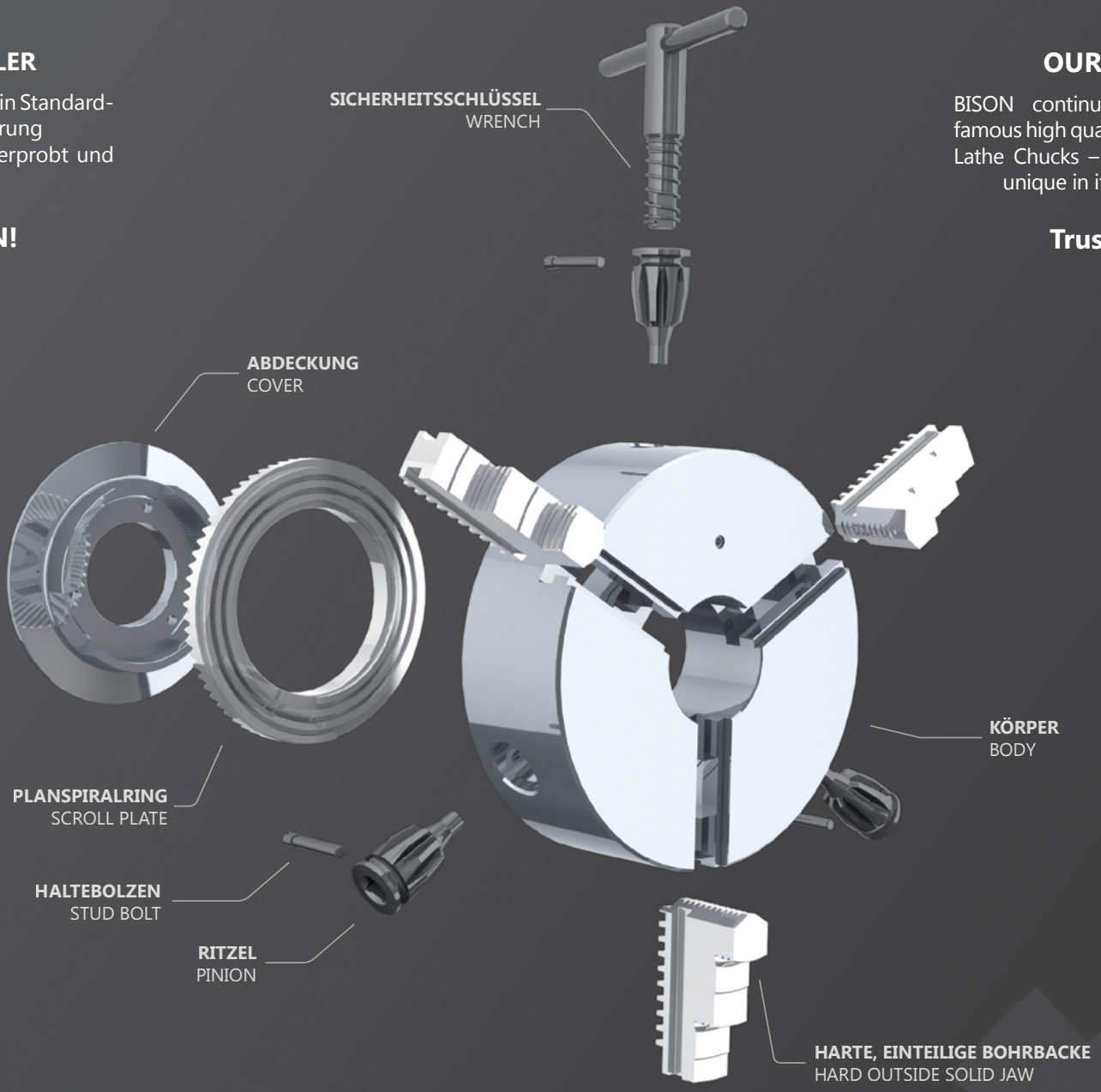

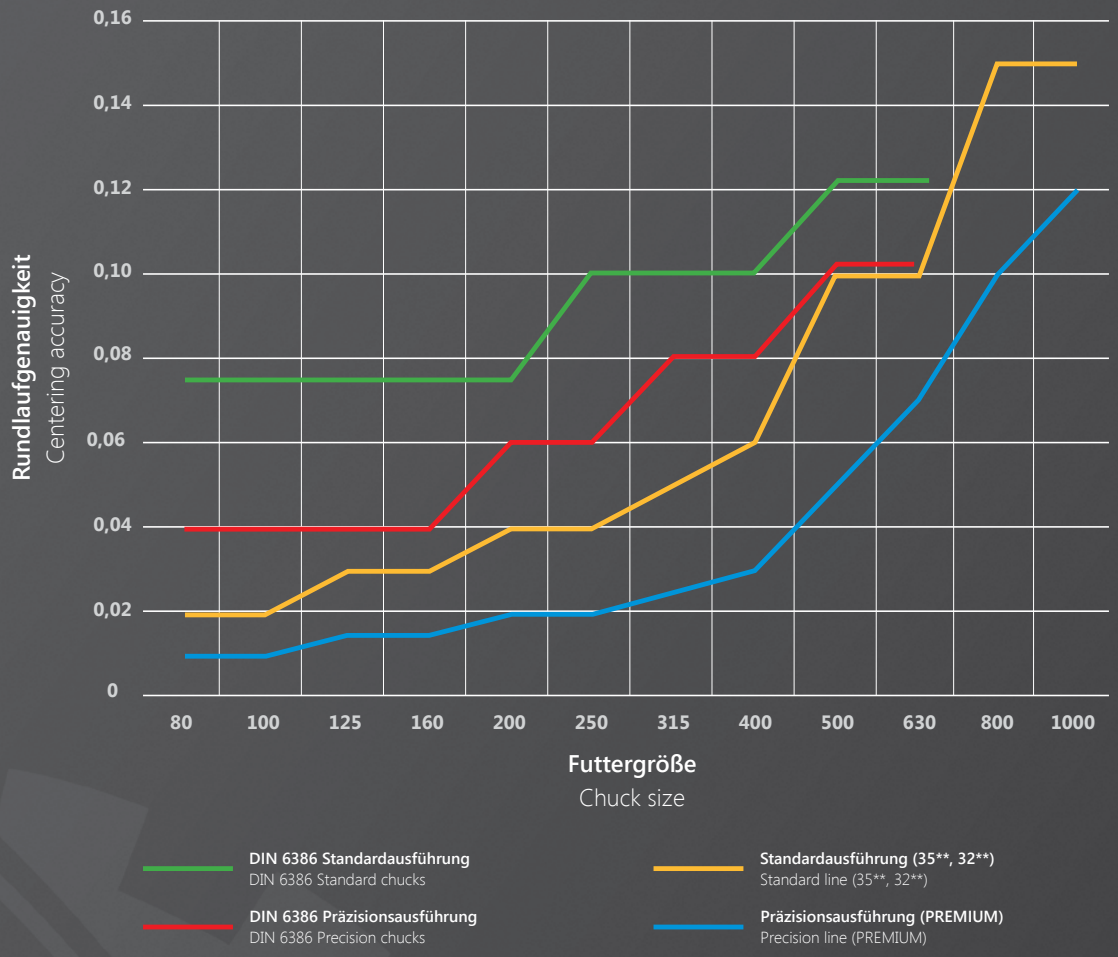

Wir fertigen unsere hochwertigen Planspiralfutter aus geschmiedetem Stahl oder Gusseisen - alle Arbeitsflächen werden induktionsgehärtet und geschliffen.

Unsere Futter werden den höchsten Anforderungen in Sachen Stabilität und Lebensdauer gerecht – so, wie Sie es von uns gewohnt sind und erwarten können.

Unsere strengen Qualitätsnormen gewährleisten, dass unsere Planspiralfutter die geforderte DIN-Norm z.B. hinsichtlich Rundlaufgenauigkeit um mindestens die Hälfte unterschreiten.

BISON Originals – M-powered by precision!

We manufacture our high quality lathe chucks from forged steel or cast iron – all working surfaces are induction hardened and ground.

Our chucks meet the highest requirements in terms of stability and durability needs – just as you are accustomed and rightly expect from us.

Our strict quality standards ensure, that the accuracy of our chucks falls well above the required DIN standards for all BISON chucks.

BISON Originals – M-powered by precision!

3105



Standard Zubehör
Standard accessories

- 1 Satz weiche Aufsatzbacken
  1 Set of soft top jaws
- 1 Satz harte Grundbacken
  1 Set of hard master jaws
- 1 Schlüssel
  1 Wrench

Ersatzteile • Spare parts **85-129**
Technische Daten • Technical data **130-136**

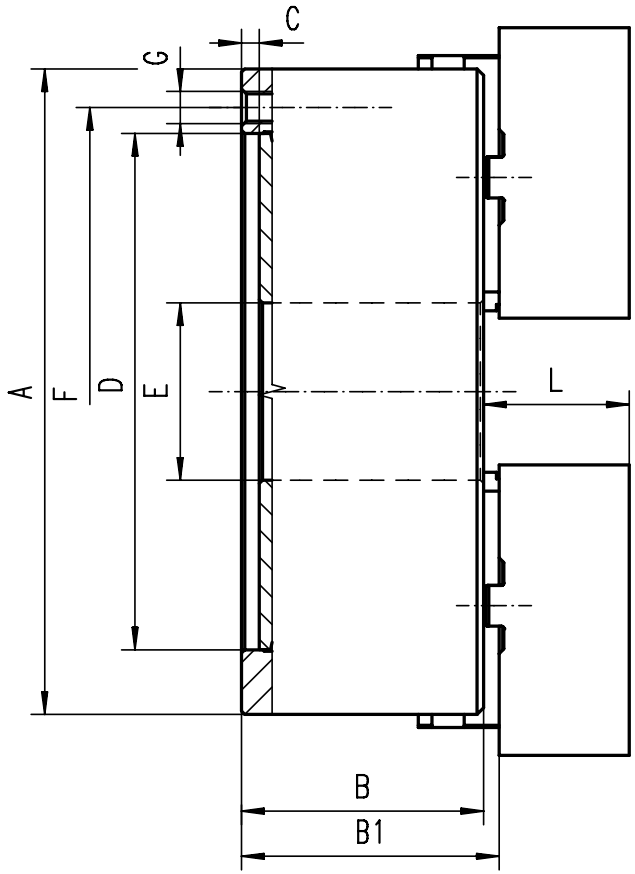

- **Gehärtete und geschliffene Oberflächen aller relevanten Baugruppen**
- **Planspirale gewuchtet**
- Hardened and ground working surfaces
- Balanced scroll plate

Artikel Nr.	Typ
Code No.	Type
● 3105105040300	3105-160
● 3105105050500	3105-200
● 3105105060700	3105-250
○ 3105105070900	3105-315

A	B	B1	C	D H7	E	F	G	L	kg
160	64,5	69,3	4	125	42	140	6xM10	43	10
200	75,0	79,8	4	160	55	176	6xM10	45	17,5
250	85,0	88,8	5	200	76	224	6xM12	53	29
315	94,0	99,1	5	260	103	286	6xM16	57	50

Größere Durchmesser finden Sie auf Seite 65-77! • Larger diameters available on page 65-77!

3504-P



Standard Zubehör
Standard accessories

- 1 Satz harte einteilige Bohrbacken
  1 Set of hard outside-inside solid jaws
- 1 Satz harte einteilige Drehbacken
  1 Set of hard outside solid jaws
- 1 Schlüssel
  1 Wrench

Ersatzteile • Spare parts **85-129**
Technische Daten • Technical data **130-136**

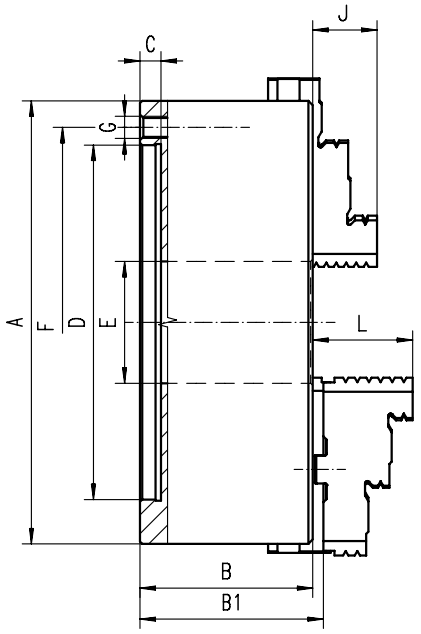

- **Unsere hochwertigen BISON PREMIUM Futter zeichnen sich durch besonders hohe Genauigkeiten aus und eignen sich für alle Arbeiten, die ein maximales Maß an Präzision erfordern - speziell designt für unsere anspruchsvollen Kunden**
- **Gehärtete und geschliffene Oberflächen aller relevanten Baugruppen**
- **Planspirale gewuchtet**
- **Drehfutter ab ø500mm haben zusätzliche T-Nuten**

- BISON PREMIUM chucks are characterized by exceptionally high accuracy values for all operations that require maximum precision - specially designed for our most demanding customers
- Hardened and ground working surfaces
- Balanced scroll plate
- Chucks above ø500mm have additional T-slots

Artikel Nr. Code No.	Typ Type
353504010500	3504-80-P
353504020700	3504-100-P
353504030900	3504-125-P
353504040000	3504-160-P
353504050200	3504-200-P
353504060400	3504-250-P
353504070600	3504-315-P
353504080800	3504-400-P
353504735900	3504-500-P
353504730500	3504-630-P

A	B	B1	C	D H7	E	F	G	J	L	kg
80	44,0	-	3	56	16,0	67,0	3xM6	13	-	1,5
100	50,0	-	3	70	20,0	83,0	3xM8	16	-	2,8
125	59,5	64,3	4	95	35,5	108,0	3xM8	20	40,0	5,0
160	68,0	72,8	4	125	42,0	140,0	6xM10	32	43,0	10,0
200	78,0	82,8	4	160	55,0	176,0	6xM10	29	45,0	17,5
250	89,0	92,8	5	200	76,0	224,0	6xM12	34	53,0	29,0
315	96,2	101,3	5	260	103,0	286,0	6xM16	43	57,0	50,0
400	109,0	116,8	5	330	136,0	362,0	6xM16	55	67,0	85,0
500	119,0	129,8	5	420	190,0	458,0	6xM16	60	79,0	145,0
630	129,0	140,3	7	545	252,0	586,0	6xM16	70	87,0	250,0

Größere Durchmesser finden Sie auf Seite 65-77! • Larger diameters available on page 65-77!

3505-P



Standard Zubehör
Standard accessories

- 1 Satz harte Aufsatzbacken
  1 Set of hard top jaws
- 1 Satz harte Grundbacken
  1 Set of hard master jaws
- 1 Schlüssel
  1 Wrench

Ersatzteile • Spare parts **85-129**
Technische Daten • Technical data **130-136**

Typ Type	Artikel Nr. Code No.
-	-
-	-
3505-125-P	353505030700
3505-160-P	353505040900
3505-200-P	353505050000
3505-250-P	353505060200
3505-315-P	353505070400
3505-400-P	353505080600
3505-500-P	353505155500
3505-630-P	353505160300

3514-P



Standard Zubehör
Standard accessories

- **1 Satz harte einteilige Bohrbacken**
  1 Set of hard outside-inside solid jaws
- **1 Satz harte einteilige Drehbacken**
  1 Set of hard outside solid jaws
- **1 Schlüssel**
  1 Wrench

Ersatzteile • Spare parts **85-129**
Technische Daten • Technical data **130-136**

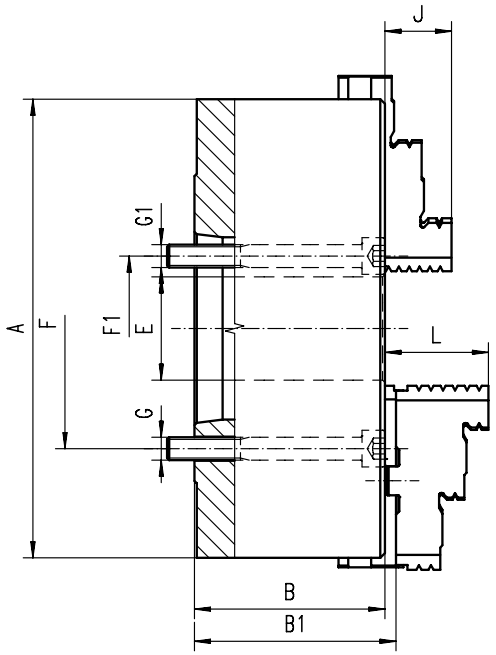

- **Unsere hochwertigen BISON PREMIUM Futter zeichnen sich durch besonders hohe Genauigkeiten aus und eignen sich für alle Arbeiten, die ein maximales Maß an Präzision erfordern - speziell designt für unsere anspruchsvollen Kunden**
- **Gehärtete und geschliffene Oberflächen aller relevanten Baugruppen**
- **Planspirale gewuchtet**
- **Drehfutter ab ø500mm haben zusätzliche T-Nuten**
- BISON PREMIUM chucks are characterized by exceptionally high accuracy values for all operations that require maximum precision - specially designed for our most demanding customers
- Hardened and ground working surfaces
- Balanced scroll plate
- Chucks above ø500mm have additional T-slots

Artikel Nr.	Typ
Code No.	Type
○ 353514260300	3514-160-5-P
○ 353514300300	3514-200-5-P
○ 353514310500	3514-200-6-P
● 353514330900	3514-250-5-P
● 353514340000	3514-250-6-P
○ 353514350200	3514-250-8-P
○ 353514370600	3514-315-6-P
● 353514380800	3514-315-8-P
● 353514410600	3514-400-8-P
● 353514421000	3514-400-11-P
● 353514540200	3514-500-8-P
● 353514541500	3514-500-11-P
● 353514530000	3514-630-11-P
● 353514531300	3514-630-15-P

A	KK 1:4	B	B1	E	F	F1	G	G1	J	L	kg
	ST 1:4										
160	5	68,0	72,8	42,0	-	61,9	-	3xM10	32	43,0	10
200	5	78,0	82,8	42,0	-	61,9	-	3xM10	29	45,0	19
200	6	78,0	82,8	55,0	-	82,6	-	3xM12	29	45,0	19
250	5	89,0	92,8	76,0	104,8	-	3xM10	-	34	53,0	32
250	6	89,0	92,8	55,0	-	82,6	-	6xM12	34	53,0	32
250	8	89,0	92,8	76,0	-	111,1	-	6xM16	34	53,0	32
315	6	96,2	101,3	103,0	133,4	-	6xM12	-	43	57,0	55
315	8	96,2	101,3	80,0	-	111,1	-	6xM16	43	57,0	55
400	8	108,0	116,8	136,0	171,4	-	6xM16	-	55	67,0	92
400	11	108,0	116,8	130,0	-	165,1	-	6xM20	55	67,0	92
500	8	119,0	129,8	136,0	171,4	-	6xM16	-	60	79,0	160
500	11	119,0	129,8	190,0	235,0	-	6xM20	-	60	79,0	160
630	11	129,0	140,3	190,0	235,0	-	6xM20	-	70	87,0	285
630	15	129,0	140,3	252,0	330,2	-	6xM24	-	70	87,0	285

Größere Durchmesser finden Sie auf Seite 65-77! • Larger diameters available on page 65-77!

3515-P



Standard Zubehör
Standard accessories

- **1 Satz harte Aufsatzbacken**
  1 Set of hard top jaws
- **1 Satz harte Grundbacken**
  1 Set of hard master jaws
- **1 Schlüssel**
  1 Wrench

Ersatzteile • Spare parts **85-129**
Technische Daten • Technical data **130-136**

Typ	Artikel Nr.
Type	Code No.
3515-160-5-P	353515250000 ●
3515-200-5-P	353515290700 ○
3515-200-6-P	353515300100 ○
3515-250-5-P	353515320500 ●
3515-250-6-P	353515330700 ○
3515-250-8-P	353515340900 ●
3515-315-6-P	353515360200 ●
3515-315-8-P	353515370400 ●
3515-400-8-P	353515400200 ○
3515-400-11-P	353515411700 ●
3515-500-8-P	353515552800 ●
3515-500-11-P	353515551500 ●
3515-630-11-P	353515562000 ●
3515-630-15-P	353515561700 ○

Spindelaufnahme Norm — Type of mounting
Material des Körpers — Material of chuck body
Anzahl der Backen — Number of jaws
Art der Backen — Type of jaws

3534-P



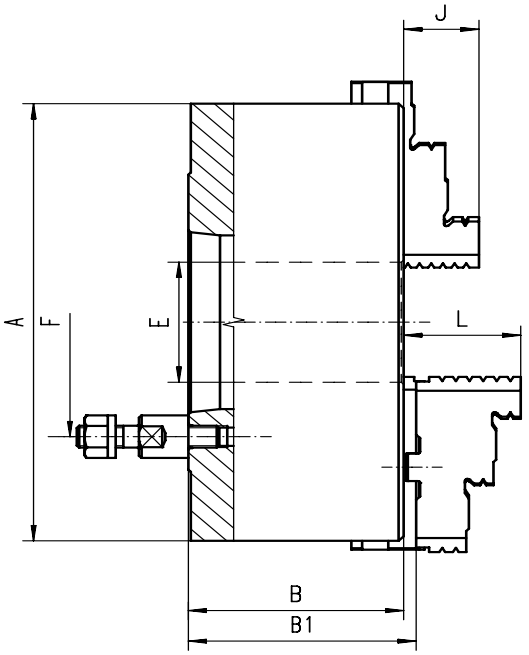

Standard Zubehör
Standard accessories

- 1 Satz harte einteilige Bohrbacken
  1 Set of hard outside-inside solid jaws
- 1 Satz harte einteilige Drehbacken
  1 Set of hard outside solid jaws
- 1 Schlüssel
  1 Wrench

Ersatzteile • Spare parts **85-129**
Technische Daten • Technical data **130-136**

- **Unsere hochwertigen BISON PREMIUM Futter zeichnen sich durch besonders hohe Genauigkeiten aus und eignen sich für alle Arbeiten, die ein maximales Maß an Präzision erfordern - speziell designt für unsere anspruchsvollen Kunden**
- **Gehärtete und geschliffene Oberflächen aller relevanten Baugruppen**
- **Planspirale gewuchtet**
- **Drehfutter ab ø500mm haben zusätzliche T-Nuten**

- BISON PREMIUM chucks are characterized by exceptionally high accuracy values for all operations that require maximum precision - specially designed for our most demanding customers
- Hardened and ground working surfaces
- Balanced scroll plate
- Chucks above ø500mm have additional T-slots

Artikel Nr.	Typ
Code No.	Type
353534200700	3534-125-3-P
353534220000	3534-125-4-P
353534240400	3534-160-4-P
353534250600	3534-160-5-P
353534290300	3534-200-5-P
353534300800	3534-200-6-P
353534330300	3534-250-6-P
353534340500	3534-250-8-P
353534360900	3534-315-6-P
353534370000	3534-315-8-P
353534380200	3534-315-11-P
353534400900	3534-400-8-P
353534410000	3534-400-11-P
353534751300	3534-500-8-P
353534752600	3534-500-11-P
353534760200	3534-630-11-P
353534761500	3534-630-15-P

A	KK 1:4	B	B1	E	F	Stehbolzen	J	L	kg
	ST 1:4					Stud bolts			
125	3	59,5	64,8	32,0	75,0	3	20	40,0	5
125	4	59,5	64,8	32,0	85,0	3	20	40,0	5
160	4	68,0	72,8	42,0	85,0	3	32	43,0	9
160	5	68,0	72,8	42,0	104,8	4	32	43,0	9
200	5	78,0	82,8	55,0	104,8	4	29	45,0	19
200	6	78,0	82,8	55,0	133,4	4	29	45,0	19
250	6	89,0	92,8	76,0	133,4	4	34	53,0	32
250	8	89,0	92,8	76,0	171,4	4	34	53,0	32
315	6	96,2	101,3	103,0	171,4	4	43	57,0	51
315	8	96,2	101,3	103,0	171,4	4	43	57,0	51
315	11	111,7	116,8	103,0	235,0	6	43	57,0	51
400	8	108,0	116,8	136,0	171,4	4	55	67,0	101
400	11	108,0	116,8	136,0	235,0	6	55	67,0	101
500	8	119,0	129,8	136,0	171,4	4	60	79,0	150
500	11	119,0	129,8	190,0	235,0	6	60	79,0	150
630	11	129,0	140,3	190,0	235,0	6	70	87,0	274
630	15	129,0	140,3	252,0	330,2	6	70	87,0	274

Größere Durchmesser finden Sie auf Seite 65-77! • Larger diameters available on page 65-77!

3535-P



Standard Zubehör
Standard accessories

- 1 Satz harte Aufsatzbacken
  1 Set of hard top jaws
- 1 Satz harte Grundbacken
  1 Set of hard master jaws
- 1 Schlüssel
  1 Wrench

Ersatzteile • Spare parts **85-129**
Technische Daten • Technical data **130-136**

Typ	Artikel Nr.
Type	Code No.
3535-125-3-P	353535210700
3535-125-4-P	353535220900
3535-160-4-P	353535240200
3535-160-5-P	353535250400
3535-200-5-P	353535290100
3535-200-6-P	353535300600
3535-250-6-P	353535330100
3535-250-8-P	353535340300
3535-315-6-P	353535360700
3535-315-8-P	353535370900
3535-315-11-P	353535380000
3535-400-8-P	353535400700
3535-400-11-P	353535410900
3535-500-8-P	353535750900
3535-500-11-P	353535751100
3535-630-11-P	353535760000
3535-630-15-P	353535761300

3544-P



Standard Zubehör
Standard accessories

- **1 Satz harte einteilige Bohrbacken**
  1 Set of hard outside-inside solid jaws
- **1 Satz harte einteilige Drehbacken**
  1 Set of hard outside solid jaws
- **1 Schlüssel**
  1 Wrench

Ersatzteile • Spare parts **85-129**
Technische Daten • Technical data **130-136**

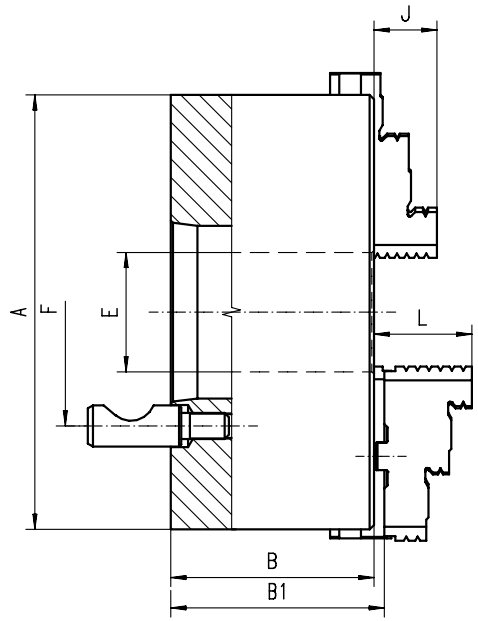

- **Unsere hochwertigen BISON PREMIUM Futter zeichnen sich durch besonders hohe Genauigkeiten aus und eignen sich für alle Arbeiten, die ein maximales Maß an Präzision erfordern - speziell designt für unsere anspruchsvollen Kunden**
- **Gehärtete und geschliffene Oberflächen aller relevanten Baugruppen**
- **Planspirale gewuchtet**
- **Drehfutter ab ø500mm haben zusätzliche T-Nuten**
- BISON PREMIUM chucks are characterized by exceptionally high accuracy values for all operations that require maximum precision - specially designed for our most demanding customers
- Hardened and ground working surfaces
- Balanced scroll plate
- Chucks above ø500mm have additional T-slots

Artikel Nr. / Code No.	Typ / Type
353544210600	3544-125-3-P
353544240100	3544-160-4-P
353544250300	3544-160-5-P
353544280900	3544-200-4-P
353544290000	3544-200-5-P
353544300500	3544-200-6-P
353544330000	3544-250-6-P
353544340200	3544-250-8-P
353544370800	3544-315-8-P
353544380000	3544-315-11-P
353544400600	3544-400-8-P
353544410800	3544-400-11-P
353544450500	3544-500-8-P
353544451800	3544-500-11-P
353544460700	3544-630-11-P
353544461000	3544-630-15-P

A	KK 1:4 / ST 1:4	B	B1	E	F	Stehbolzen / Stud bolts	J	L	kg
125	3	59,5	64,8	32,0	70,6	3	20	40,0	5
160	4	68,0	72,8	42,0	82,6	3	32	43,0	9
160	5	68,0	72,8	42,0	104,8	6	32	43,0	9
200	4	78,0	82,8	55,0	82,6	3	29	45,0	19
200	5	78,0	82,8	55,0	104,8	6	29	45,0	19
200	6	78,0	82,8	55,0	133,4	6	29	45,0	19
250	6	89,0	92,8	76,0	133,4	6	34	53,0	32
250	8	89,0	92,8	76,0	171,4	6	34	53,0	32
315	8	96,2	101,3	103,0	171,4	6	43	57,0	51
315	11	111,7	116,8	103,0	235,0	6	43	57,0	51
400	8	108,0	116,8	136,0	171,4	6	55	67,0	101
400	11	108,0	116,8	136,0	235,0	6	55	67,0	101
500	8	119,0	129,8	136,0	171,4	6	60	79,0	150
500	11	119,0	129,8	190,0	235,0	6	60	79,0	150
630	11	129,0	140,3	190,0	235,0	6	70	87,0	274
630	15	129,0	140,3	252,0	330,2	6	70	87,0	274

Größere Durchmesser finden Sie auf Seite 65-77! • Larger diameters available on page 65-77!

3545-P



Standard Zubehör
Standard accessories

- **1 Satz harte Aufsatzbacken**
  1 Set of hard top jaws
- **1 Satz harte Grundbacken**
  1 Set of hard master jaws
- **1 Schlüssel**
  1 Wrench

Ersatzteile • Spare parts **85-129**
Technische Daten • Technical data **130-136**

Typ / Type	Artikel Nr. / Code No.
3545-125-3-P	353545210400
3545-160-4-P	353545240000
3545-160-5-P	353545250100
3545-200-4-P	353545280700
3545-200-5-P	353545290900
3545-200-6-P	353545300300
3545-250-6-P	353545330900
3545-250-8-P	353545340000
3545-315-8-P	353545370600
3545-315-11-P	353545380800
3545-400-8-P	353545400400
3545-400-11-P	353545410600
3545-500-8-P	353545450300
3545-500-11-P	353545451600
3545-630-11-P	353545460500
3545-630-15-P	353545461800

Spindelaufnahme Norm / Type of mounting
Material des Körpers / Material of chuck body
Anzahl der Backen / Number of jaws
Art der Backen / Type of jaws

3574-P



Standard Zubehör
Standard accessories

- 1 Satz harte einteilige Bohrbacken
  1 Set of hard outside-inside solid jaws
- 1 Satz harte einteilige Drehbacken
  1 Set of hard outside solid jaws
- 1 Schlüssel
  1 Wrench

Ersatzteile • Spare parts **85-129**
Technische Daten • Technical data **130-136**

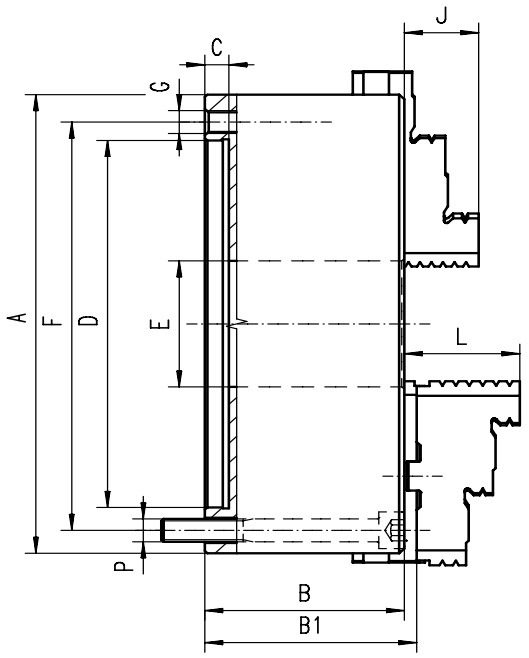

- **Unsere hochwertigen BISON PREMIUM Futter zeichnen sich durch besonders hohe Genauigkeiten aus und eignen sich für alle Arbeiten, die ein maximales Maß an Präzision erfordern - speziell designt für unsere anspruchsvollen Kunden**
- **Gehärtete und geschliffene Oberflächen aller relevanten Baugruppen**
- **Planspirale gewuchtet**
- **Drehfutter ab ø500mm haben zusätzliche T-Nuten**
- **Flexible Befestigungsmöglichkeit des Flansches von vorne oder hinten**
- BISON PREMIUM chucks are characterized by exceptionally high accuracy values for all operations that require maximum precision - specially designed for our most demanding customers
- Hardened and ground working surfaces
- Balanced scroll plate
- Chucks above ø500mm have additional T-slots
- Flexible mounting system: mounting from the back or front of the chuck by use of an adapter plate

Artikel Nr.	Typ
Code No.	Type
○ 353574010600	3574-80-P
○ 353574020800	3574-100-P
○ 353574030000	3574-125-P
● 353574040100	3574-160-P
● 353574050300	3574-200-P
○ 353574060500	3574-250-P
○ 353574070700	3574-315-P
○ 353574080900	3574-400-P
● 353574151700	3574-500-P
● 353574160600	3574-630-P

A	B	B1	C	D H7	E	F	G	J	L	P	kg
80	44,0	-	3	56	16,0	67	3xM6	13	-	3xM6	1,5
100	50,0	-	3	70	20,0	83	3xM8	16	-	3xM8	2,8
125	59,5	64,3	4	95	35,5	108	3xM8	20	40,0	3xM8	5,0
160	68,0	72,8	4	125	42,0	140	3xM10	32	43,0	3xM10	10,0
200	78,0	82,8	4	160	55,0	176	3xM10	29	45,0	3xM10	17,5
250	89,0	92,8	5	200	76,0	224	3xM12	34	53,0	3xM12	29,0
315	97,2	101,3	5	260	103,0	286	3xM16	43	57,0	3xM16	50,0
400	109,0	116,8	5	330	136,0	362	3xM16	55	67,0	3xM16	85,0
500	119,0	129,8	5	420	190,0	458	6xM16	60	79,0	6xM16	145,0
630	129,0	140,3	7	545	252,0	586	6xM16	70	87,0	6xM16	250,0

Größere Durchmesser finden Sie auf Seite 65-77! • Larger diameters available on page 65-77!

3575-P



Standard Zubehör
Standard accessories

- 1 Satz harte Aufsatzbacken
  1 Set of hard top jaws
- 1 Satz harte Grundbacken
  1 Set of hard master jaws
- 1 Schlüssel
  1 Wrench

Ersatzteile • Spare parts **85-129**
Technische Daten • Technical data **130-136**

Typ	Artikel Nr.
Type	Code No.
-	-
-	-
3575-125-P	353575030800 ○
3575-160-P	353575040000 ●
3575-200-P	353575050100 ●
3575-250-P	353575060300 ●
3575-315-P	353575070500 ●
3575-400-P	353575080700 ○
3575-500-P	353574150200 ●
3575-630-P	353574160400 ●

3504



Standard Zubehör
Standard accessories

- 1 Satz harte einteilige Bohrbacken
  1 Set of hard outside-inside solid jaws
- 1 Satz harte einteilige Drehbacken
  1 Set of hard outside solid jaws
- 1 Schlüssel
  1 Wrench

Ersatzteile • Spare parts **85-129**
Technische Daten • Technical data **130-136**

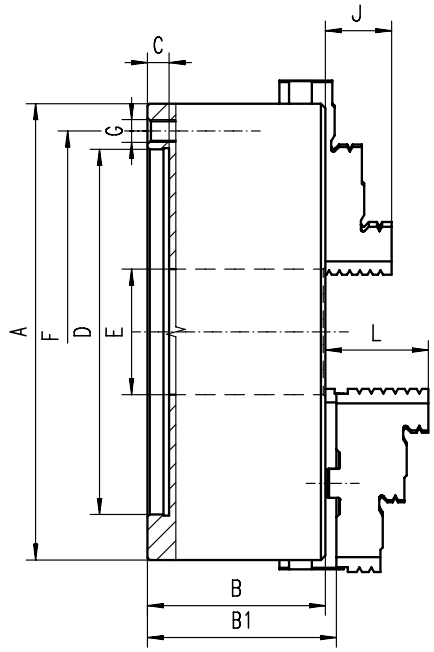

- Gehärtete und geschliffene Oberflächen aller relevanten Baugruppen
- Planspirale gewuchtet
- Drehfutter ab ø500mm haben zusätzliche T-Nuten

- Hardened and ground working surfaces
- Balanced scroll plate
- Chucks above ø500mm have additional T-slots

3505



Standard Zubehör
Standard accessories

- 1 Satz harte Aufsatzbacken
  1 Set of hard top jaws
- 1 Satz harte Grundbacken
  1 Set of hard master jaws
- 1 Schlüssel
  1 Wrench

Ersatzteile • Spare parts **85-129**
Technische Daten • Technical data **130-136**

Artikel Nr. / Code No.	Typ / Type	A	B	B1	C	D H7	E	F	G	J	L	kg	Typ / Type	Artikel Nr. / Code No.
● 353504510000	3504-80	80	44,0	-	3	56	16,0	67,0	3xM6	13	-	1,5	-	-
● 353504520100	3504-100	100	50,0	-	3	70	20,0	83,0	3xM8	16	-	2,8	-	-
● 353504530300	3504-125	125	59,5	64,3	4	95	35,5	108,0	3xM8	20	40,0	5,0	3505-125	353505530100 ●
● 353504540500	3504-160	160	68,0	72,8	4	125	42,0	140,0	6xM10	32	43,0	10,0	3505-160	353505540300 ●
● 353504550700	3504-200	200	78,0	82,8	4	160	55,0	176,0	6xM10	29	45,0	17,5	3505-200	353505550500 ●
● 353504560900	3504-250	250	89,0	92,8	5	200	76,0	224,0	6xM12	34	53,0	29,0	3505-250	353505560700 ●
● 353504570000	3504-315	315	96,2	101,3	5	260	103,0	286,0	6xM16	43	57,0	50,0	3505-315	353505570900 ●
● 353504580200	3504-400	400	109,0	116,8	5	330	136,0	362,0	6xM16	55	67,0	85,0	3505-400	353505580000 ○
● 353504090000	3504-500	500	119,0	129,8	5	420	190,0	458,0	6xM16	60	79,0	145,0	3505-500	353505090800 ○
● 353504110600	3504-630	630	129,0	140,3	7	545	252,0	586,0	6xM16	70	87,0	250,0	3505-630	353505110400 ●

Größere Durchmesser finden Sie auf Seite 65-77! • Larger diameters available on page 65-77!

3204



Standard Zubehör
Standard accessories

- 1 Satz harte einteilige Bohrbacken
  1 Set of hard outside-inside solid jaws
- 1 Satz harte einteilige Drehbacken
  1 Set of hard outside solid jaws
- 1 Schlüssel
  1 Wrench

Ersatzteile • Spare parts **85-129**
Technische Daten • Technical data **130-136**

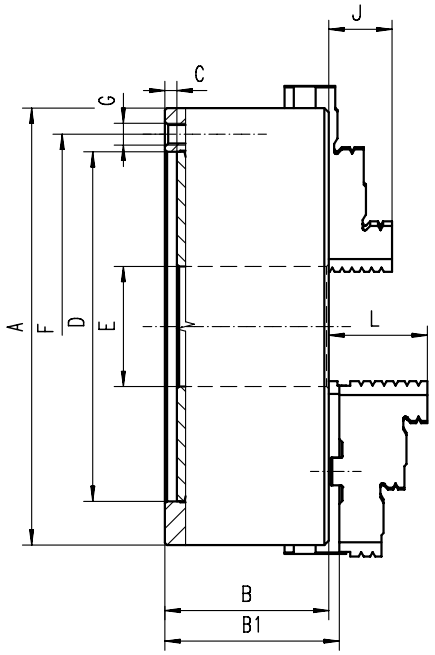

■ Geschliffene Oberflächen aller relevanten Baugruppen ■ Ground working surfaces

Artikel Nr.	Typ
Code No.	Type
● 353204010600	3204-80
● 353204020800	3204-100
● 353204030000	3204-125
● 353204040100	3204-160
● 353204050300	3204-200
● 353204060500	3204-250
● 353204070700	3204-315
● 353204080900	3204-400
● 353204090000	3204-500
● 353204100500	3204-630

A	B	B1	C	D H7	E	F	G	J	L	kg
80	44	-	3	56	16	67	3xM6	13	-	1,5
100	50	-	3	70	20	83	3xM8	16	-	2,8
125	56	60,8	4	95	32	108	3xM8	20	40	5
160	64,5	69,3	4	125	42	140	6xM10	32	43	10
200	75	79,8	4	160	55	176	6xM10	29	45	17,5
250	85	88,8	5	200	76	224	6xM12	34	53	29
315	94	99,1	5	260	103	286	6xM16	43	57	50
400	105	113,8	5	330	136	362	6xM16	55	67	85
500	120	130,8	5	420	190	458	6xM16	60	79	145
630	135	146,3	7	545	252	586	6xM16	70	87	250

Größere Durchmesser finden Sie auf Seite 65-77! • Larger diameters available on page 65-77!

3205



Standard Zubehör
Standard accessories

- 1 Satz harte Aufsatzbacken
  1 Set of hard top jaws
- 1 Satz harte Grundbacken
  1 Set of hard master jaws
- 1 Schlüssel
  1 Wrench

Ersatzteile • Spare parts **85-129**
Technische Daten • Technical data **130-136**

Typ	Artikel Nr.
Type	Code No.
-	-
-	-
3205-125	353205030800 ●
3205-160	353205040000 ●
3205-200	353205050100 ●
3205-250	353205060300 ●
3205-315	353205070500 ○
3205-400	353205080700 ○
3205-500	353205090900 ●
3205-630	353205100300 ●

3514



Standard Zubehör
Standard accessories

- **1 Satz harte einteilige Bohrbacken**
  1 Set of hard outside-inside solid jaws
- **1 Satz harte einteilige Drehbacken**
  1 Set of hard outside solid jaws
- **1 Schlüssel**
  1 Wrench

Ersatzteile • Spare parts **85-129**
Technische Daten • Technical data **130-136**

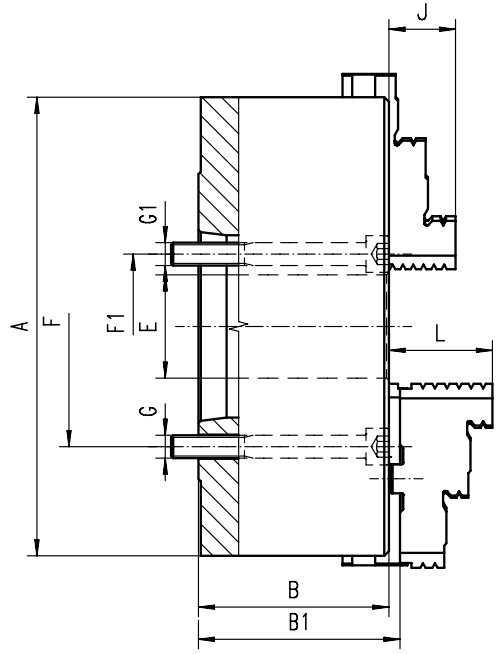

- **Gehärtete und geschliffene Oberflächen aller relevanten Baugruppen**
- **Planspirale gewuchtet**
- **Drehfutter ab ø500mm haben zusätzliche T-Nuten**
- Hardened and ground working surfaces
- Balanced scroll plate
- Chucks above ø500mm have additional T-slots

Artikel Nr. / Code No.	Typ / Type
353514610800	3514-160-5
353514640300	3514-200-5
353514650500	3514-200-6
353514670900	3514-250-5
353514680000	3514-250-6
353514690200	3514-250-8
353514710900	3514-315-6
353514720000	3514-315-8
353514750600	3514-400-8
353514761000	3514-400-11
353514470700	3514-500-8
353514480900	3514-500-11
353514550400	3514-630-11
353514560600	3514-630-15

A	KK 1:4 / ST 1:4	B	B1	E	F	F1	G	G1	J	L	kg
160	5	68,0	72,8	42,0	-	61,9	-	3xM10	32	43,0	10
200	5	78,0	82,8	42,0	-	61,9	-	3xM10	29	45,0	19
200	6	78,0	82,8	55,0	-	82,6	-	3xM12	29	45,0	19
250	5	89,0	92,8	76,0	104,8	-	3xM10	-	34	53,0	32
250	6	89,0	92,8	55,0	-	82,6	-	6xM12	34	53,0	32
250	8	89,0	92,8	76,0	-	111,1	-	6xM16	34	53,0	32
315	6	96,2	101,3	103,0	133,4	-	6xM12	-	43	57,0	55
315	8	96,2	101,3	80,0	-	111,1	-	6xM16	43	57,0	55
400	8	108,0	116,8	136,0	171,4	-	6xM16	-	55	67,0	92
400	11	108,0	116,8	130,0	-	165,1	-	6xM20	55	67,0	92
500	8	119,0	129,8	136,0	171,4	-	6xM16	-	60	79,0	160
500	11	119,0	129,8	190,0	235,0	-	6xM20	-	60	79,0	160
630	11	129,0	140,3	190,0	235,0	-	6xM20	-	70	87,0	285
630	15	129,0	140,3	252,0	330,2	-	6xM24	-	70	87,0	285

Größere Durchmesser finden Sie auf Seite 65-77! • Larger diameters available on page 65-77!

3515



Standard Zubehör
Standard accessories

- **1 Satz harte Aufsatzbacken**
  1 Set of hard top jaws
- **1 Satz harte Grundbacken**
  1 Set of hard master jaws
- **1 Schlüssel**
  1 Wrench

Ersatzteile • Spare parts **85-129**
Technische Daten • Technical data **130-136**

Typ / Type	Artikel Nr. / Code No.
3515-160-5	353515600400 ●
3515-200-5	353515630000 ○
3515-200-6	353515640100 ○
3515-250-5	353515660500 ●
3515-250-6	353515670700 ○
3515-250-8	353515680900 ●
3515-315-6	353515700500 ○
3515-315-8	353515710700 ○
3515-400-8	353515720900 ●
3515-400-11	353515731300 ○
3515-500-8	353515460300 ○
3515-500-11	353515470500 ○
3515-630-11	353515540000 ●
3515-630-15	353515550200 ○

3214



Standard Zubehör
Standard accessories

- 1 Satz harte einteilige Bohrbacken
  1 Set of hard outside-inside solid jaws
- 1 Satz harte einteilige Drehbacken
  1 Set of hard outside solid jaws
- 1 Schlüssel
  1 Wrench

Ersatzteile • Spare parts **85-129**
Technische Daten • Technical data **130-136**

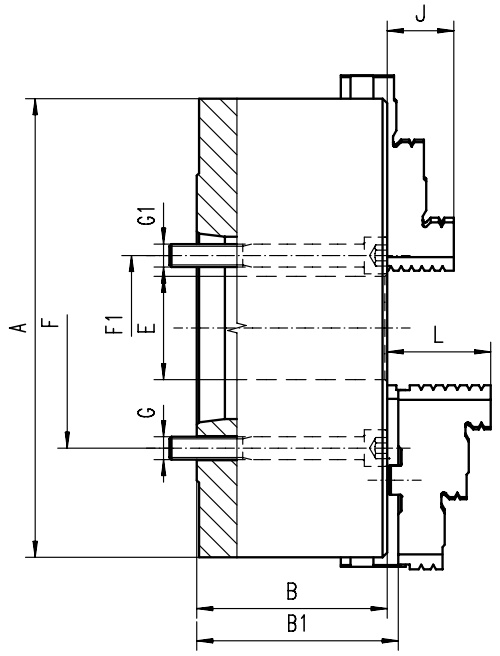

■ **Geschliffene Oberflächen aller relevanten Baugruppen** ■ Ground working surfaces

Artikel Nr. / Code No.	Typ / Type
○ 353214290000	3214-200-5
○ 353214300400	3214-200-6
○ 353214330000	3214-250-6
○ 353214340100	3214-250-8
○ 353214360500	3214-315-6
○ 353214370700	3214-315-8
○ 353214400500	3214-400-8
○ 353214411000	3214-400-11
● 353214420900	3214-500-8
○ 353214431300	3214-500-11
● 353214461900	3214-630-11
● 353214471000	3214-630-15

A	KK 1:4 / ST 1:4	B	B1	E	F	F1	G	G1	J	L	kg
200	5	91,0	95,8	42,0	-	61,9	-	3xM10	29	45,0	19
200	6	91,0	95,8	55,0	-	82,6	-	3xM12	29	45,0	19
250	6	103,5	107,3	55,0	-	82,6	-	6xM12	34	53,0	32
250	8	103,5	107,3	76,0	-	111,1	-	6xM16	34	53,0	32
315	6	117,7	122,8	103,0	133,4	-	6xM12	-	43	57,0	55
315	8	117,7	122,8	80,0	-	111,1	-	6xM16	43	57,0	55
400	8	128,5	137,3	136,0	171,4	-	6xM16	-	55	67,0	92
400	11	128,5	137,3	130,0	-	165,1	-	6xM 20	55	67,0	92
500	8	146,0	157,3	136,0	171,4	-	6xM16	-	60	79,0	160
500	11	146,0	157,3	190,0	235,0	-	6xM20	-	60	79,0	160
630	11	165,0	175,8	190,0	235,0	-	6xM20	-	70	87,0	285
630	15	165,0	175,8	190,0	-	247,6	-	6xM24	70	87,0	285

Größere Durchmesser finden Sie auf Seite 65-77! • Larger diameters available on page 65-77!

3215



Standard Zubehör
Standard accessories

- 1 Satz harte Aufsatzbacken
  1 Set of hard top jaws
- 1 Satz harte Grundbacken
  1 Set of hard master jaws
- 1 Schlüssel
  1 Wrench

Ersatzteile • Spare parts **85-129**
Technische Daten • Technical data **130-136**

Typ / Type	Artikel Nr. / Code No.
3215-200-5	353215290800 ●
3215-200-6	353215300200 ●
3215-250-6	353215330800 ●
3215-250-8	353215340000 ●
3215-315-6	353215360300 ●
3215-315-8	353215370500 ●
3215-400-8	353215400300 ●
3215-400-11	353215411800 ●
3215-500-8	353215420700 ●
3215-500-11	353215431100 ○
3215-630-11	353215461700 ●
3215-630-15	353215471900 ●

3534



Standard Zubehör
Standard accessories

- **1 Satz harte einteilige Bohrbacken**
  1 Set of hard outside-inside solid jaws
- **1 Satz harte einteilige Drehbacken**
  1 Set of hard outside solid jaws
- **1 Schlüssel**
  1 Wrench

Ersatzteile • Spare parts **85-129**
Technische Daten • Technical data **130-136**

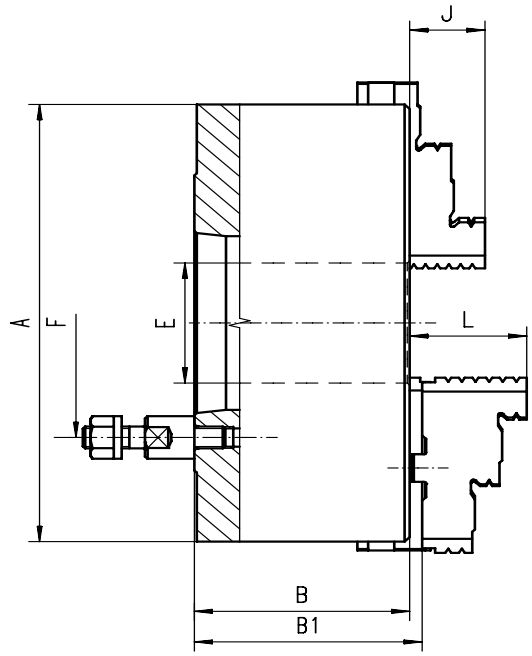

- **Gehärtete und geschliffene Oberflächen aller relevanten Baugruppen**
- **Planspirale gewuchtet**
- **Drehfutter ab ø500mm haben zusätzliche T-Nuten**
- Hardened and ground working surfaces
- Balanced scroll plate
- Chucks above ø500mm have additional T-slots

Artikel Nr.	Typ
Code No.	Type
353534570200	3534-125-3
353534580400	3534-125-4
353534600000	3534-160-4
353534610200	3534-160-5
353534630600	3534-200-5
353534640800	3534-200-6
353534670300	3534-250-6
353534680500	3534-250-8
353534700100	3534-315-6
353534710300	3534-315-8
353534720500	3534-315-11
353534740900	3534-400-8
353534750000	3534-400-11
353534450800	3534-500-8
353534460000	3534-500-11
353534470100	3534-630-11
353534480300	3534-630-15

A	KK 1:4	B	B1	E	F	Stehbolzen	J	L	kg
	ST 1:4					Stud bolts			
125	3	59,5	64,8	32,0	75,0	3	20	40,0	5
125	4	59,5	64,8	32,0	85,0	3	20	40,0	5
160	4	68,0	72,8	42,0	85,0	3	32	43,0	9
160	5	68,0	72,8	42,0	104,8	4	32	43,0	9
200	5	78,0	82,8	55,0	104,8	4	29	45,0	19
200	6	78,0	82,8	55,0	133,4	4	29	45,0	19
250	6	89,0	92,8	76,0	133,4	4	34	53,0	32
250	8	89,0	92,8	76,0	171,4	4	34	53,0	32
315	6	96,2	101,3	103,0	133,4	4	43	57,0	51
315	8	96,2	101,3	103,0	171,4	4	43	57,0	51
315	11	111,7	116,8	103,0	235,0	6	43	57,0	51
400	8	108,0	116,8	136,0	171,4	4	55	67,0	101
400	11	108,0	116,8	136,0	235,0	6	55	67,0	101
500	8	119,0	129,8	136,0	171,4	4	60	79,0	150
500	11	119,0	129,8	190,0	235,0	6	60	79,0	150
630	11	129,0	140,3	190,0	235,0	6	70	87,0	274
630	15	129,0	140,3	252,0	330,2	6	70	87,0	274

Größere Durchmesser finden Sie auf Seite 65-77! • Larger diameters available on page 65-77!

3535



Standard Zubehör
Standard accessories

- **1 Satz harte Aufsatzbacken**
  1 Set of hard top jaws
- **1 Satz harte Grundbacken**
  1 Set of hard master jaws
- **1 Schlüssel**
  1 Wrench

Ersatzteile • Spare parts **85-129**
Technische Daten • Technical data **130-136**

Typ	Artikel Nr.
Type	Code No.
3535-125-3	353535570000
3535-125-4	353535580200
3535-160-4	353535600900
3535-160-5	353535610000
3535-200-5	353535630400
3535-200-6	353535640600
3535-250-6	353535670100
3535-250-8	353535680300
3535-315-6	353535700000
3535-315-8	353535710100
3535-315-11	353535711400
3535-400-8	353535720300
3535-400-11	353535730500
3535-500-8	353535450600
3535-500-11	353535460800
3535-630-11	353535470000
3535-630-15	353535480100

Spindelaufnahme Norm — Type of mounting
Material des Körpers — Material of chuck body
Anzahl der Backen — Number of jaws
Art der Backen — Type of jaws

3234



Standard Zubehör
Standard accessories

- **1 Satz harte einteilige Bohrbacken**
  1 Set of hard outside-inside solid jaws
- **1 Satz harte einteilige Drehbacken**
  1 Set of hard outside solid jaws
- **1 Schlüssel**
  1 Wrench

Ersatzteile • Spare parts **85-129**
Technische Daten • Technical data **130-136**

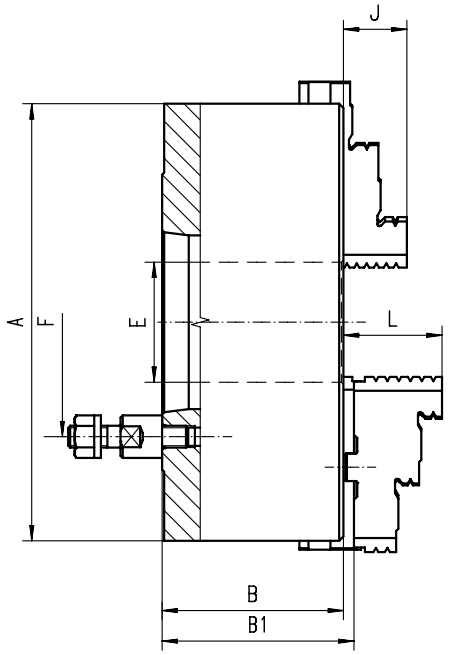

■ **Geschliffene Oberflächen aller relevanten Baugruppen** ■ Ground working surfaces

Artikel Nr. / Code No.	Typ / Type
● 3532342100000	3234-125-3
○ 3532342201000	3234-125-4
● 3532342405000	3234-160-4
● 3532342507000	3234-160-5
○ 3532342904000	3234-200-5
● 3532343009000	3234-200-6
● 3532343304000	3234-250-6
● 3532343406000	3234-250-8
● 3532343600000	3234-315-6
● 3532343701000	3234-315-8
● 3532343803000	3234-315-11
● 3532344000000	3234-400-8
● 3532344101000	3234-400-11
○ 3532344203000	3234-500-8
● 3532344305000	3234-500-11
○ 3532344600000	3234-630-11
○ 3532344702000	3234-630-15

A	KK 1:4 / ST 1:4	B	B1	E	F	Stehbolzen / Stud bolts	J	L	kg
125	3	70,0	74,8	32,0	75,0	3	20	40,0	5
125	4	70,0	74,8	32,0	85,0	3	20	40,0	5
160	4	81,5	86,3	42,0	85,0	3	32	43,0	9
160	5	81,5	86,3	42,0	104,8	4	32	43,0	9
200	5	91,0	95,8	55,0	104,8	4	29	45,0	19
200	6	103,5	107,3	55,0	133,4	4	34	53,0	32
250	6	103,5	107,3	76,0	133,4	4	34	53,0	32
250	8	103,5	107,3	76,0	171,4	4	34	53,0	32
315	6	117,7	122,8	103,0	133,4	4	43	57,0	51
315	8	117,7	122,8	103,0	171,4	4	43	57,0	51
315	11	140,0	145,0	103,0	235,0	6	43	57,0	51
400	8	128,5	137,3	136,0	171,4	4	55	67,0	101
400	11	128,5	137,3	136,0	235,0	6	55	67,0	101
500	8	146,0	156,8	136,0	171,4	4	60	79,0	150
500	11	146,0	156,8	190,0	235,0	6	60	79,0	150
630	11	165,0	176,3	190,0	235,0	6	70	87,0	274
630	15	165,0	176,3	252,0	330,2	6	70	87,0	274

Größere Durchmesser finden Sie auf Seite 65-77! • Larger diameters available on page 65-77!

3235



Standard Zubehör
Standard accessories

- **1 Satz harte Aufsatzbacken**
  1 Set of hard top jaws
- **1 Satz harte Grundbacken**
  1 Set of hard master jaws
- **1 Schlüssel**
  1 Wrench

Ersatzteile • Spare parts **85-129**
Technische Daten • Technical data **130-136**

Typ / Type	Artikel Nr. / Code No.
-	-
3235-125-4	3532352200000 ●
3235-160-4	3532352403000 ●
3235-160-5	3532352505000 ●
3235-200-5	3532352902000 ●
3235-200-6	3532353007000 ●
3235-250-6	3532353302000 ○
3235-250-8	3532353404000 ●
3235-315-6	3532353608000 ●
3235-315-8	3532353700000 ○
3235-315-11	3532353801000 ●
3235-400-8	3532354008000 ●
3235-400-11	3532354100000 ●
3235-500-8	3532354201000 ●
3235-500-11	3532354303000 ○
3235-630-11	3532354609000 ○
3235-630-15	3532354700000 ●

3544



Standard Zubehör
Standard accessories

- **1 Satz harte einteilige Bohrbacken**
  1 Set of hard outside-inside solid jaws
- **1 Satz harte einteilige Drehbacken**
  1 Set of hard outside solid jaws
- **1 Schlüssel**
  1 Wrench

Ersatzteile • Spare parts **85-129**
Technische Daten • Technical data **130-136**

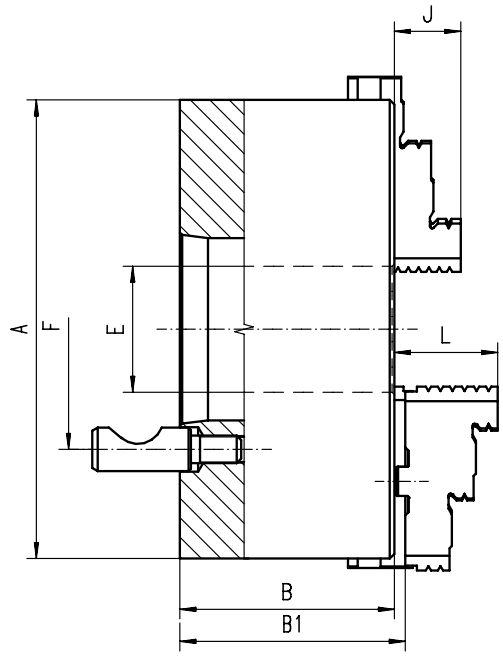

- **Gehärtete und geschliffene Oberflächen aller relevanten Baugruppen**
- **Planspirale gewuchtet**
- **Drehfutter ab ø500mm haben zusätzliche T-Nuten**
- Hardened and ground working surfaces
- Balanced scroll plate
- Chucks above ø500mm have additional T-slots

Artikel Nr. / Code No.	Typ / Type
353544570000	3544-125-3
353544580100	3544-125-4
353544600800	3544-160-4
353544610000	3544-160-5
353544620100	3544-200-4
353544630300	3544-200-5
353544640500	3544-200-6
353544670000	3544-250-6
353544680200	3544-250-8
353544700900	3544-315-6
353544710000	3544-315-8
353544720200	3544-315-11
353544740600	3544-400-8
353544750800	3544-400-11
353544430100	3544-500-8
353544440300	3544-500-11
353544520000	3544-630-8
353544530200	3544-630-11
353544540400	3544-630-15

A	KK 1:4 / ST 1:4	B	B1	E	F	Stehbolzen / Stud bolts	J	L	kg
125	3	59,5	64,8	32,0	70,6	3	20	40,0	5
125	4	59,5	64,8	32,0	82,6	3	20	40,0	5
160	4	68,0	72,8	42,0	82,6	3	32	43,0	9
160	5	68,0	72,8	42,0	104,8	6	32	43,0	9
200	4	78,0	82,8	55,0	82,6	3	29	45,0	19
200	5	78,0	82,8	55,0	104,8	6	29	45,0	19
200	6	78,0	82,8	55,0	133,4	6	29	45,0	19
250	6	89,0	92,8	76,0	133,4	6	34	53,0	32
250	8	89,0	92,8	76,0	171,4	6	34	53,0	32
315	6	96,2	101,3	103,0	133,4	6	43	57,0	51
315	8	96,2	101,3	103,0	171,4	6	43	57,0	51
315	11	111,7	116,8	103,0	235,0	6	43	57,0	51
400	8	108,0	116,8	136,0	171,4	6	55	67,0	101
400	11	108,0	116,8	136,0	235,0	6	55	67,0	101
500	8	119,0	129,8	136,0	171,4	6	60	79,0	150
500	11	119,0	129,8	190,0	235,0	6	60	79,0	150
630	8	129,0	140,3	136,0	171,4	6	70	87,0	274
630	11	129,0	140,3	190,0	235,0	6	70	87,0	274
630	15	129,0	140,3	252,0	330,2	6	70	87,0	274

Größere Durchmesser finden Sie auf Seite 65-77! • Larger diameters available on page 65-77!

3545



Standard Zubehör
Standard accessories

- **1 Satz harte Aufsatzbacken**
  1 Set of hard top jaws
- **1 Satz harte Grundbacken**
  1 Set of hard master jaws
- **1 Schlüssel**
  1 Wrench

Ersatzteile • Spare parts **85-129**
Technische Daten • Technical data **130-136**

Typ / Type	Artikel Nr. / Code No.
3545-125-3	353545570800
3545-125-4	353545580000
3545-160-4	353545600600
3545-160-5	353545610800
3545-200-4	353545620000
3545-200-5	353545630100
3545-200-6	353545640300
3545-250-6	353545670900
3545-250-8	353545680000
3545-315-6	353545700700
3545-315-8	353545710900
3545-315-11	353545740400
3545-400-8	353545720000
3545-400-11	353545730200
3545-500-8	353545430000
3545-500-11	353545440100
3545-630-8	353545520900
3545-630-11	353545530000
3545-630-15	353545540200

3244



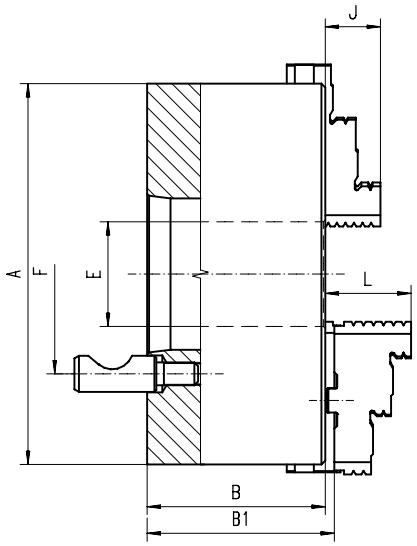

Standard Zubehör
Standard accessories

- **1 Satz harte einteilige Bohrbacken**
  1 Set of hard outside-inside solid jaws
- **1 Satz harte einteilige Drehbacken**
  1 Set of hard outside solid jaws
- **1 Schlüssel**
  1 Wrench

Ersatzteile • Spare parts **85-129**
Technische Daten • Technical data **130-136**

■ **Geschliffene Oberflächen aller relevanten Baugruppen** ■ Ground working surfaces

Artikel Nr. / Code No.	Typ / Type
○ 353244210700	3244-125-3
○ 353244220900	3244-125-4
○ 353244230000	3244-160-3
○ 353244240200	3244-160-4
○ 353244250400	3244-160-5
○ 353244280000	3244-200-4
○ 353244290100	3244-200-5
● 353244300600	3244-200-6
● 353244330100	3244-250-6
○ 353244340300	3244-250-8
○ 353244360700	3244-315-6
● 353244370900	3244-315-8
○ 353244380000	3244-315-11
○ 353244400700	3244-400-8
○ 353244410900	3244-400-11
● 353244420000	3244-500-8
● 353244430200	3244-500-11
● 353244460800	3244-630-11
● 353244470000	3244-630-15

A	KK 1:4 / ST 1:4	B	B1	E	F	Stehbolzen / Stud bolts	J	L	kg
125	3	70,0	74,8	32,0	70,6	3	20	40,0	5
125	4	70,0	74,8	32,0	82,6	3	20	40,0	5
160	3	81,5	86,3	42,0	70,6	3	32	43,0	9
160	4	81,5	86,3	42,0	82,6	3	32	43,0	9
160	5	81,5	86,3	42,0	104,8	6	32	43,0	9
200	4	91,0	95,8	51,5	82,6	3	29	45,0	19
200	5	91,0	95,8	55,0	104,8	6	29	45,0	19
200	6	91,0	95,8	55,0	133,4	6	29	45,0	19
250	6	103,5	107,3	76,0	133,4	6	34	53,0	32
250	8	103,5	107,3	76,0	171,4	6	34	53,0	32
315	6	117,7	122,8	103,0	133,4	6	43	57,0	51
315	8	117,7	122,8	103,0	171,4	6	43	57,0	51
315	11	140,0	145,0	103,0	235,0	6	43	57,0	51
400	8	128,5	137,3	136,0	171,4	6	55	67,0	101
400	11	128,5	137,3	136,0	235,0	6	55	67,0	101
500	8	146,0	156,8	136,0	171,4	6	60	79,0	150
500	11	146,0	156,8	190,0	235,0	6	60	79,0	150
630	11	165,0	176,3	190,0	235,0	6	70	87,0	274
630	15	165,0	176,3	252,0	330,2	6	70	87,0	274

Größere Durchmesser finden Sie auf Seite 65-77! • Larger diameters available on page 65-77!

3245



Standard Zubehör
Standard accessories

- **1 Satz harte Aufsatzbacken**
  1 Set of hard top jaws
- **1 Satz harte Grundbacken**
  1 Set of hard master jaws
- **1 Schlüssel**
  1 Wrench

Ersatzteile • Spare parts **85-129**
Technische Daten • Technical data **130-136**

Typ / Type	Artikel Nr. / Code No.
3245-125-3	353245210500 ●
3245-125-4	353245220700 ●
3245-160-3	353245230900 ●
3245-160-4	353245240000 ○
3245-160-5	353245250200 ●
3245-200-4	353245280800 ●
3245-200-5	353245290000 ○
3245-200-6	353245300400 ●
3245-250-6	353245330000 ○
3245-250-8	353245340100 ○
3245-315-6	353245360500 ●
3245-315-8	353245370700 ○
3245-315-11	353245380900 ○
3245-400-8	353245400500 ●
3245-400-11	353245410700 ○
3245-500-8	353245420900 ●
3245-500-11	353245430000 ●
3245-630-11	353245460600 ●
3245-630-15	353245470800 ●

3574



Standard Zubehör
Standard accessories

- **1 Satz harte einteilige Bohrbacken**
  1 Set of hard outside-inside solid jaws
- **1 Satz harte einteilige Drehbacken**
  1 Set of hard outside solid jaws
- **1 Schlüssel**
  1 Wrench

Ersatzteile • Spare parts **85-129**
Technische Daten • Technical data **130-136**

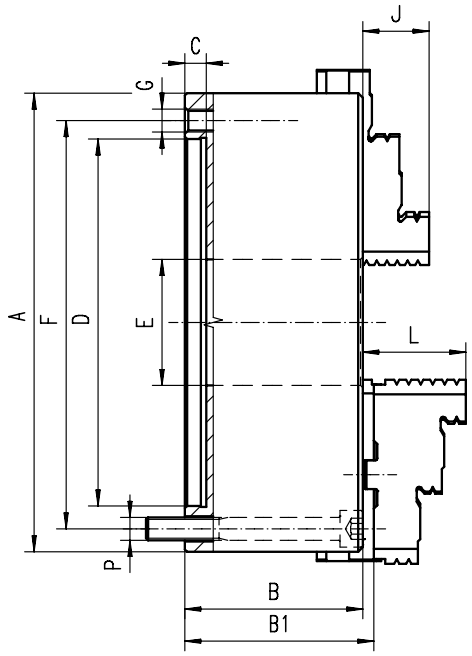

- **Gehärtete und geschliffene Oberflächen aller relevanten Baugruppen**
- **Planspirale gewuchtet**
- **Drehfutter ab ø500mm haben zusätzliche T-Nuten**
- **Flexible Befestigungsmöglichkeit des Flansches von vorne oder hinten**

- Hardened and ground working surfaces
- Balanced scroll plate
- Chucks above ø500mm have additional T-slots
- Flexible mounting system: mounting from the back or front of the chuck by use of an adapter plate

Artikel Nr.	Typ
Code No.	Type
○ 353574310900	3574-80
● 353574320000	3574-100
● 353574330200	3574-125
● 353574340400	3574-160
● 353574350600	3574-200
● 353574360800	3574-250
● 353574370000	3574-315
● 353574380100	3574-400
○ 353574090000	3574-500
○ 353574094100	3574-630

A	B	B1	C	D H7	E	F	G	J	L	P	kg
80	44,0	-	3	56	16,0	67	3xM6	13	-	3xM6	1,5
100	50,0	-	3	70	20,0	83	3xM8	16	-	3xM8	2,8
125	59,5	64,3	4	95	35,0	108	3xM8	20	40,0	3xM8	5,0
160	68,0	72,8	4	125	42,0	140	3xM10	32	43,0	3xM10	10,0
200	78,0	82,8	4	160	55,0	176	3xM10	29	45,0	3xM10	17,5
250	89,0	92,8	5	200	76,0	224	3xM12	34	53,0	3xM12	29,0
315	97,2	101,3	5	260	103,0	286	3xM16	43	57,0	3xM16	50,0
400	109,0	116,8	5	330	136,0	362	3xM16	55	67,0	3xM16	85,0
500	119,0	129,8	5	420	190,0	458	6xM16	60	79,0	6xM16	145,0
630	129,0	140,3	7	545	252,0	586	6xM16	70	87,0	6xM16	250,0

Größere Durchmesser finden Sie auf Seite 65-77! • Larger diameters available on page 65-77!

3575



Standard Zubehör
Standard accessories

- **1 Satz harte Aufsatzbacken**
  1 Set of hard top jaws
- **1 Satz harte Grundbacken**
  1 Set of hard master jaws
- **1 Schlüssel**
  1 Wrench

Ersatzteile • Spare parts **85-129**
Technische Daten • Technical data **130-136**

Typ	Artikel Nr.
Type	Code No.
-	-
-	-
3575-125	353575330000 ●
3575-160	353575340200 ○
3575-200	353575350400 ○
3575-250	353575360600 ○
3575-315	353575370800 ○
3575-400	353575380000 ○
3575-500	353575090900 ○
3575-630	353575094000 ○

3274



Standard Zubehör
Standard accessories

- 1 Satz harte einteilige Bohrbacken
  1 Set of hard outside-inside solid jaws
- 1 Satz harte einteilige Drehbacken
  1 Set of hard outside solid jaws
- 1 Schlüssel
  1 Wrench

Ersatzteile • Spare parts **85-129**
Technische Daten • Technical data **130-136**

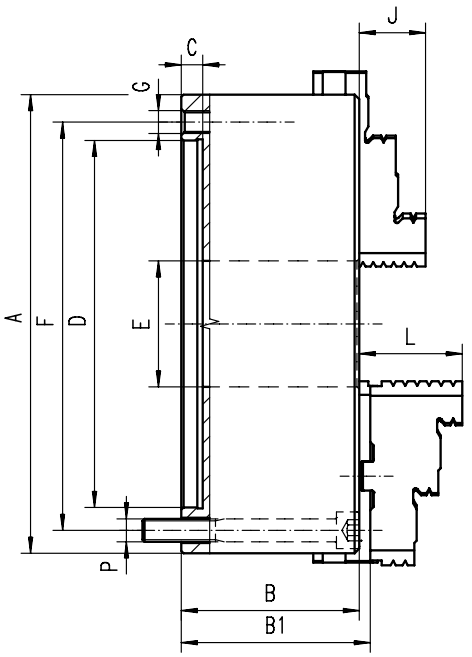

- **Geschliffene Oberflächen aller relevanten Baugruppen**
- **Flexible Befestigungsmöglichkeit des Flansches von vorne oder hinten**
- Ground working surfaces
- Flexible mounting system: mounting from the back or front of the chuck by use of an adapter plate

Artikel Nr.	Typ
Code No.	Type
○ 353274310000	3274-80
○ 353274320100	3274-100
● 353274330300	3274-125
● 353274340500	3274-160
● 353274350700	3274-200
● 353274360900	3274-250
○ 353274370000	3274-315
○ 353274380200	3274-400
● 353274390400	3274-500
○ 353274400900	3274-630

A	B	B1	C	D H7	E	F	G	J	L	P	kg
80	44,0	-	3	56	16,0	67	3xM6	13	-	3xM6	1,5
100	50,0	-	3	70	20,0	83	3xM8	16	-	3xM8	2,8
125	56,0	60,8	4	95	32,0	108	3xM8	20	40,0	3xM8	5,0
160	64,5	69,3	4	125	42,0	140	3xM10	32	43,0	3xM10	10,0
200	75,0	79,8	4	160	55,0	176	3xM10	29	45,0	3xM10	17,5
250	85,0	88,8	5	200	76,0	224	3xM12	34	53,0	3xM12	29,0
315	94,0	99,1	5	260	103,0	286	3xM16	43	57,0	3xM16	50,0
400	105,0	113,8	5	330	136,0	362	3xM16	55	67,0	3xM16	85,0
500	120,0	130,8	5	420	190,0	458	6xM16	60	79,0	6xM16	145,0
630	135,0	146,3	7	545	252,0	586	6xM16	70	87,0	6xM16	227,0

Größere Durchmesser finden Sie auf Seite 65-77! • Larger diameters available on page 65-77!

3275



Standard Zubehör
Standard accessories

- 1 Satz harte Aufsatzbacken
  1 Set of hard top jaws
- 1 Satz harte Grundbacken
  1 Set of hard master jaws
- 1 Schlüssel
  1 Wrench

Ersatzteile • Spare parts **85-129**
Technische Daten • Technical data **130-136**

Typ	Artikel Nr.
Type	Code No.
-	-
-	-
3275-125	353275330100 ○
3275-160	353275340300 ○
3275-200	353275350500 ○
3275-250	353275360700 ○
3275-315	353275370900 ○
3275-400	353275380000 ○
3275-500	353275390200 ○
3275-630	353275400700 ●

3704



Standard Zubehör
Standard accessories

- **1 Satz harte einteilige Bohrbacken**
  1 Set of hard outside-inside solid jaws
- **1 Satz harte einteilige Drehbacken**
  1 Set of hard outside solid jaws
- **1 Schlüssel**
  1 Wrench

Ersatzteile • Spare parts **85-129**
Technische Daten • Technical data **130-136**

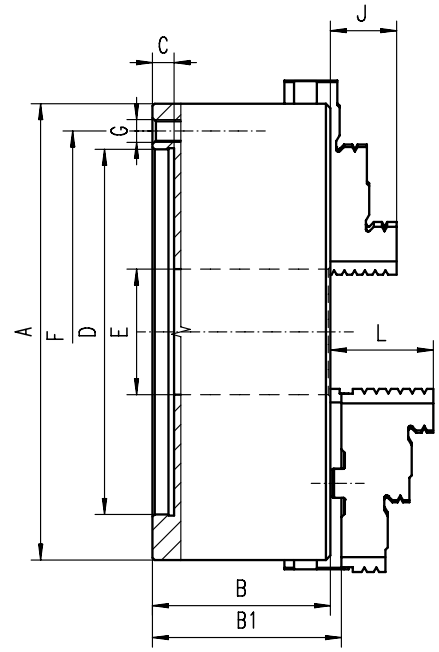

- **Gehärtete und geschliffene Oberflächen aller relevanten Baugruppen**
- **Planspirale gewuchtet**
- Hardened and ground working surfaces
- Balanced scroll plate

Artikel Nr.	Typ
Code No.	Type
● 353704020000	3704-100
● 353704030100	3704-125
● 353704040300	3704-160
● 353704050500	3704-200
● 353704060700	3704-250
● 353704070900	3704-315
○ 353704080000	3704-400
○ 353704090200	3704-500

A	B	B1	C	D H7	E	F	G	J	L	kg
100	50,0	-	3	70	20,0	83,0	3xM8	16	-	2,8
125	59,5	64,3	4	95	35,5	108,0	3xM8	20	40,0	5,0
160	68,0	72,8	4	125	42,0	140,0	6xM10	32	43,0	10,0
200	78,0	82,8	4	160	55,0	176,0	6xM10	29	45,0	17,5
250	89,0	92,8	5	200	76,0	224,0	6xM12	34	53,0	29,0
315	97,2	101,3	5	260	103,0	286,0	6xM16	43	57,0	50,0
400	109,0	116,8	5	330	136,0	362,0	6xM16	55	67,0	85,0
500	119,0	129,8	5	420	190,0	458,0	6xM16	60	79,0	145,0

Größere Durchmesser finden Sie auf Seite 65-77! • Larger diameters available on page 65-77!

3705



Standard Zubehör
Standard accessories

- **1 Satz harte Aufsatzbacken**
  1 Set of hard top jaws
- **1 Satz harte Grundbacken**
  1 Set of hard master jaws
- **1 Schlüssel**
  1 Wrench

Ersatzteile • Spare parts **85-129**
Technische Daten • Technical data **130-136**

Typ	Artikel Nr.
Type	Code No.
-	-
3705-125	353705030000 ○
3705-160	353705040100 ○
3705-200	353705050300 ○
3705-250	353705060500 ○
3705-315	353705070700 ○
3705-400	353705080900 ○
3705-500	353705090000 ○

3604



Standard Zubehör
Standard accessories

- 1 Satz harte einteilige Bohrbacken
  1 Set of hard outside-inside solid jaws
- 1 Satz harte einteilige Drehbacken
  1 Set of hard outside solid jaws
- 1 Schlüssel
  1 Wrench

Ersatzteile • Spare parts **85-129**
Technische Daten • Technical data **130-136**

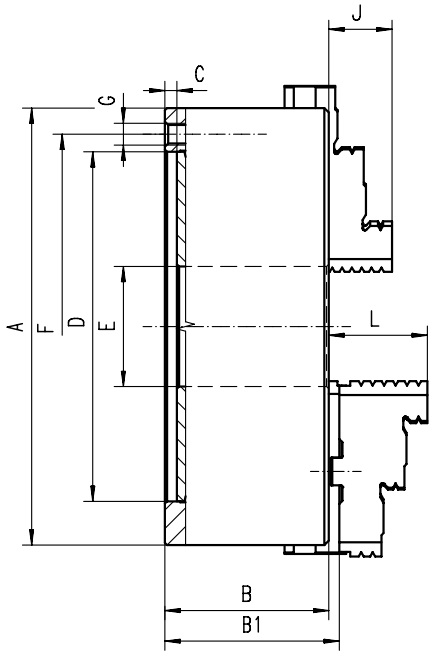

■ **Geschliffene Oberflächen aller relevanten Baugruppen** ■ Ground working surfaces

Artikel Nr.	Typ
Code No.	Type
● 353604030500	3604-125
● 353604040700	3604-160
● 353604050900	3604-200
● 353604060000	3604-250
● 353604070200	3604-315
○ 353604080400	3604-400
○ 353604090600	3604-500
○ 353604110200	3604-630

A	B	B1	C	D H7	E	F	G	J	L	kg
125	56,0	60,8	4	95	32,0	108,0	3xM8	20	40,0	5,0
160	64,5	69,3	4	125	42,0	140,0	6xM10	32	43,0	10,0
200	75,0	79,8	4	160	55,0	176,0	6xM10	29	45,0	17,5
250	85,0	88,8	5	200	76,0	224,0	6xM12	34	53,0	29,0
315	94,0	99,1	5	260	103,0	286,0	6xM16	43	57,0	50,0
400	105,0	113,8	5	330	136,0	362,0	6xM16	55	67,0	85,0
500	120,0	130,8	5	420	190,0	458,0	6xM16	60	79,0	145,0
630	135,0	146,3	7	545	252,0	586,0	6xM16	70	87,0	250,0

Größere Durchmesser finden Sie auf Seite 65-77! • Larger diameters available on page 65-77!

3605



Standard Zubehör
Standard accessories

- 1 Satz harte Aufsatzbacken
  1 Set of hard top jaws
- 1 Satz harte Grundbacken
  1 Set of hard master jaws
- 1 Schlüssel
  1 Wrench

Ersatzteile • Spare parts **85-129**
Technische Daten • Technical data **130-136**

Typ	Artikel Nr.
Type	Code No.
3605-125	353605030300 ○
3605-160	353605040500 ○
3605-200	353605050700 ○
3605-250	353605060900 ○
3605-315	353605070000 ○
3605-400	353605080200 ○
3605-500	353605090400 ○
3605-630	353605110000 ●

3734



Standard Zubehör
Standard accessories

- **1 Satz harte einteilige Bohrbacken**
  1 Set of hard outside-inside solid jaws
- **1 Satz harte einteilige Drehbacken**
  1 Set of hard outside solid jaws
- **1 Schlüssel**
  1 Wrench

Ersatzteile • Spare parts **85-129**
Technische Daten • Technical data **130-136**

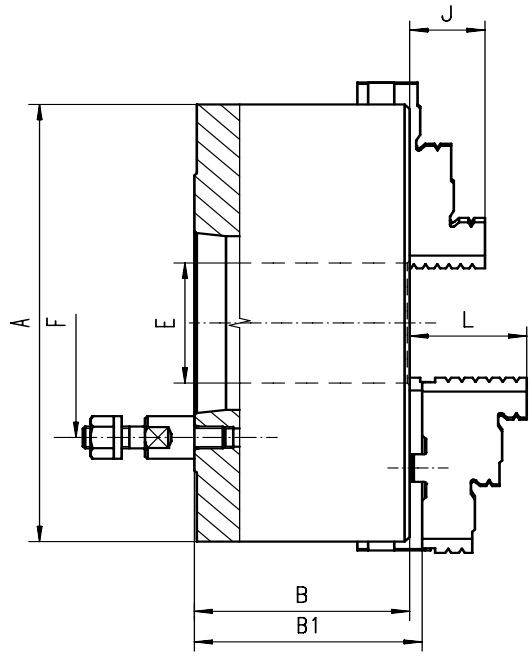

- **Gehärtete und geschliffene Oberflächen aller relevanten Baugruppen**
- **Planspirale gewuchtet**
- Hardened and ground working surfaces
- Balanced scroll plate

Artikel Nr. / Code No.	Typ / Type
○ 353734220300	3734-125-4
○ 353734240700	3734-160-4
○ 353734250900	3734-160-5
○ 353734290600	3734-200-5
○ 353734300000	3734-200-6
● 353734330600	3734-250-6
○ 353734340800	3734-250-8
○ 353734360100	3734-315-6
○ 353734370300	3734-315-8
○ 353734400100	3734-400-8
○ 353734410300	3734-400-11

A	KK 1:4 / ST 1:4	B	B1	E	F	Stehbolzen / Stud bolts	J	L	kg
125	4	59,5	64,8	32,0	85,0	3	20	40,0	5
160	4	68,0	72,8	42,0	85,0	3	32	43,0	9
160	5	68,0	72,8	42,0	104,8	4	32	43,0	9
200	5	78,0	82,8	55,0	104,8	4	29	45,0	19
200	6	78,0	82,8	55,0	133,4	4	29	45,0	19
250	6	89,0	92,8	76,0	133,4	4	34	53,0	32
250	8	89,0	92,8	76,0	171,4	4	34	53,0	32
315	6	96,2	101,3	103,0	133,4	4	43	57,0	51
315	8	96,2	101,3	103,0	171,4	4	43	57,0	51
400	8	108,0	116,8	136,0	171,4	4	55	67,0	101
400	11	108,0	116,8	136,0	235,0	6	55	67,0	101

Größere Durchmesser finden Sie auf Seite 65-77! • Larger diameters available on page 65-77!

3735



Standard Zubehör
Standard accessories

- **1 Satz harte Aufsatzbacken**
  1 Set of hard top jaws
- **1 Satz harte Grundbacken**
  1 Set of hard master jaws
- **1 Schlüssel**
  1 Wrench

Ersatzteile • Spare parts **85-129**
Technische Daten • Technical data **130-136**

Typ / Type	Artikel Nr. / Code No.
3735-125-4	353735220100 ●
3735-160-4	353735241800 ●
3735-160-5	353735250700 ●
3735-200-5	353735290400 ●
3735-200-6	353735300900 ●
3735-250-6	353735330400 ○
3735-250-8	353735340600 ●
3735-315-6	353735360000 ○
3735-315-8	353735370100 ●
3735-400-8	353735400000 ●
3735-400-11	353735410100 ●

3634



Standard Zubehör
Standard accessories

- 1 Satz harte einteilige Bohrbacken
  1 Set of hard outside-inside solid jaws
- 1 Satz harte einteilige Drehbacken
  1 Set of hard outside solid jaws
- 1 Schlüssel
  1 Wrench

Ersatzteile • Spare parts **85-129**
Technische Daten • Technical data **130-136**

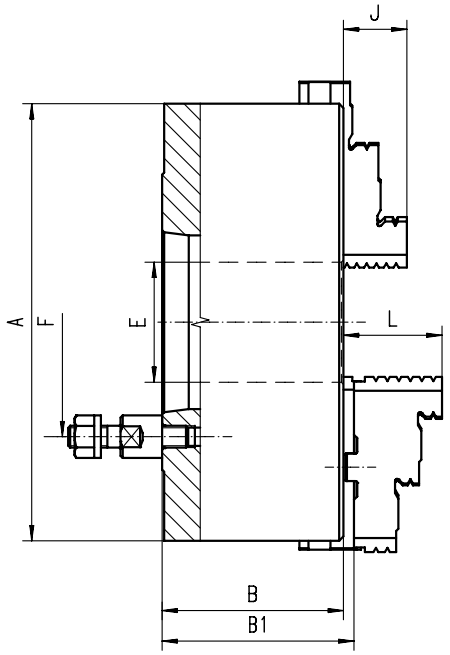

■ **Geschliffene Oberflächen aller relevanten Baugruppen** ■ Ground working surfaces

Artikel Nr. / Code No.	Typ / Type
● 353634210500	3634-125-3
○ 353634250200	3634-160-5
○ 353634290000	3634-200-5
○ 353634300400	3634-200-6
○ 353634330000	3634-250-6
○ 353634340100	3634-250-8
○ 353634360500	3634-315-6
● 353634370700	3634-315-8

A	KK 1:4 / ST 1:4	B	B1	E	F	Stehbolzen / Stud bolts	J	L	kg
160	4	81,5	86,3	42,0	85,0	3	32	43,0	9
160	5	81,5	86,3	42,0	104,8	4	32	43,0	9
200	5	91,0	95,8	55,0	104,8	4	29	45,0	19
200	6	91,0	95,8	55,0	133,4	4	29	45,0	19
250	6	103,5	107,3	76,0	133,4	4	34	53,0	32
250	8	103,5	107,3	76,0	171,4	4	34	53,0	32
315	6	117,7	122,8	103,0	133,4	4	43	57,0	51
315	8	117,7	122,8	103,0	171,4	4	43	57,0	51

Größere Durchmesser finden Sie auf Seite 65-77! • Larger diameters available on page 65-77!

3635



Standard Zubehör
Standard accessories

- 1 Satz harte Aufsatzbacken
  1 Set of hard top jaws
- 1 Satz harte Grundbacken
  1 Set of hard master jaws
- 1 Schlüssel
  1 Wrench

Ersatzteile • Spare parts **85-129**
Technische Daten • Technical data **130-136**

Typ / Type	Artikel Nr. / Code No.
3635-160-4	353635240900 ●
3635-160-5	353635250000 ●
3635-200-5	353635290800 ●
3635-200-6	353635300200 ●
3635-250-6	353635330800 ●
3635-250-8	353635340000 ●
3635-315-6	353635360300 ●
3635-315-8	353635370500 ○

3744



Standard Zubehör
Standard accessories

- **1 Satz harte einteilige Bohrbacken**
  1 Set of hard outside-inside solid jaws
- **1 Satz harte einteilige Drehbacken**
  1 Set of hard outside solid jaws
- **1 Schlüssel**
  1 Wrench

Ersatzteile • Spare parts **85-129**
Technische Daten • Technical data **130-136**

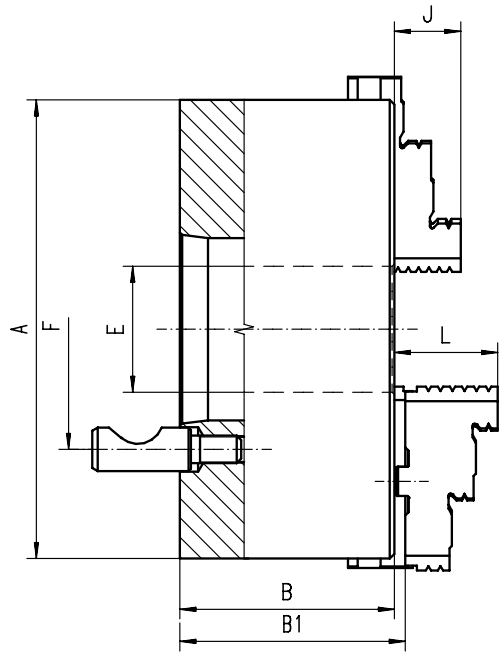

- **Gehärtete und geschliffene Oberflächen aller relevanten Baugruppen**
- **Planspirale gewuchtet**
- Hardened and ground working surfaces
- Balanced scroll plate

Artikel Nr.	Typ	A	KK 1:4	B	B1	E	F	Stehbolzen	J	L	kg
Code No.	Type		ST 1:4					Stud bolts			
353744240400	3744-160-4	160	4	68,0	72,8	42,0	82,6	3	32	43,0	9
353744250600	3744-160-5	160	5	68,0	72,8	42,0	104,8	6	32	43,0	9
353744290300	3744-200-5	200	5	78,0	82,8	55,0	104,8	6	29	45,0	19
353744300800	3744-200-6	200	6	78,0	82,8	55,0	133,4	6	29	45,0	19
353744330300	3744-250-6	250	6	89,0	92,8	76,0	133,4	6	34	53,0	32
353744340500	3744-250-8	250	8	89,0	92,8	76,0	171,4	6	34	53,0	32
353744360900	3744-315-6	315	6	96,2	101,3	103,0	133,4	6	43	57,0	51
353744370000	3744-315-8	315	8	96,2	101,3	103,0	171,4	6	43	57,0	51
353744400900	3744-400-8	400	8	108,0	116,8	136,0	171,4	6	55	67,0	101
353744410000	3744-400-11	400	11	108,0	116,8	136,0	235,0	6	55	67,0	101

Größere Durchmesser finden Sie auf Seite 65-77! • Larger diameters available on page 65-77!

3745



Standard Zubehör
Standard accessories

- **1 Satz harte Aufsatzbacken**
  1 Set of hard top jaws
- **1 Satz harte Grundbacken**
  1 Set of hard master jaws
- **1 Schlüssel**
  1 Wrench

Ersatzteile • Spare parts **85-129**
Technische Daten • Technical data **130-136**

Typ	Artikel Nr.
Type	Code No.
3745-160-4	353745240200 ●
3745-160-5	353745250400 ●
3745-200-5	353745290100 ●
3745-200-6	353745300600 ○
3745-250-6	353745330100 ●
3745-250-8	353745340300 ●
3745-315-6	353745360700 ●
3745-315-8	353745370900 ●
3745-400-8	353745400700 ●
3745-400-11	353745410900 ●

3644



Standard Zubehör
Standard accessories

- 1 Satz harte einteilige Bohrbacken
  1 Set of hard outside-inside solid jaws
- 1 Satz harte einteilige Drehbacken
  1 Set of hard outside solid jaws
- 1 Schlüssel
  1 Wrench

Ersatzteile • Spare parts **85-129**
Technische Daten • Technical data **130-136**

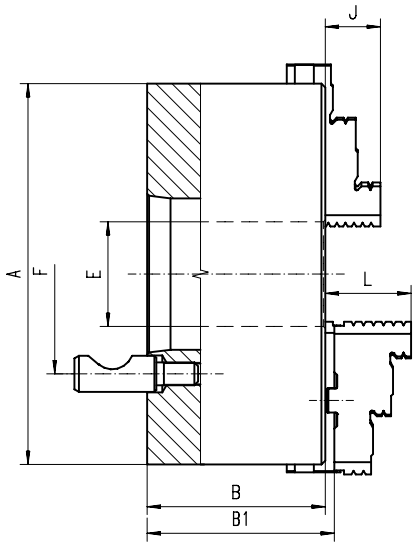

■ **Geschliffene Oberflächen aller relevanten Baugruppen** ■ Ground working surfaces

Artikel Nr.	Typ
Code No.	Type
○ 353644240800	3644-160-4
○ 353644250000	3644-160-5
○ 353644290700	3644-200-5
○ 353644300100	3644-200-6
○ 353644330700	3644-250-6
○ 353644340900	3644-250-8
○ 353644360200	3644-315-6
○ 353644370400	3644-315-8

A	KK 1:4	B	B1	E	F	Stehbolzen	J	L	kg
	ST 1:4					Stud bolts			
160	4	81,5	86,3	42,0	82,6	3	32	43,0	9
160	5	81,5	86,3	42,0	104,8	6	32	43,0	9
200	5	91,0	95,8	55,0	104,8	6	29	45,0	19
200	6	91,0	95,8	55,0	133,4	6	29	45,0	19
250	6	103,5	107,3	76,0	133,4	6	34	53,0	32
250	8	103,5	107,3	76,0	171,4	6	34	53,0	32
315	6	117,7	122,8	103,0	133,4	6	43	57,0	51
315	8	117,7	122,8	103,0	171,4	6	43	57,0	51

Größere Durchmesser finden Sie auf Seite 65-77! • Larger diameters available on page 65-77!

3645



Standard Zubehör
Standard accessories

- 1 Satz harte Aufsatzbacken
  1 Set of hard top jaws
- 1 Satz harte Grundbacken
  1 Set of hard master jaws
- 1 Schlüssel
  1 Wrench

Ersatzteile • Spare parts **85-129**
Technische Daten • Technical data **130-136**

Typ	Artikel Nr.
Type	Code No.
3645-160-4	353645240600 ●
3645-160-5	353645250800 ●
3645-200-5	353645290500 ○
3645-200-6	353645300000 ●
3645-250-6	353645330500 ●
3645-250-8	353645340700 ●
3645-315-6	353645360000 ○
3645-315-8	353645370200 ●

3774



Standard Zubehör
Standard accessories

- **1 Satz harte einteilige Bohrbacken**
  1 Set of hard outside-inside solid jaws
- **1 Satz harte einteilige Drehbacken**
  1 Set of hard outside solid jaws
- **1 Schlüssel**
  1 Wrench

Ersatzteile • Spare parts **85-129**
Technische Daten • Technical data **130-136**

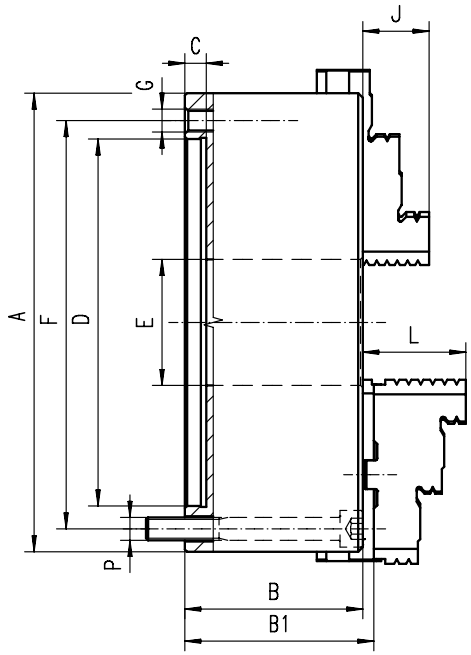

- **Gehärtete und geschliffene Oberflächen aller relevanten Baugruppen**
- **Planspirale gewuchtet**
- **Flexible Befestigungsmöglichkeit des Flansches von vorne oder hinten**

- Hardened and ground working surfaces
- Balanced scroll plate
- Flexible mounting system: mounting from the back or front of the chuck by use of an adapter plate

Artikel Nr. / Code No.	Typ / Type
353774020000	3774-125
353774030200	3774-160
353774040400	3774-200
353774050600	3774-250
353774060800	3774-315

A	B	B1	C	D H7	E	F	G	J	L	P	kg
125	59,5	64,3	4	95	35,5	108	3xM8	20	40	3xM8	5,0
160	68,0	72,8	4	125	42,0	140	3xM10	32	43	3xM10	10,0
200	78,0	82,8	4	160	55,0	176	3xM10	29	45	3xM10	17,5
250	89,0	92,8	5	200	76,0	224	3xM12	34	53	3xM12	29,0
315	97,2	101,3	5	260	103,0	286	3xM16	43	57	3xM16	50,0

Größere Durchmesser finden Sie auf Seite 65-77! • Larger diameters available on page 65-77!

3775



Standard Zubehör
Standard accessories

- **1 Satz harte Aufsatzbacken**
  1 Set of hard top jaws
- **1 Satz harte Grundbacken**
  1 Set of hard master jaws
- **1 Schlüssel**
  1 Wrench

Ersatzteile • Spare parts **85-129**
Technische Daten • Technical data **130-136**

Typ / Type	Artikel Nr. / Code No.
3775-125	353775020900
3775-160	353775030000
3775-200	353775040200
3775-250	353775050400
3775-315	353775060600

3674



Standard Zubehör
Standard accessories

- **1 Satz harte einteilige Bohrbacken**
  1 Set of hard outside-inside solid jaws
- **1 Satz harte einteilige Drehbacken**
  1 Set of hard outside solid jaws
- **1 Schlüssel**
  1 Wrench

Ersatzteile • Spare parts **85-129**
Technische Daten • Technical data **130-136**

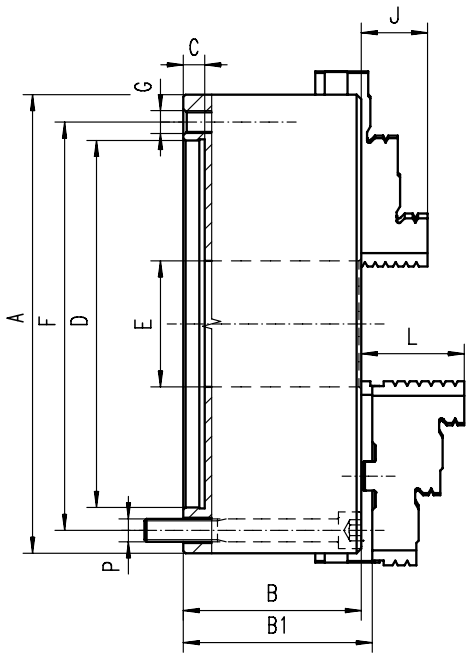

- **Geschliffene Oberflächen aller relevanten Baugruppen**
- **Flexible Befestigungsmöglichkeit des Flansches von vorne oder hinten**
- Ground working surfaces
- Flexible mounting system: mounting from the back or front of the chuck by use of an adapter plate

Artikel Nr.	Typ
Code No.	Type
353674011500	3674-125
353674021700	3674-160
353674030600	3674-200
353674040800	3674-250
353674050000	3674-315

A	B	B1	C	D H7	E	F	G	J	L	P	kg
125	56,0	60,8	4	95	32,0	108	3xM8	20	40,0	3xM8	5,0
160	64,5	69,3	4	125	42,0	140	3xM10	32	43,0	3xM10	10,0
200	75,0	79,8	4	160	55,0	176	3xM10	29	45,0	3xM10	17,5
250	85,0	88,8	5	200	76,0	224	3xM12	34	53,0	3xM12	29,0
315	94,0	99,1	5	260	103,0	286	3xM16	43	57,0	3xM16	50,0

Größere Durchmesser finden Sie auf Seite 65-77! • Larger diameters available on page 65-77!

3675



Standard Zubehör
Standard accessories

- **1 Satz harte Aufsatzbacken**
  1 Set of hard top jaws
- **1 Satz harte Grundbacken**
  1 Set of hard master jaws
- **1 Schlüssel**
  1 Wrench

Ersatzteile • Spare parts **85-129**
Technische Daten • Technical data **130-136**

Typ	Artikel Nr.
Type	Code No.
3675-125	353675210200
3675-160	353674220600
3675-200	353674230800
3675-250	353674240000
3675-315	353674250100

3806



Standard Zubehör
Standard accessories

- **1 Satz harte einteilige Bohrbacken**
  1 Set of hard outside-inside solid jaws
- **1 Satz harte einteilige Drehbacken**
  1 Set of hard outside solid jaws
- **1 Schlüssel**
  1 Wrench

Ersatzteile • Spare parts **85-129**
Technische Daten • Technical data **130-136**

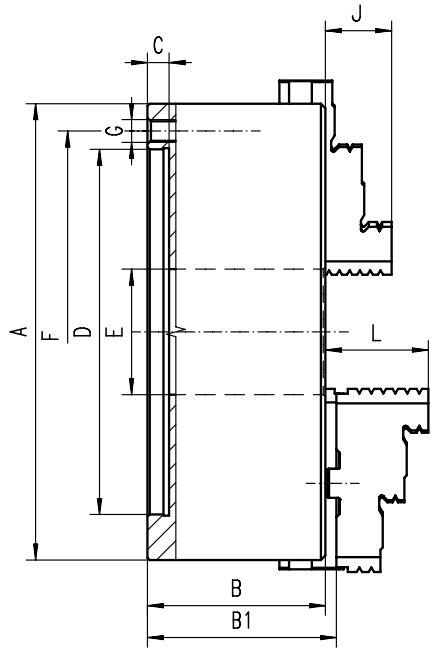

- **Gehärtete und geschliffene Oberflächen aller relevanten Baugruppen**
- **Planspirale gewuchtet**
- Hardened and ground working surfaces
- Balanced scroll plate

Artikel Nr.	Typ
Code No.	Type
● 353806030400	3806-200
○ 353806040600	3806-250
○ 353806050800	3806-315
○ 353806060000	3806-400
● 353806070100	3806-500

A	B	B1	C	D H7	E	F	G	J	L	kg
200	75	79,8	4	160	55	176	6xM10	29	45	17,5
250	85	88,8	5	200	76	224	6xM12	34	53	29,0
315	94	99,1	5	260	103	286	6xM16	43	57	50,0
400	105	113,8	5	330	136	362	6xM16	55	67	85,0
500	120	130,8	5	420	190	458	6xM16	60	79	145,0

Größere Durchmesser finden Sie auf Seite 65-77! • Larger diameters available on page 65-77!

3807



Standard Zubehör
Standard accessories

- **1 Satz harte Aufsatzbacken**
  1 Set of hard top jaws
- **1 Satz harte Grundbacken**
  1 Set of hard master jaws
- **1 Schlüssel**
  1 Wrench

Ersatzteile • Spare parts **85-129**
Technische Daten • Technical data **130-136**

Typ	Artikel Nr.
Type	Code No.
3807-200	353807030200 ○
3807-250	353807040400 ○
3807-315	353807050600 ○
3807-400	353807060800 ○
3807-500	353807070000 ○

3804



Standard Zubehör
Standard accessories

- 1 Satz harte einteilige Bohrbacken
  1 Set of hard outside-inside solid jaws
- 1 Satz harte einteilige Drehbacken
  1 Set of hard outside solid jaws
- 1 Schlüssel
  1 Wrench

Ersatzteile • Spare parts **85-129**
Technische Daten • Technical data **130-136**

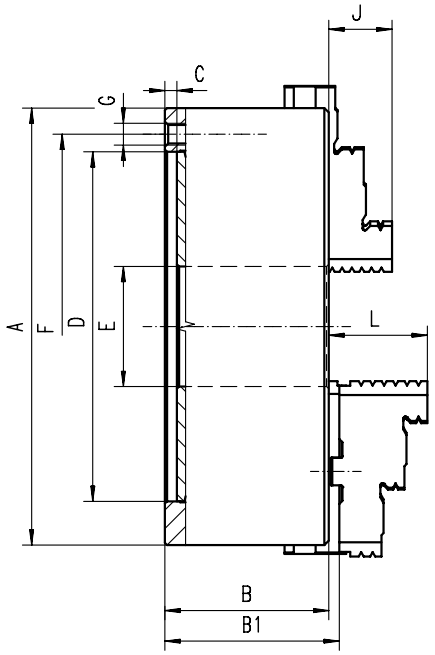

■ **Geschliffene Oberflächen aller relevanten Baugruppen** ■ Ground working surfaces

Artikel Nr. / Code No.	Typ / Type
○ 353804030800	3804-200
○ 353804040000	3804-250
○ 353804050100	3804-315
○ 353804060300	3804-400
○ 353804070500	3804-500
○ 353804080700	3804-630

A	B	B1	C	D H7	E	F	G	J	L	kg
200	75	79,8	4	160	55	176	6xM10	29	45	17,5
250	85	88,8	5	200	76	224	6xM12	34	53	29,0
315	94	99,1	5	260	103	286	6xM16	43	57	50,0
400	105	113,8	5	330	136	362	6xM16	55	67	85,0
500	120	130,8	5	420	190	458	6xM16	60	79	145,0
630	135	146,3	7	545	252	586	6xM16	70	87	250,0

Größere Durchmesser finden Sie auf Seite 65-77! • Larger diameters available on page 65-77!

3805



Standard Zubehör
Standard accessories

- 1 Satz harte Aufsatzbacken
  1 Set of hard top jaws
- 1 Satz harte Grundbacken
  1 Set of hard master jaws
- 1 Schlüssel
  1 Wrench

Ersatzteile • Spare parts **85-129**
Technische Daten • Technical data **130-136**

Typ / Type	Artikel Nr. / Code No.
3805-200	353805030600 ●
3805-250	353805040800 ○
3805-315	353805050000 ○
3805-400	353805060100 ○
3805-500	353805070300 ○
3805-630	353805080500 ●

3597



Standard Zubehör
Standard accessories

- 1 Satz harte Aufsatzbacken
  1 Set of hard top jaws
- 1 Satz weiche Aufsatzbacken[1)]
  1 Set of soft top jaws[1)]
- 1 Satz harte Grundbacken
  1 Set of hard master jaws
- 1 Schlüssel
  1 Wrench

Ersatzteile • Spare parts **85-129**
Technische Daten • Technical data **130-136**

[1)] **Weiche Aufsatzbacken sind bei 3597-315 nicht inkludiert**
[1)] Soft top jaws not included with 3597-315

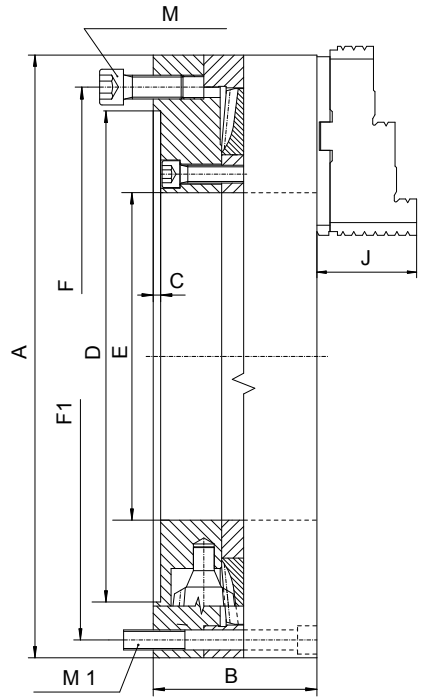

- **BISON OIL COUNTRY CHUCKS mit grosser Durchgangsbohrung eignen sich besonders für die Bearbeitung langer Werkstücke und Rohre**
- **Gehärtete und geschliffene Oberflächen aller relevanten Baugruppen**
- **Planspirale gewuchtet**
- **Hohe Spannkraft**
- **Hohe Bearbeitungsgenauigkeit**
- **Kann einzeln oder paarweise gegenüberliegend eingesetzt werden**

- BISON OIL COUNTRY CHUCKS with large through-holes are designed for gripping long workpieces or pipes during machining
- Hardened and ground working surfaces
- Balanced scroll plate
- High gripping force
- High accuracy
- Chucks can work individually or in pairs, mounted on opposite sides of the lathe spindle

Artikel Nr.	Typ
Code No.	Type
● 353597030900	3597-315
● 353597040000	3597-405
○ 353597050200	3597-515
○ 353597060400	3597-660
● 353597110600	3597-800
● 353597120800	3597-1000

A	B	C	D	E	F	F1	J	M	M1	Spannbereich [mm] Clamping range [mm]	Max. U/min. Max. rpm	kg
315	97	5	260	145	286	286,0	56,9	3xM16	3xM16	40 - 315	2500	47,0
405	110	5	330	220	362	381,0	67	6xM16	6xM12	138 - 406	1000	73,0
515	120	5	420	320	458	481,5	79	6xM16	6xM16	264 - 516	800	120,0
660	140	7	545	406	586	620,0	87	6xM16	6xM16	349 - 630	600	230,0
800	150	7	710	460	760	760,0	-	6xM20	6xM20	400 - 800	700	398,0
1000	171	12	720	572	-	647,6	99,5	-	6xM30	500 - 1000	450	623

Größere Durchmesser finden Sie auf Seite 65-77! • Larger diameters available on page 65-77!

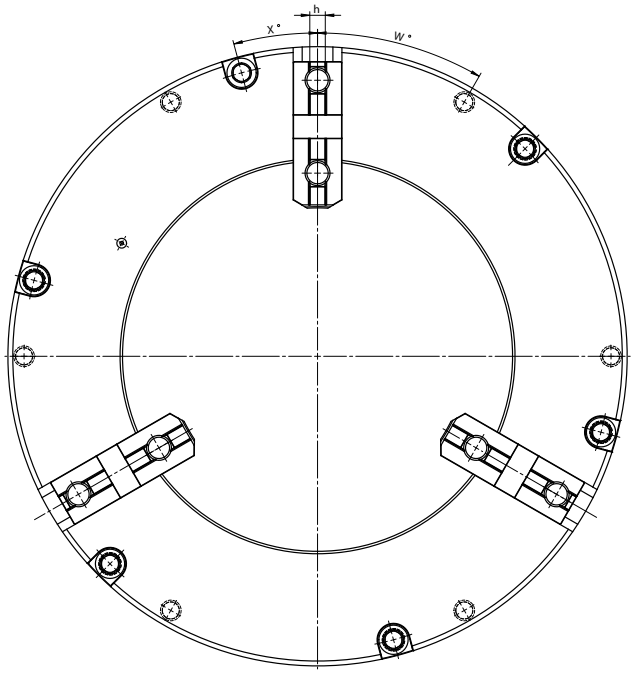

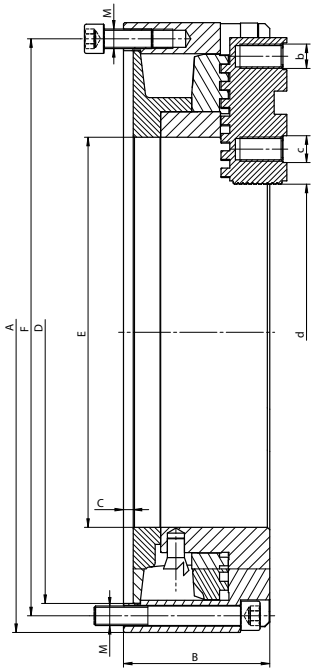

3295



GUSS CAST IRON

Standard Zubehör
Standard accessories


1 Satz weiche Aufsatzbacken
1 Set of soft top jaws


1 Satz harte Grundbacken
1 Set of hard master jaws

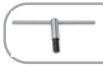
1 Schlüssel
1 Wrench

Ersatzteile • Spare parts **85-129**
Technische Daten • Technical data **130-136**

- **BISON OIL COUNTRY CHUCKS mit grosser Durchgangsbohrung eignen sich besonders für die Bearbeitung langer Werkstücke und Rohre**
- **Gehärtete und geschliffene Oberflächen aller relevanten Baugruppen**
- **Hohe Spannkraft**
- **Hohe Bearbeitungsgenauigkeit**
- **Kann einzeln oder paarweise gegenüberliegend eingesetzt werden**

- BISON OIL COUNTRY CHUCKS with large through-holes are designed for gripping long workpieces or pipes during machining
- Hardened and ground working surfaces
- High gripping force
- High accuracy
- Chucks can work individually or in pairs, mounted on opposite sides of the lathe spindle

A	B	C	D	E	F	M	W	X	a	b	c	h	d Spannbereich [mm] Clamping range [mm]	Max. U/min. Max. rpm	kg
400	105	6	362	220	381,0	6xM12	30°	15°	120	M16	19,04	12,7	138 - 256	500	57,7
508	120	8	462	320	481,5	6xM16	30°	15°	120	M20	19,04	12,7	250 - 380	350	75,8
660	135	14	580	406	620,0	6xM16	30°	15°	127	M20	19,04	12,7	376 - 497	250	128,9
800	151	7	710	410	460	6xM24	-	30°	225	M20	19,04	12,7	260 - 566	200	212,0
1000	171	12	720	572	647,6	6xM30	-	30°	248	M22	19,04	12,7	500 - 719	200	481

Typ Type	Artikel Nr. Code No.
3295-400	353295040500 ○
3295-500	353295050700 ●
3295-660	353295060900 ○
3295-800	353295070000 ●
3295-1000	353295053500 ●

Größere Durchmesser finden Sie auf Seite 65-77! • Larger diameters available on page 65-77!

4505



Standard Zubehör
Standard accessories

- 1 Satz harte Umkehrbacken
  1 Set of solid reversible jaws
- 1 Schlüssel
  1 Wrench

Ersatzteile • Spare parts **85-129**
Technische Daten • Technical data **130-136**

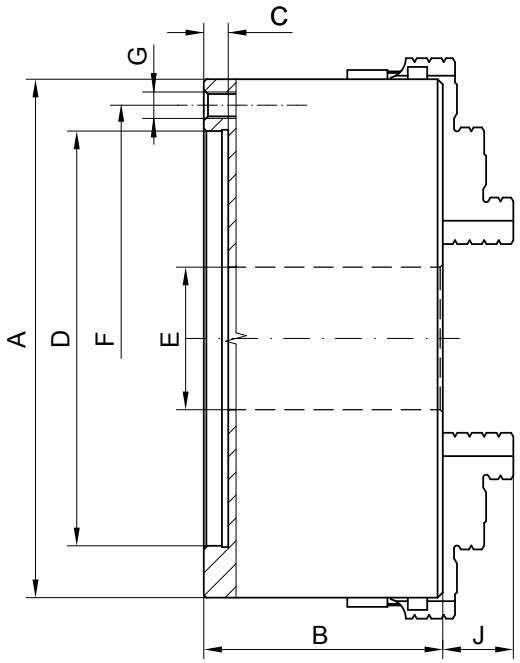

- **Backen einzeln verstellbar**
- **Backen zentrisch spannend**
- Individually adjustable jaws
- Self-centering jaw clamping

Artikel Nr. Code No.	Typ Type
○ 354505020000	4505-200
○ 354505030200	4505-250
○ 354505040400	4505-315
○ 354505050600	4505-400
● 354505060800	4505-500
● 354505070000	4505-630

A	B	C	D	E	F	G	J
200	96	5	160	55	176	6xM10	31
250	102	6	200	76	224	6xM12	33
315	117	6	260	103	286	6xM16	41,5
400	123	6	330	136	362	6xM16	59
500	145	8	420	190	458	6xM16	61
630	160	10	545	252	586	6xM16	72

Größere Durchmesser finden Sie auf Seite 65-77! • Larger diameters available on page 65-77!

4705



Standard Zubehör
Standard accessories

- 1 Satz harte Umkehrbacken
  1 Set of solid reversible jaws
- 1 Schlüssel
  1 Wrench

Ersatzteile • Spare parts **85-129**
Technische Daten • Technical data **130-136**

Typ Type	Artikel Nr. Code No.
4705-200	354705520800 ●
4705-250	354705530000 ○
4705-315	354705540100 ○
4705-400	354705550300 ●
4705-500	354705560500 ○
4705-630	354705570700 ●

4605



Standard Zubehör
Standard accessories

- **1 Satz harte Umkehrbacken**
  1 Set of solid reversible jaws
- **1 Schlüssel**
  1 Wrench

Ersatzteile • Spare parts **85-129**
Technische Daten • Technical data **130-136**

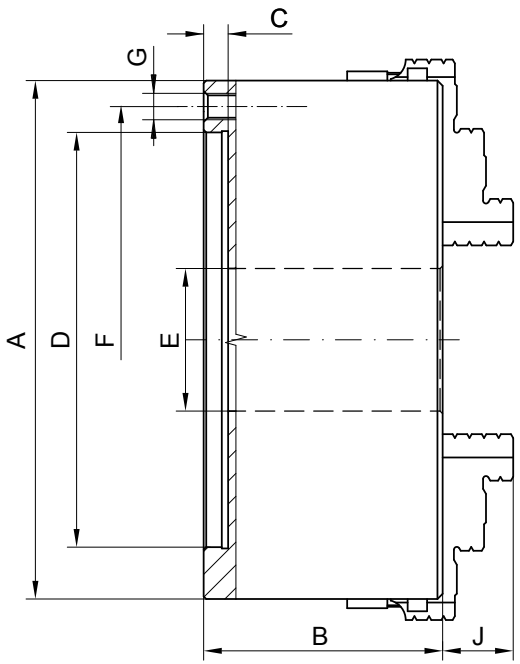

- **Backen einzeln verstellbar**
- **Backen zentrisch spannend**
- Individually adjustable jaws
- Self-centering jaw clamping

Artikel Nr. / Code No.	Typ / Type
354605020700	4605-200
354605030900	4605-250
354605040000	4605-315
354605050200	4605-400
354605060400	4605-500
354605070600	4605-630

A	B	C	D	E	F	G	J
200	96	5	160	55	176	6xM10	31
250	102	6	200	76	224	6xM12	33
315	117	6	260	103	286	6xM16	41,5
400	123	6	330	136	362	6xM16	59
500	145	8	420	190	458	6xM16	61
630	160	10	545	252	586	6xM16	72

Größere Durchmesser finden Sie auf Seite 65-77! • Larger diameters available on page 65-77!

4805



Standard Zubehör
Standard accessories

- **1 Satz harte Umkehrbacken**
  1 Set of solid reversible jaws
- **1 Schlüssel**
  1 Wrench

Ersatzteile • Spare parts **85-129**
Technische Daten • Technical data **130-136**

Typ / Type	Artikel Nr. / Code No.
4805-200	354805520400
4805-250	354805530600
4805-315	354805540800
4805-400	354805550000
4805-500	354805560100
4805-630	354805570300

3474



Standard Zubehör
Standard accessories

- **1 Satz harte Umkehrbacken**
  1 Set of solid reversible jaws
- **1 Schlüssel**
  1 Wrench

Ersatzteile • Spare parts **85-129**
Technische Daten • Technical data **130-136**

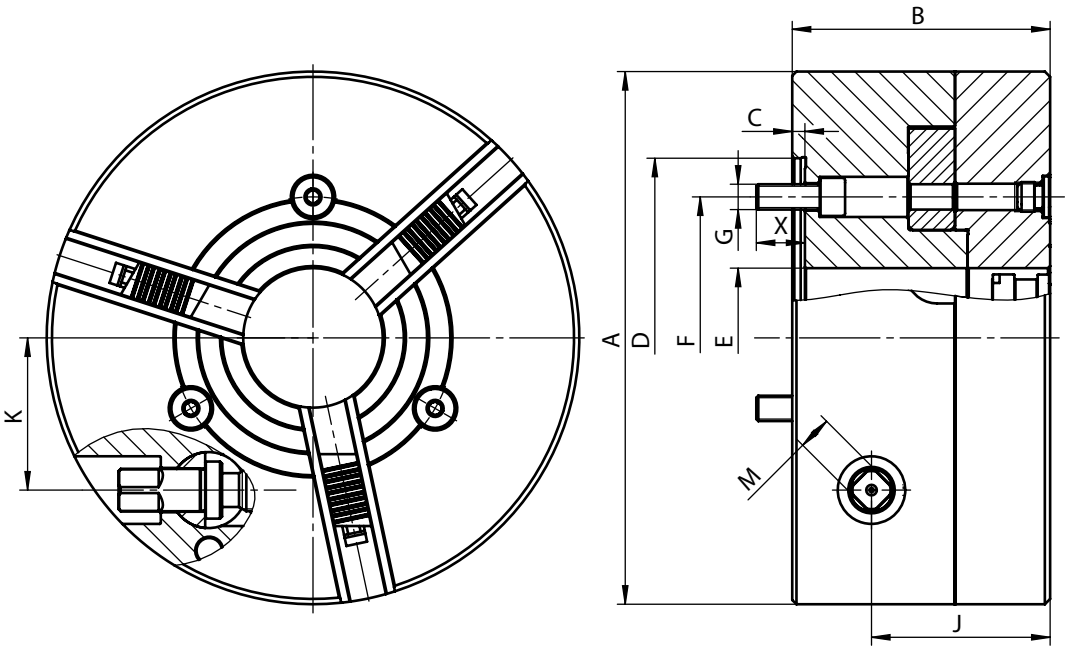

- **Backenverzahnung System Reishauer (RHU)**
- **Mit Backenverriegelung**
- **Backenführung gehärtet und geschliffen**

- Serration according to Reishauer System (RHU)
- Jaw locking system
- Hardened and ground jaw guides

Artikel Nr.	Typ
Code No.	Type
○ 353474200000	3474-125
○ 353474210100	3474-160
○ 353474220300	3474-200
○ 353474230500	3474-250
○ 353474240700	3474-315
● 353474250900	3474-400
● 353474260000	3474-500

A	B	C	D	E	F	G	J	K	M	S	X	kg
130	67	4	90	30	70,6	3xM10	51,5	35,5	9	5,2	13	5,6
165	84	5	115	40	82,6	3xM10	65,0	45,5	11	5,2	14	11,8
205	97	5	140	51	104,8	3xM10	73,5	56,5	14	5,6	17	20,0
252	112	6	170	66	133,4	3xM12	84,5	72,0	16	6,2	18	36,0
315	127	6	220	90	171,4	3xM16	95,5	88,0	18	9,1	23	60,0
400	144	6	300	110	235	6xM20	112,5	110,0	18	12	30	107,0
500	144	6	300	190	235	6xM20	112,5	170,0	18	12	33	163,0

Größere Durchmesser finden Sie auf Seite 65-77! • Larger diameters available on page 65-77!

3475



Standard Zubehör
Standard accessories

- **1 Satz harte Aufsatzbacken**
  1 Set of hard top jaws
- **1 Satz harte Grundbacken**
  1 Set of hard master jaws
- **1 Schlüssel**
  1 Wrench

Ersatzteile • Spare parts **85-129**
Technische Daten • Technical data **130-136**

Typ	Artikel Nr.
Type	Code No.
3475-125	353475100700 ●
3475-160	353475110900 ●
3475-200	353475120000 ●
3475-250	353475130200 ●
3475-315	353475140400 ●
3475-400	353475150600 ●
3475-500	353475160800 ●

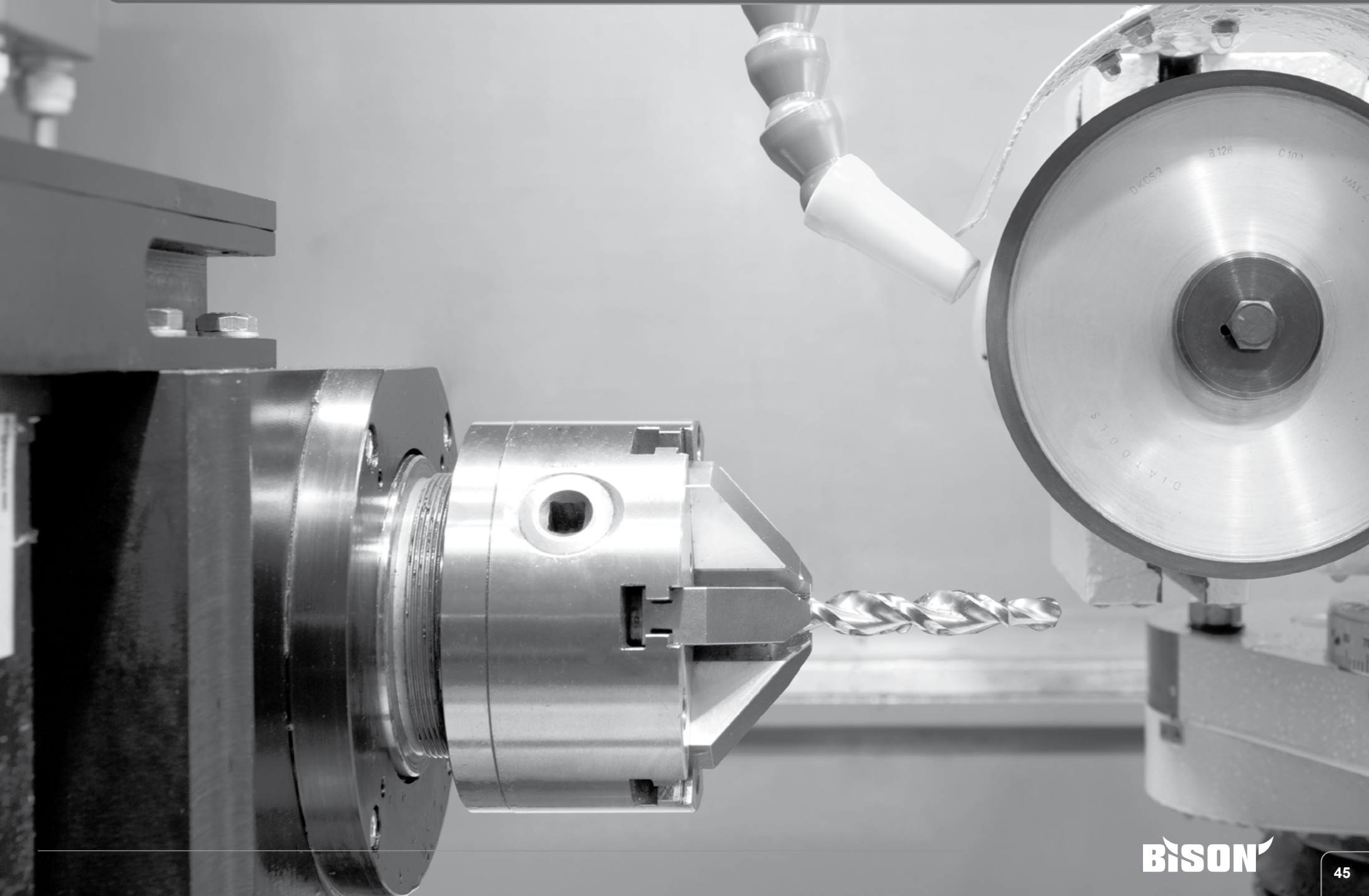

3202



Standard Zubehör
Standard accessories

- 1 Satz harte einteilige Bohrbacken
  1 Set of hard outside-inside solid jaws
- 1 Satz harte einteilige Drehbacken
  1 Set of hard outside solid jaws
- 1 Schlüssel
  1 Wrench

Ersatzteile • Spare parts **85-129**
Technische Daten • Technical data **130-136**

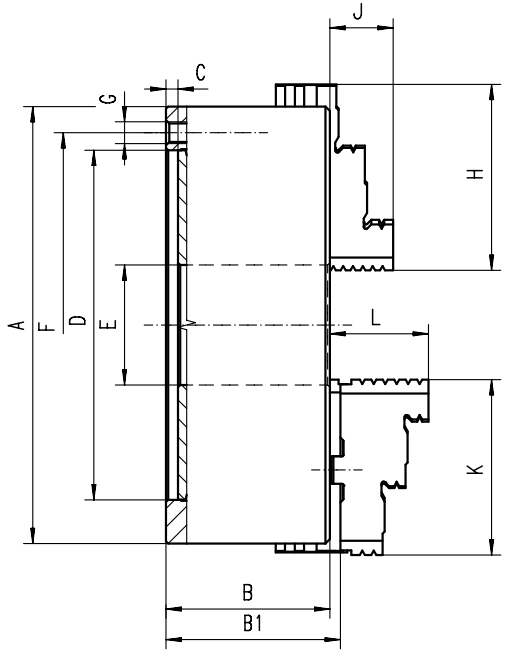

- Doppelte Backenführung
- Geschliffene Oberflächen aller relevanten Baugruppen
- Double jaw guides
- Ground working surfaces

Artikel Nr.	Typ
Code No.	Type
353202010000	3202-160
353202020100	3202-200
353202030300	3202-250
353202040500	3202-315
353202050700	3202-400
353202060900	3202-500
353202070000	3202-630

A	B	B1	C	D H7	E	F	G	J	L	kg
160	74,5	79,3	6,5	125	42	140	6xM10	25,0	43,1	10,0
200	83,0	87,8	6,5	160	55	176	6xM10	29,0	45,0	17,5
250	96,0	99,8	6,0	200	76	224	6xM12	34,0	53,0	29,0
315	111,0	115,1	6,3	260	103	286	6xM16	41,3	57,0	50,0
400	120,0	127,2	6,0	330	136	362	6xM16	56,0	67,0	85,0
500	140,0	150,8	6,0	420	190	458	6xM16	60,0	78,5	145,0
630	155,0	166,3	10,0	545	252	586	6xM16	70,0	87,0	265,0

Größere Durchmesser finden Sie auf Seite 65-77! • Larger diameters available on page 65-77!

3203



Standard Zubehör
Standard accessories

- 1 Satz harte Aufsatzbacken
  1 Set of hard top jaws
- 1 Satz harte Grundbacken
  1 Set of hard master jaws
- 1 Schlüssel
  1 Wrench

Ersatzteile • Spare parts **85-129**
Technische Daten • Technical data **130-136**

Typ	Artikel Nr.
Type	Code No.
3203-160	353203010800 ●
3203-200	353203020000 ○
3203-250	353203030100 ○
3203-315	353203040300 ○
3203-400	353203050500 ○
3203-500	353203060700 ○
3203-630	353203070900 ○

3264



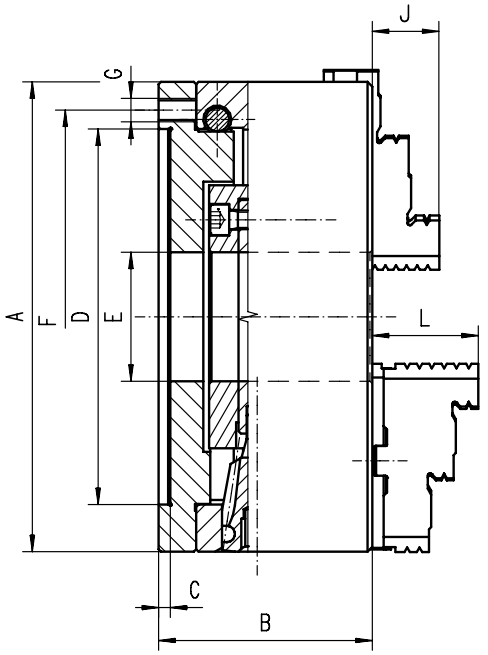

Standard Zubehör
Standard accessories

- **1 Satz harte einteilige Bohrbacken**
  1 Set of hard outside-inside solid jaws
- **1 Satz harte einteilige Drehbacken**
  1 Set of hard outside solid jaws
- **1 Schlüssel**
  1 Wrench

Ersatzteile • Spare parts **85-129**
Technische Daten • Technical data **130-136**

- **Geschliffene Oberflächen aller relevanten Baugruppen**
- **Spannwiederholgenauigkeit: 0,015 mm**
- **Feineinstellung über radiale Stellschrauben auf eine radiale Rundlaufgenauigkeit von nahezu 0**
- **Die Feineinstellung erfolgt mittels drei tangential angeordneter Verstellspindeln**
- **Verstellspindeln gehärtet**
- **Rückseitig montiert (zylindrische Aufnahme)**

- Ground working surfaces
- Repeatability: 0,015 mm
- Fine adjustment radially set screws provide nearly 0 run-out
- The clamped workpiece is adjusted to the required concentricity by means of 3 tangentially arranged adjusting screws
- Hardened adjusting screws
- Mounted on the machine tool spindle from the back of the chuck by using an adapter plate

Artikel Nr.	Typ
Code No.	Type
○ 353264000800	3264-100
○ 353264010000	3264-125
○ 353264020100	3264-160
○ 353264030300	3264-200
○ 353264040500	3264-250
○ 353264050700	3264-315

A	B	C min.	D H7	E min.	F	G	J	L	kg
100	69,0	4	70	20	83	3xM8	17,0	-	3,5
125	70,0	5	95	32	108	3xM8	20,0	40,0	5,6
160	80,5	5	125	42	140	3xM10	32,0	43,0	10,0
200	91,0	5	160	55	176	3xM10	29,0	45,0	17,2
250	103,0	6	200	76	224	3xM12	34,5	52,6	34,5
315	120,0	6	260	103	286	3xM16	41,3	56,9	57,5

Größere Durchmesser finden Sie auf Seite 65-77! • Larger diameters available on page 65-77!

3265



Standard Zubehör
Standard accessories

- **1 Satz harte Aufsatzbacken**
  1 Set of hard top jaws
- **1 Satz harte Grundbacken**
  1 Set of hard master jaws
- **1 Schlüssel**
  1 Wrench

Ersatzteile • Spare parts **85-129**
Technische Daten • Technical data **130-136**

Typ	Artikel Nr.
Type	Code No.
-	-
3265-125	353265010800 ●
3265-160	353265020000 ○
3265-200	353265030100 ○
3265-250	353265040300 ○
3265-315	353265050500 ●

3564



Standard Zubehör
Standard accessories

- **1 Satz harte einteilige Bohrbacken**
  1 Set of hard outside-inside solid jaws
- **1 Satz harte einteilige Drehbacken**
  1 Set of hard outside solid jaws
- **1 Schlüssel**
  1 Wrench

Ersatzteile • Spare parts **85-129**
Technische Daten • Technical data **130-136**

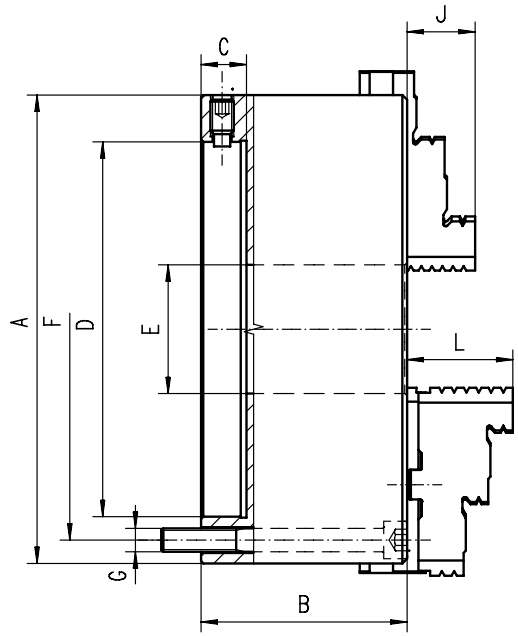

- **Gehärtete und geschliffene Oberflächen aller relevanten Baugruppen**
- **Planspirale gewuchtet**
- **Spannwiederholgenauigkeit: 0,015 mm**
- **Feineinstellung über radiale Stellschrauben auf eine radiale Rundlaufgenauigkeit von nahezu 0**
- **Die Feineinstellung erfolgt über 4 radiale Stellschrauben (8 Schrauben bei Durchm. 400 mm, 500 mm und 630 mm)**
- **Speziell für den Einsatz auf Schleifmaschinen und Teilapparaten**
- **Rückseitig montiert (zylindrische Aufnahme)**

- Hardened and ground working surfaces
- Balanced scroll plate
- Repeatability: 0,015 mm
- Fine adjustment radially set screws provide nearly 0 run-out
- The clamped workpiece is adjusted to the required concentricity by means of 4 (8 for sizes 400 mm, 500 mm, 630 mm) radially arranged adjusting screws
- Made for universal use, but particularly advantageous for grinding machines, indexing heads and lathes
- Mounted on the machine tool spindle from the back of the chuck by using an adapter plate

Artikel Nr. Code No.	Typ Type
○ 353564020000	3564-100
○ 353564030200	3564-125
○ 353564040400	3564-160
○ 353564050600	3564-200
○ 353564060800	3564-250
○ 353564070000	3564-315
○ 353564080100	3564-400
○ 353564090300	3564-500
● 353564100800	3564-630

A	B	C	D	E	F	G	J	L	kg
100	68,0	13	45,000	20	83,0	3xM8	17	-	3,3
125	71,5	15	55,000	35	108,0	3xM8	20	40	5,0
160	68,6	18	86,000	42	140,0	3xM10	32	43	9,1
200	78,0	20	110,000	60	176,0	3xM10	29	45	15,5
250	89,0	20	145,000	76	224,0	3xM12	34	53	26,2
315	96,2	20	180,000	103	286,0	3xM16	43	57	46,5
400	123,0	22	299,237	136	171,5	6xM16	55	67	90,0
500	144,0	30	407,160	190	235,0	6xM20	60	79	171,0
630	150,0	30	407,160	252	330,2	6xM20	70	87	302,0

Größere Durchmesser finden Sie auf Seite 65-77! • Larger diameters available on page 65-77!

3565



Standard Zubehör
Standard accessories

- **1 Satz harte Aufsatzbacken**
  1 Set of hard top jaws
- **1 Satz harte Grundbacken**
  1 Set of hard master jaws
- **1 Schlüssel**
  1 Wrench

Ersatzteile • Spare parts **85-129**
Technische Daten • Technical data **130-136**

Typ Type	Artikel Nr. Code No.
-	-
3565-125	353565030000 ○
3565-160	353565040200 ○
3565-200	353565050400 ○
3565-250	353565060600 ○
3565-315	353565070800 ○
3565-400	353565080000 ○
3565-500	353565090100 ●
3565-630	353565100600 ○

3864



Standard Zubehör
Standard accessories

- 1 Satz harte einteilige Bohrbacken
  1 Set of hard outside-inside solid jaws
- 1 Satz harte einteilige Drehbacken
  1 Set of hard outside solid jaws
- 1 Schlüssel
  1 Wrench

Ersatzteile • Spare parts **85-129**
Technische Daten • Technical data **130-136**

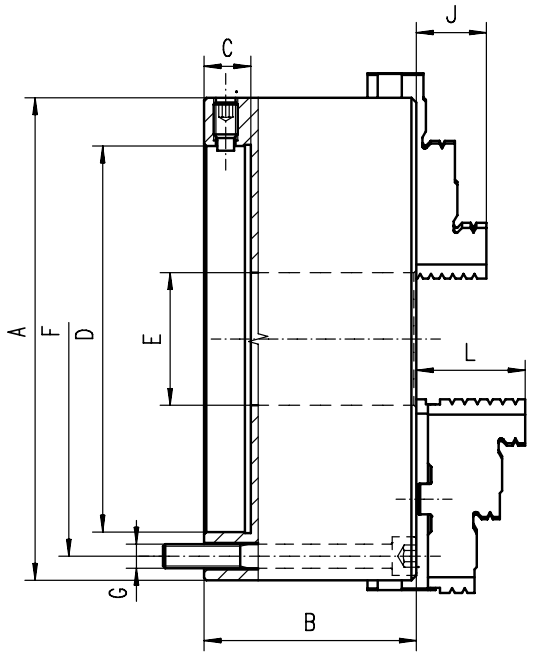

- **Gehärtete und geschliffene Oberflächen aller relevanten Baugruppen**
- **Planspirale gewuchtet**
- **Spannwiederholgenauigkeit: 0,015 mm**
- **Feineinstellung über radiale Stellschrauben auf eine radiale Rundlaufgenauigkeit von nahezu 0**
- **Die Feineinstellung erfolgt über 4 radiale Stellschrauben (8 Schrauben bei Durchm. 400 mm, 500 mm und 630 mm)**
- **Rückseitig montiert (zylindrische Aufnahme)**

- Hardened and ground working surfaces
- Balanced scroll plate
- Repeatability: 0,015 mm
- Fine adjustment radially set screws provide nearly 0 run-out
- The clamped workpiece is adjusted to the required concentricity by means of 4 (8 for sizes 400 mm, 500 mm, 630 mm) radially arranged adjusting screws
- Mounted on the machine tool spindle from the back of the chuck by using an adapter plate

Artikel Nr.	Typ
Code No.	Type
○ 353864030100	3864-125
○ 353864040300	3864-160
○ 353864050500	3864-200
○ 353864060700	3864-250
○ 353864070900	3864-315
○ 353864080000	3864-400
○ 353864090200	3864-500
● 353864100700	3864-630

A	B	C	D	E	F	G	J	L	kg
125	71,5	15	55,000	35	108,0	3xM8	20	40	6,2
160	68,6	18	86,000	42	140,0	3xM10	32	43	10,5
200	78,0	20	110,000	60	176,0	3xM10	29	45	17,5
250	89,0	20	145,000	76	224,0	3xM12	34	53	33,0
315	96,2	20	180,000	103	286,0	3xM16	41	56	56,0
400	123,0	22	299, 237	136	171,5	6xM16	55	67	99,0
500	144,0	30	407,160	190	235,0	6xM20	60	79	180,0
630	150,0	30	407,160	252	330,2	6xM20	70	87	326,0

Größere Durchmesser finden Sie auf Seite 65-77! • Larger diameters available on page 65-77!

3865



Standard Zubehör
Standard accessories

- 1 Satz harte Aufsatzbacken
  1 Set of hard top jaws
- 1 Satz harte Grundbacken
  1 Set of hard master jaws
- 1 Schlüssel
  1 Wrench

Ersatzteile • Spare parts **85-129**
Technische Daten • Technical data **130-136**

Typ	Artikel Nr.
Type	Code No.
3865-125	353865030000 ●
3865-160	353865040100 ○
3865-200	353865050300 ○
3865-250	353865060500 ○
3865-315	353865070700 ○
3865-400	353865080900 ○
3865-500	353865090000 ●
3865-630	353865100500 ○

3286



Standard Zubehör
Standard accessories



1 Satz harte Umkehrbacken
1 Set of solid reversible jaws



1 Schlüssel
1 Wrench

Ersatzteile • Spare parts **85-129**
Technische Daten • Technical data **130-136**

Drehfutter 49, 60mm
Chuck size 49, 60mm

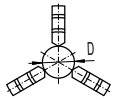

D= Ø 0,5 x Ø 32

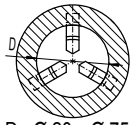

D =Ø 20 x Ø 75

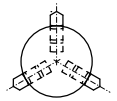

D=Ø 20 x Ø 52

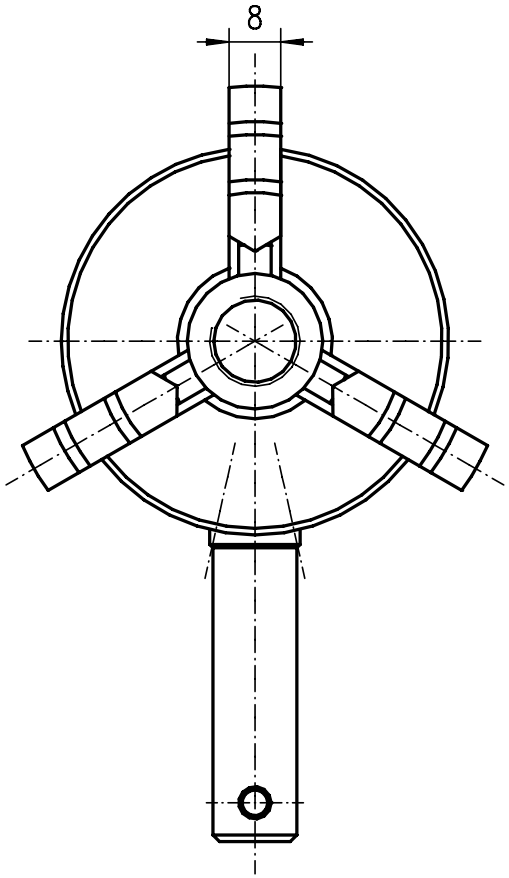

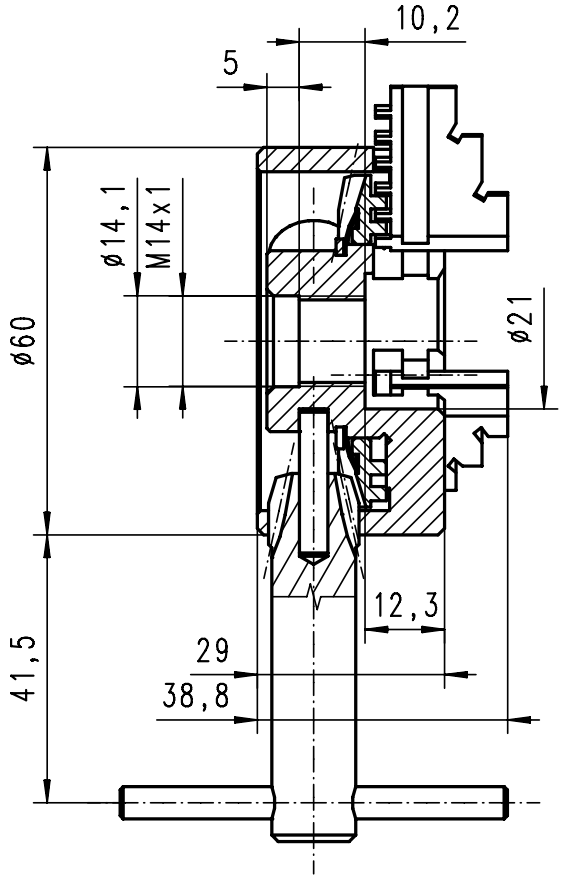

- Für sehr kleine Spanndurchmesser
- Anwendung auf Kleinmaschinen und Drehmaschinen mit Gewindespindel
- Geeignet für Holz- und Metallbearbeitung

- Very small turning diameter
- Suitable for lathes with a threaded spindle
- Can be used with both metal and wood

Artikel Nr.	Typ
Code No.	Type
○ 353286010000	3286-60

Futtergröße [mm]	Befestigung	Max. U/min.	kg
Chuck size [mm]	Mounting	Max. rpm	
60	M14x1	4.000	0,68

Drehfutter 80, 100mm
Chuck size 80, 100mm

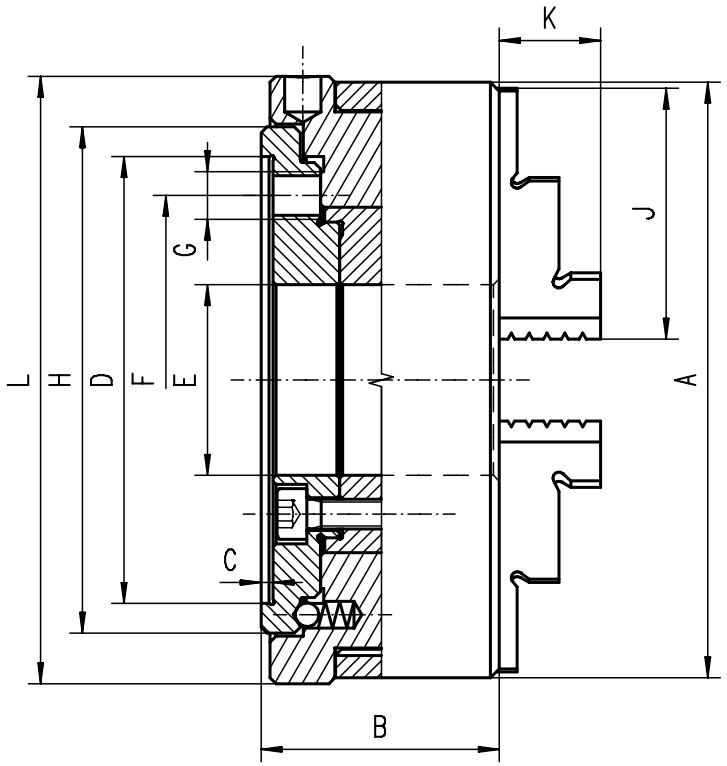

Drehfutter 125, 160, 200mm
Chuck size 125, 160, 200mm

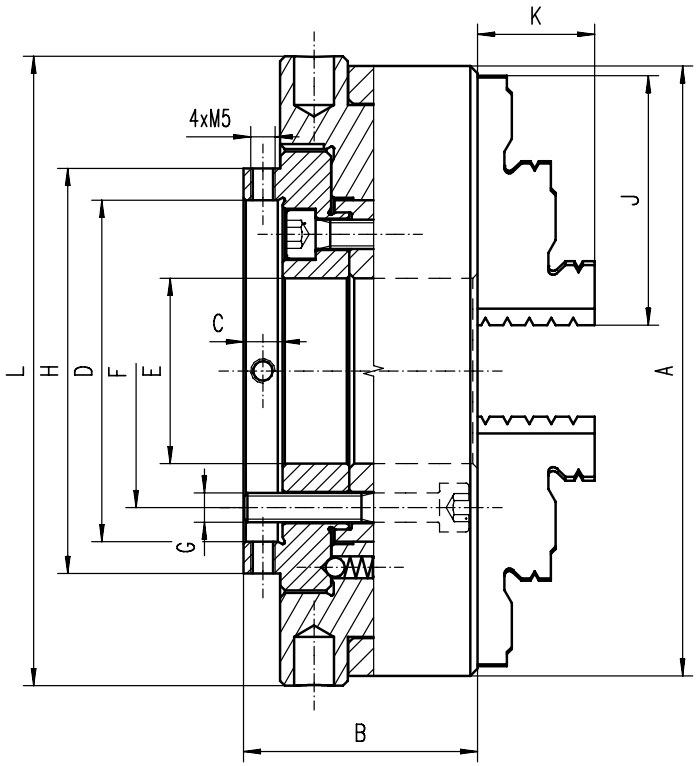

- Nachschleifen von Bohrern und anderen Schneidwerkzeugen
- Vier radiale Stellschrauben zur Feinjustierung (bei Futtergrößen 125, 160 und 200mm)

- Lever scroll chuck is specially designed for grinding twist drills and other cutting tools
- Fine adjustment in sizes 125mm, 160mm and 200mm to the required concentricity by means of 4 radially arranged adjusting screws

A	B	C	D	E	F	G	H	J	K	L	Max. U/min Max. rpm	Länge des Bedienschlüssels [mm] Length of the operating lever [mm]	kg
80	35	1,5	48,0	24	39	3xM6	52	33	13	82	100	100	1,1
100	40	2,0	75,0	32	45	3xM6	85	42	17	102	100	125	3,2
125	48	8,0	70,0	38	56	3xM6	83	51	20	129	100	160	4,0
160	52	8,0	78,5	52	65	3xM6	96	70	33	164	100	200	7,3
200	66	13,0	115,0	64	84	3xM8	147	85	30	205	100	200	13,3

3266



Standard Zubehör
Standard accessories

- 1 Satz harte einteilige Bohrbacken
  1 Set of hard outside-inside solid jaws
- 1 Satz harte einteilige Drehbacken
  1 Set of hard outside solid jaws
- 1 Bedienschlüssel
  1 Operating lever

Ersatzteile • Spare parts **85-129**
Technische Daten • Technical data **130-136**

Typ Type	Artikel Nr. Code No.
3266-80	353266010600
3266-100	353266020800
3266-125	353266030000
3266-160	353266040100
3266-200	353266050300

3866



Standard Zubehör
Standard accessories

- 1 Satz harte Backen
  1 Set of hard solid jaws
- 1 Bedienschlüssel
  1 Operating lever

Ersatzteile • Spare parts **85-129**
Technische Daten • Technical data **130-136**

Drehfutter 80, 100mm
Chuck size 80, 100mm

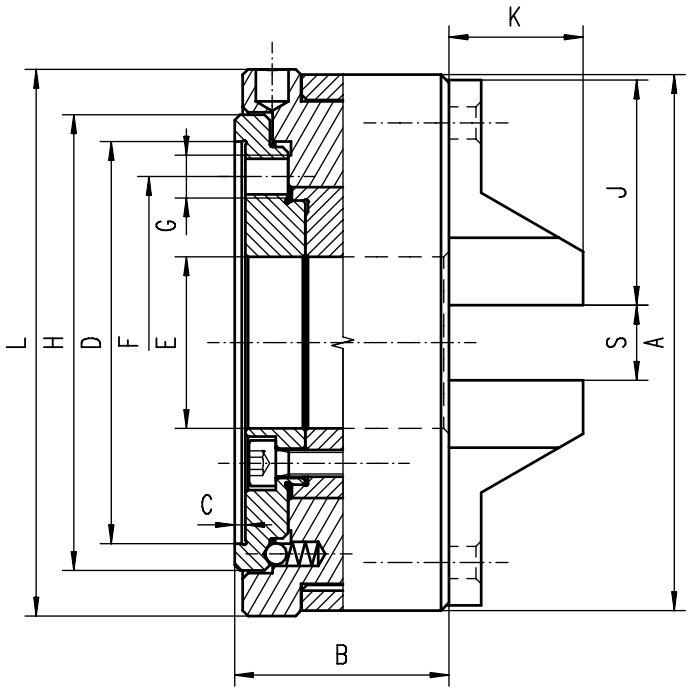

Drehfutter 125, 160mm
Chuck size 125, 160mm

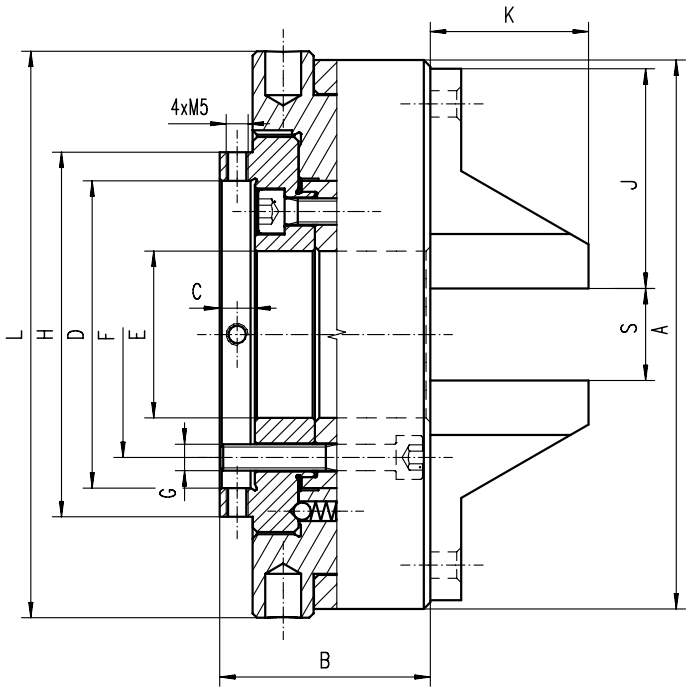

- **Nachschleifen von Bohrern und anderen Schneidwerkzeugen**
- **Vier radiale Stellschrauben zur Feinjustierung (bei Futtergrößen 125 und 160mm)**

- Lever scroll chuck is specially designed for grinding twist drills and other cutting tools
- Fine adjustment in Ø 125 mm and 160 mm to the required concentricity by means of 4 radially arranged adjusting screws

Artikel Nr. Code No.	Typ Type
353866020600	3866-80
353866030800	3866-100
353866040000	3866-125
353866050100	3866-160

A	B	C	D	E	F	G	H	J	K	L	S	Länge des Bedienschlüssels [mm] Length of the operating lever [mm]	kg
80	35	1,5	48,0	24	39	3xM6	52	35	22	82	1-23	100	2,0
100	40	2,0	75,0	32	62	3xM8	85	42	25	102	1,5-31	125	2,8
125	48	8,0	70,0	38	56	3xM6	83	50	36	129	2-37	160	4,0
160	52	8,0	78,5	52	65	3xM6	96	58	36	164	3-51	200	7,0

Spindelaufnahme Norm
Type of mounting
Material des Körpers
Material of chuck body
Anzahl der Backen
Number of jaws
Art der Backen
Type of jaws

Drehfutter 85, 110mm
Chuck size 85, 110mm

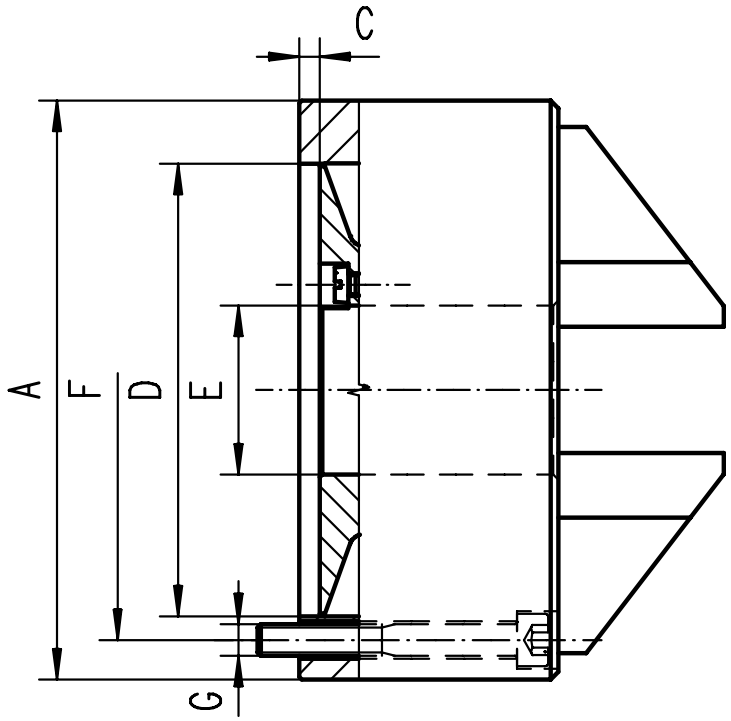

Drehfutter 160mm
Chuck size 160mm

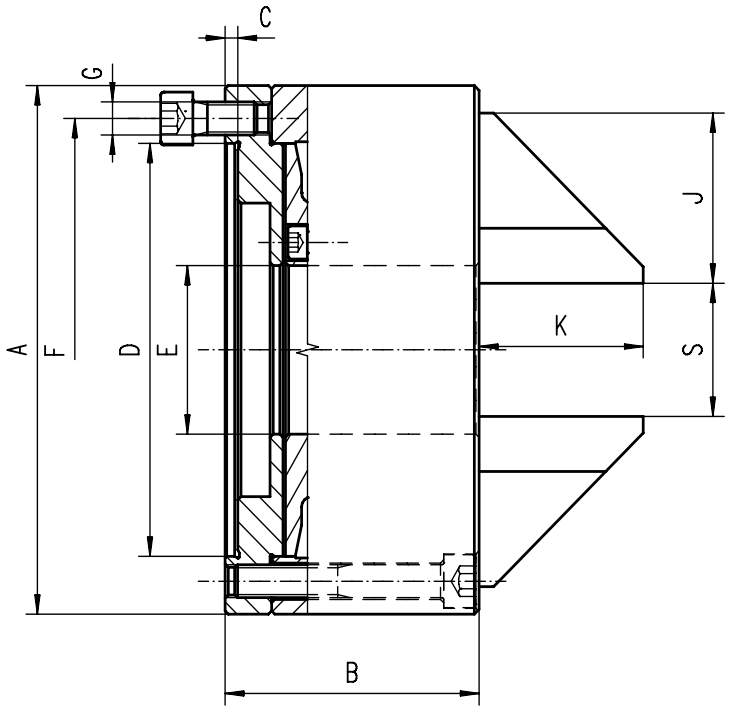

- **Manuell betätigtes Futter zum Nachschleifen von Bohrern und anderen Schneidwerkzeugen**
- **Zylindrische Aufnahme (Befestigung von vorne)**

- The wrench operated scroll chuck is specially designed for grinding twist drills and other cutting tools
- Plain back (front mounting)

A	B	C	D	E	F	G	J	K	S	kg
85	44	3,9	62	25,5	70	3xM6	32	37	1-25	1,9

3867



STAHL STEEL

Standard Zubehör
Standard accessories



1 Satz harte Backen
1 Set of hard solid jaws



1 Schlüssel
1 Wrench

Ersatzteile • Spare parts **85-129**
Technische Daten • Technical data **130-136**

Typ	Artikel Nr.
Type	Code No.
3867-85	353867020400 ●

3975



- Manuell betätigtes Spannfutter zum verzugs-freien Spannen von Werkstücken
- Typ 3975 ist für eine Verwendung mit 5C-Spannzangen (385E) geeignet
- Lieferung erfolgt ohne Spannzange

- The wrench operated scroll provides for uniform and distortion free clamping of workpieces while simultaneously allowing for a fast collet exchange
- Designed for use with 5C collets (385E) and can be used for turning, facing, boring, grinding and milling operations
- Collet 5C not included

Standard Zubehör
Standard accessories

1 Schlüssel
1 Wrench

Ersatzteile • Spare parts **85-129**
Technische Daten • Technical data **130-136**

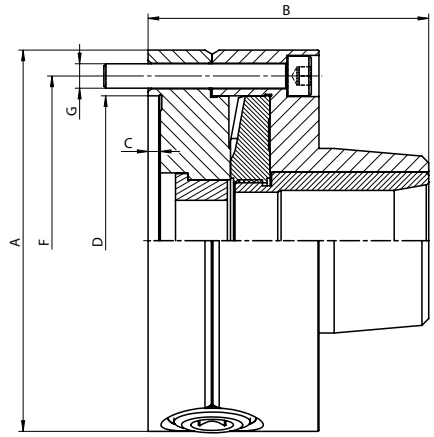

Artikel Nr. / Code No.	Typ / Type	A	B	C	D	F	G	kg
353975010000	3975-125-5C	125	92	4	95	108	3xM8	5,2
353975040500	3975-140-16C	140	114,5	4	105	120	6xM8	7,4
353975050700	3975-160-16C	160	114,5	4	125	140	3xM10	9,3

Spannzangen finden Sie auf Seite 375 • Collets available on page 375

3960



- Manuell betätigtes Spannfutter zum verzugsfreien Spannen von Werkstücken
- Typ 3960 ist für eine Verwendung mit 5C-Spannzangen (385E) geeignet
- Typ 3960 verfügt über 4 radiale Stellschrauben für eine Feineinstellung des Rundlaufs
- Lieferung erfolgt ohne Spannzange

- The wrench operated scroll provides for uniform and distortion free clamping of workpieces while simultaneously allowing for a fast collet exchange
- Designed for use with 5C collets (385E) and can be used for turning, facing, boring, grinding and milling operations
- Type 3960 allows for fine adjustment to the required concentricity by means of 4 radially arranged adjusting screws
- Collet 5C not included

Standard Zubehör
Standard accessories

1 Schlüssel
1 Wrench

Ersatzteile • Spare parts **85-129**
Technische Daten • Technical data **130-136**

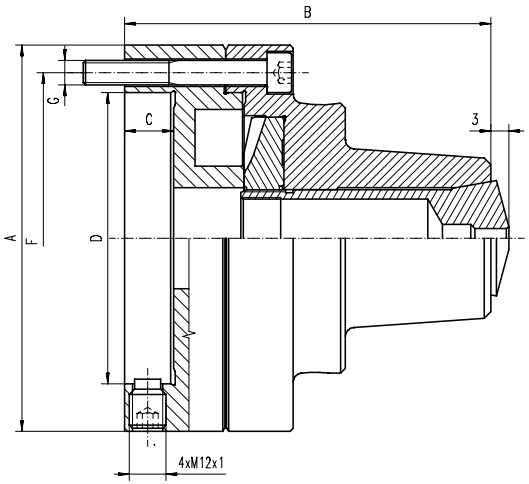

Artikel Nr. / Code No.	Typ / Type	A	B	C	D	F	G	kg
353960030500	3960-125	126	117	15	55	108	3xM8	5,4

Spannzangen finden Sie auf Seite 375 • Collets available on page 375

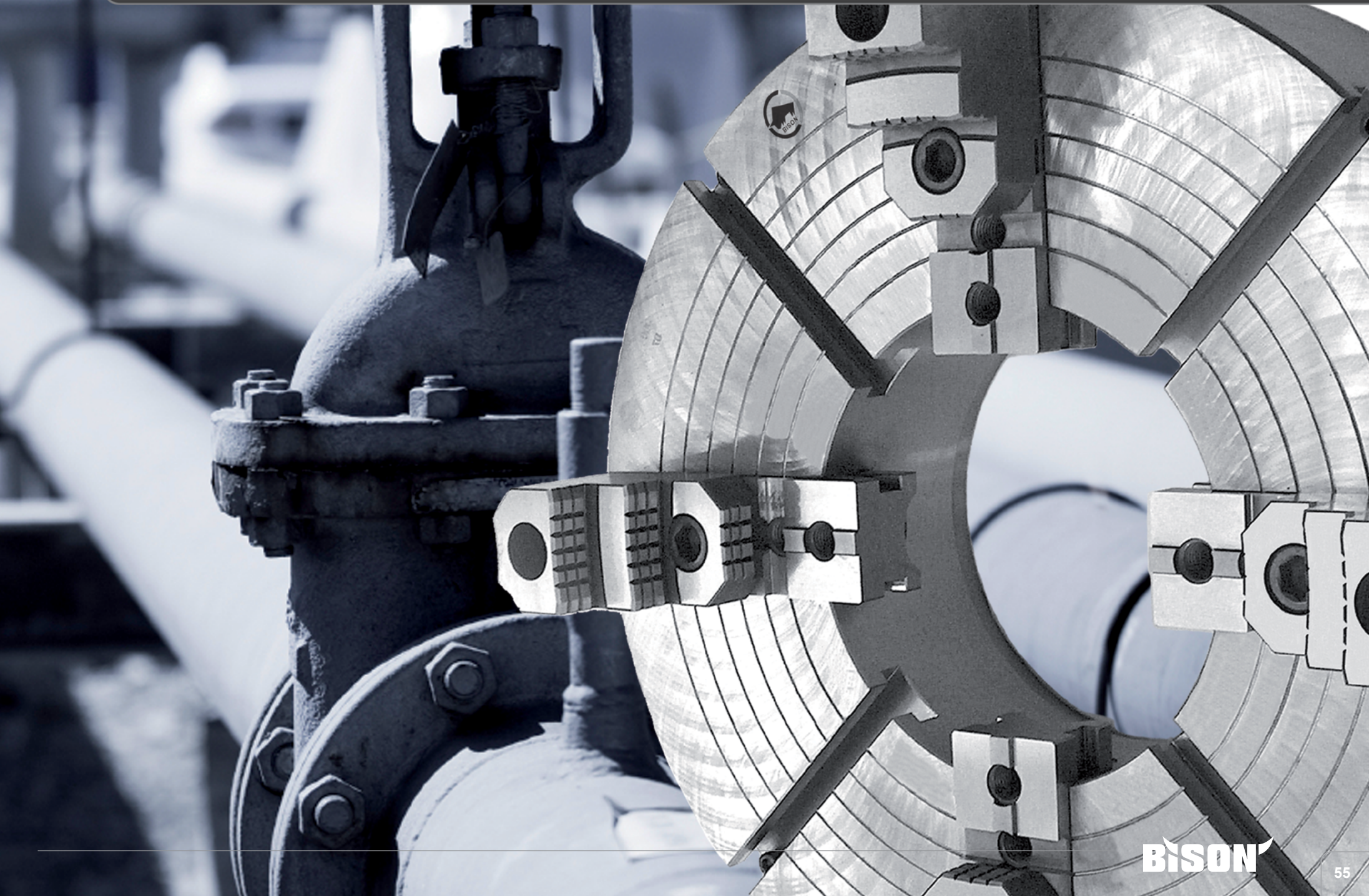

4306



Standard Zubehör
Standard accessories

- 1 Satz harte Umkehrbacken
  1 Set of solid reversible jaws
- 1 Schlüssel
  1 Wrench

Ersatzteile • Spare parts **85-129**
Technische Daten • Technical data **130-136**

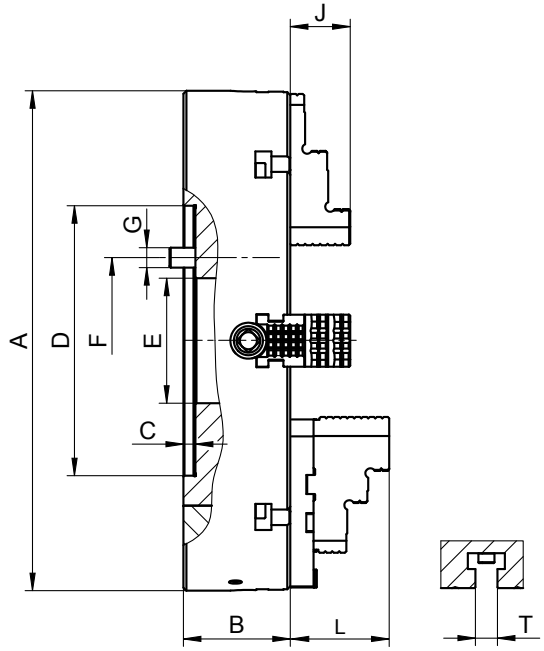

■ **Drehfutter ab ø250mm haben zusätzliche T-Nuten**

■ Chucks above ø250mm have additional T-slots

Artikel Nr.	Typ
Code No.	Type
○ 354306110500	4306-100
○ 354306111800	4306-125
● 354306112000	4306-160
○ 354306120700	4306-200
● 354306121000	4306-250
○ 354306130900	4306-315
○ 354306140000	4306-400
○ 354306150200	4306-500
○ 354306160400	4306-630

A	B	C	D H7	E	F	G	J	L	T	kg
100	40,0	2,5	79,38	25	54,00	4xM8	17,0	-	-	2,5
130	43,0	2,5	69,80	26	54,00	4xM8	20,0	-	-	4,8
156	43,0	2,5	82,55	42	69,85	4xM10	20,0	-	-	6,6
200	72,5	5,0	110,00	50	82,60	4xM10	40,3	46,4	-	18,0
250	77,5	7,0	150,00	65	104,80	4xM12	40,3	60,4	14	27,0
315	87,0	7,0	175,00	80	133,40	4xM16	49,8	60,9	18	50,0
400	92,0	10,0	200,00	100	171,40	4xM16	49,8	72,3	18	86,0
500	107,0	12,0	270,00	125	235,00	4xM20	59,8	97,8	22	155,0
630	127,0	12,0	270,00	160	235,00	4xM20	59,8	97,8	22	300,0

Größere Durchmesser finden Sie auf Seite 65-77! • Larger diameters available on page 65-77!

4307



Standard Zubehör
Standard accessories

- 1 Satz harte Aufsatzbacken
  1 Set of hard top jaws
- 1 Satz harte Grundbacken
  1 Set of hard master jaws
- 1 Schlüssel
  1 Wrench

Ersatzteile • Spare parts **85-129**
Technische Daten • Technical data **130-136**

Typ	Artikel Nr.
Type	Code No.
-	-
-	-
-	-
-	-
-	-
-	-
-	-
4307-500	354307250100 ○
4307-630	354307260300 ○

4304



Standard Zubehör
Standard accessories

- 1 Satz harte Umkehrbacken
  1 Set of solid reversible jaws
- 1 Schlüssel
  1 Wrench

Ersatzteile • Spare parts **85-129**
Technische Daten • Technical data **130-136**

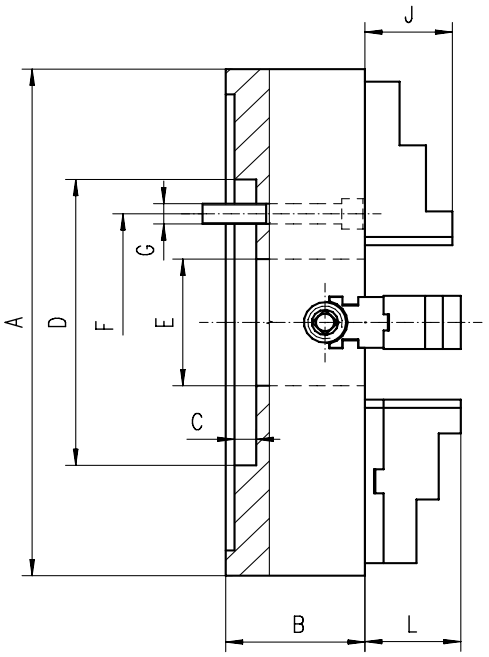

■ **Drehfutter ab ø250mm haben zusätzliche T-Nuten**

■ Chucks above ø250mm have additional T-slots

Artikel Nr. / Code No.	Typ / Type	A	B	C	D	E	F	G	J	L	kg
● 354304050500	4304-200	200	80	5	110	50	82,6	4xM10	40,3	46,4	14
● 354304060700	4304-250	250	85	7	150	65	104,8	4xM12	40,3	60,4	25
● 354304070900	4304-315	315	95	7	175	80	133,4	4xM16	49,8	60,9	39
● 354304080000	4304-400	400	105	10	200	100	171,4	4xM16	49,8	72,3	61
● 354304090200	4304-500	500	120	12	270	125	235,0	4xM20	59,8	97,8	105
○ 354304100700	4304-630	630	140	12	270	160	235,0	4xM20	59,8	97,8	163

Größere Durchmesser finden Sie auf Seite 65-77! • Larger diameters available on page 65-77!

4305



Standard Zubehör
Standard accessories

- 1 Satz harte Aufsatzbacken
  1 Set of hard top jaws
- 1 Satz harte Grundbacken
  1 Set of hard master jaws
- 1 Schlüssel
  1 Wrench

Ersatzteile • Spare parts **85-129**
Technische Daten • Technical data **130-136**

Typ / Type	Artikel Nr. / Code No.
-	-
-	-
-	-
-	-
4305-500	354305090000 ○
4305-630	354305100500 ○

4314



Standard Zubehör
Standard accessories

- **1 Satz harte Umkehrbacken**
  1 Set of solid reversible jaws
- **1 Schlüssel**
  1 Wrench

Ersatzteile • Spare parts **85-129**
Technische Daten • Technical data **130-136**

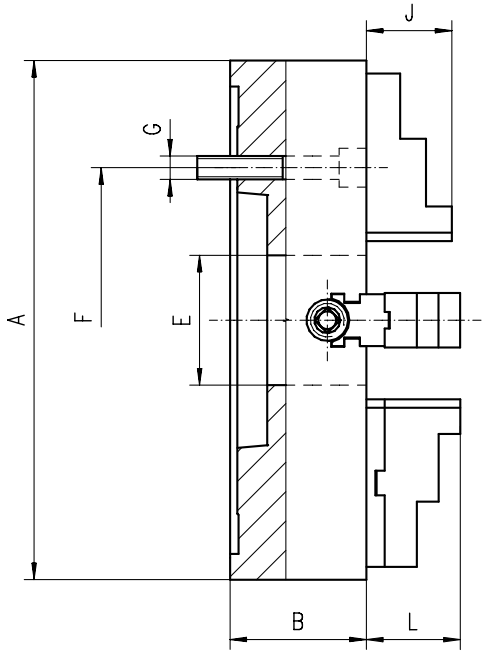

■ **Drehfutter ab ø250mm haben zusätzliche T-Nuten** ■ Chucks above ø250mm have additional T-slots

Artikel Nr. / Code No.	Typ / Type
354314030900	4314-200-5
354314040000	4314-200-6
354314070600	4314-250-6
354314080800	4314-250-8
354314100400	4314-315-6
354314130000	4314-400-8
354314141400	4314-400-11
354314160500	4314-500-8
354314171000	4314-500-11
354314201800	4314-630-11
354314211000	4314-630-15

A	KK 1:4 / ST 1:4	B	E	F	G	J	L	kg
200	5	80	50	104,8	4xM10	40,3	46,4	17,0
200	6	80	50	133,4	4xM12	40,3	46,4	17,0
250	6	85	65	133,4	4xM12	40,3	60,4	25,5
250	8	85	65	171,4	4xM16	40,3	60,4	25,5
315	6	95	80	133,4	8xM12	49,8	60,9	40,0
400	8	105	100	171,4	4xM16	49,8	72,3	65,0
400	11	105	100	235,0	4xM20	49,8	72,3	65,0
500	8	120	125	171,4	8xM16	59,8	97,8	114,0
500	11	120	125	235,0	8xM20	59,8	97,8	114,0
630	11	140	160	235,0	8xM20	59,8	97,8	165,0
630	15	140	160	330,2	4xM24	59,8	97,8	165,0

Größere Durchmesser finden Sie auf Seite 65-77! • Larger diameters available on page 65-77!

Spindelaufnahme Norm / Type of mounting
Material des Körpers / Material of chuck body
Anzahl der Backen / Number of jaws
Art der Backen / Type of jaws

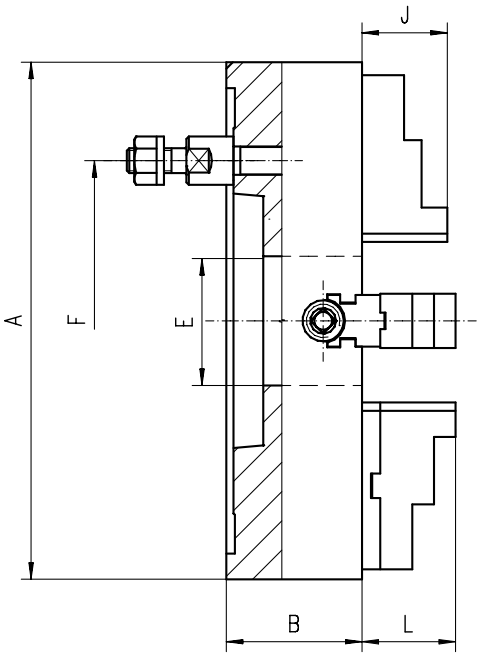

4334



55027 DIN

GUSS CAST IRON

Standard Zubehör
Standard accessories



1 Satz harte Umkehrbacken
1 Set of solid reversible jaws



1 Schlüssel
1 Wrench

Ersatzteile • Spare parts **85-129**
Technische Daten • Technical data **130-136**

■ **Drehfutter ab ø250mm haben zusätzliche T-Nuten**

■ Chucks above ø250mm have additional T-slots

A	KK 1:4 / ST 1:4	B	E	F	Stehbolzen / Stud bolts	J	L	kg
200	5	80	50,0	104,8	4	40,3	46,4	16,5
200	6	80	50,0	133,4	4	40,3	46,4	16,5
250	5	85	65,0	104,8	4	40,3	60,4	27,5
250	6	85	65,0	133,4	4	40,3	60,4	27,5
250	8	85	65,0	171,4	4	40,3	60,4	27,5
315	6	95	80,0	133,4	4	49,8	60,9	39,5
315	8	95	80,0	171,4	4	49,8	60,9	39,5
315	11	95	80,0	235,0	6	49,8	60,9	39,5
400	6	105	100,0	133,4	4	49,8	72,3	60,0
400	8	105	100,0	171,4	4	49,8	72,3	60,0
400	11	105	100,0	235,0	6	49,8	72,3	60,0
500	8	120	125,0	171,4	4	59,8	97,8	95,5
500	11	120	125,0	235,0	6	59,8	97,8	95,5
630	8	140	125,0	171,4	4	59,8	97,8	165,0
630	11	140	160,0	235,0	6	59,8	97,8	165,0
630	15	140	160,0	330,2	6	59,8	97,8	165,0

Typ / Type	Artikel Nr. / Code No.
4334-200-5	354334060900 ○
4334-200-6	354334070000 ○
4335-250-5	354335320200 ●
4334-250-6	354334090400 ●
4334-250-8	354334100900 ○
4334-315-6	354334120200 ●
4334-315-8	354334130400 ○
4334-315-11	354334131700 ○
4334-400-6	354334140600 ○
4334-400-8	354334150800 ●
4334-400-11	354334160000 ○
4334-500-8	354334180300 ○
4334-500-11	354334190500 ●
4334-630-8	354334210100 ○
4334-630-11	354334220300 ○
4335-630-15	354335110900 ●

Größere Durchmesser finden Sie auf Seite 65-77! • Larger diameters available on page 65-77!

4344



Standard Zubehör
Standard accessories



1 Satz harte Umkehrbacken
1 Set of solid reversible jaws



1 Schlüssel
1 Wrench

Ersatzteile • Spare parts **85-129**
Technische Daten • Technical data **130-136**

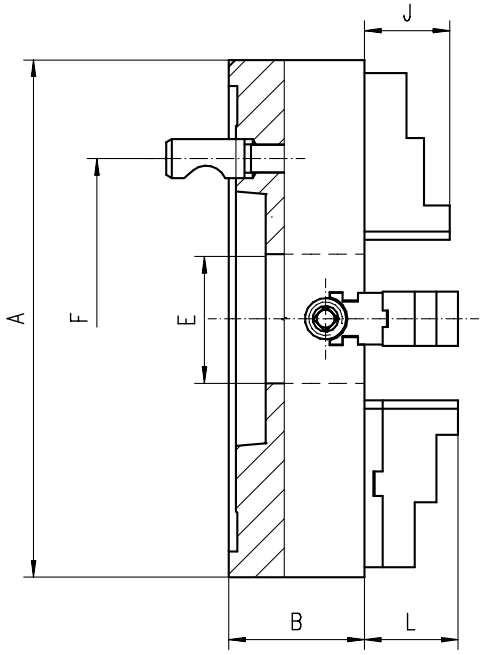

■ **Drehfutter ab ø250mm haben zusätzliche T-Nuten** ■ Chucks above ø250mm have additional T-slots

Artikel Nr. / Code No.	Typ / Type
354344070800	4344-200-4
354344081200	4344-200-6
354344120000	4344-250-6
354344122500	4344-250-8
354344140300	4344-315-6
354344150500	4344-315-8
354344170900	4344-400-8
354344180000	4344-400-11
354344200700	4344-500-8
354344210900	4344-500-11
354344230200	4344-630-8
354344240400	4344-630-11

A	KK 1:4 / ST 1:4	B	E	F	Stehbolzen / Stud bolts	J	L	kg
200	4	80	50	82,6	3	40,3	46,4	16,5
200	6	80	50	133,4	6	40,3	46,4	16,5
250	6	85	65	133,4	6	40,3	60,4	27,5
250	8	85	65	171,4	6	40,3	60,4	27,5
315	6	95	80	133,4	6	49,8	60,9	39,5
315	8	95	80	171,4	6	49,8	60,9	39,5
400	8	105	100	171,4	6	49,8	72,3	60,0
400	11	105	100	235,0	6	49,8	72,3	60,0
500	8	120	125	171,4	6	59,8	97,8	95,5
500	11	120	125	235,0	6	59,8	97,8	95,5
630	8	140	125	171,4	6	59,8	97,8	165,0
630	11	140	160	235,0	6	59,8	97,8	165,0

Größere Durchmesser finden Sie auf Seite 65-77! • Larger diameters available on page 65-77!

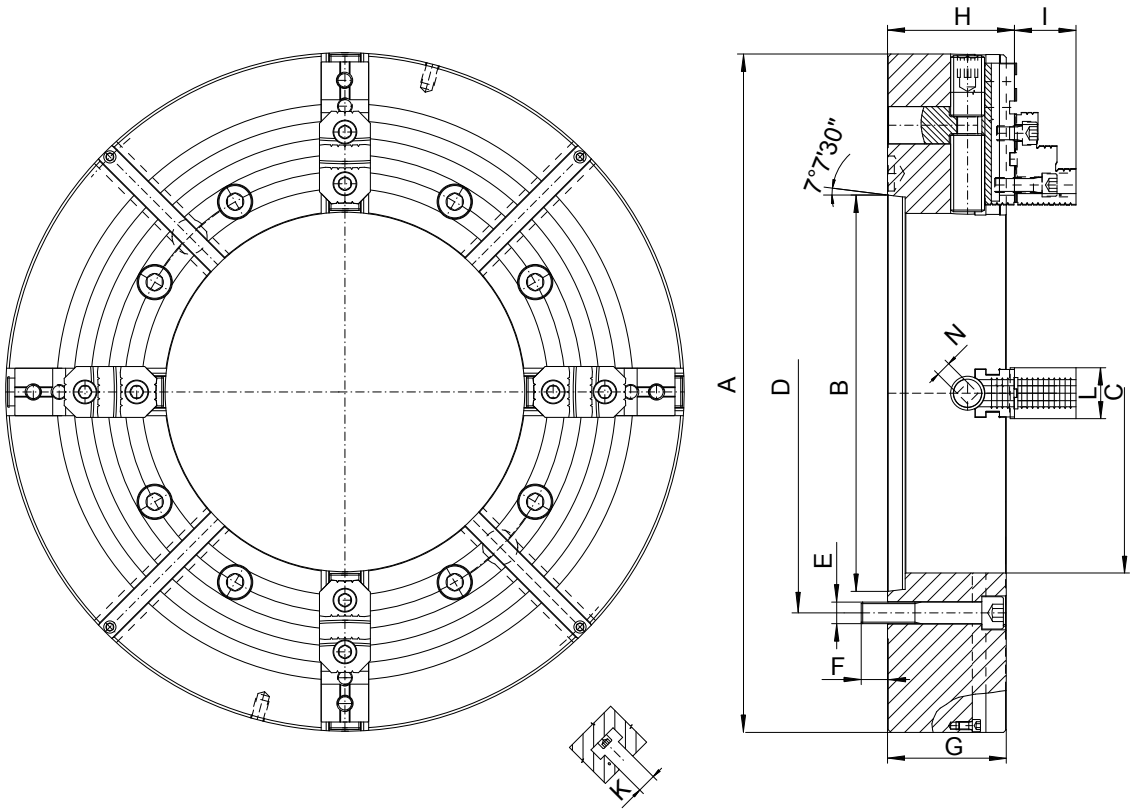

4317 HD

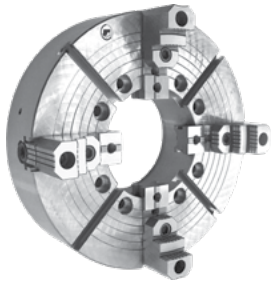

Standard Zubehör
Standard accessories

- 1 Satz harte Aufsatzbacken
  1 Set of hard top jaws
- 1 Satz harte Grundbacken
  1 Set of hard master jaws
- 1 Schlüssel
  1 Wrench

Ersatzteile ▪ Spare parts **85-129**
Technische Daten ▪ Technical data **130-136**

- **BISON OIL COUNTRY CHUCKS mit grosser Durchgangsbohrung in HD (Heavy Duty) Ausführung eignen sich besonders für die Schwerbearbeitung langer Werkstücke und Rohre**
- **Hohe Spannkraft**
- **Hohe Bearbeitungsgenauigkeit**
- **Äußerst stabile Bauweise**
- **Kann einzeln oder paarweise gegenüberliegend eingesetzt werden**

- BISON OIL COUNTRY CHUCKS HD with large through-holes are designed for gripping long and heavy workpieces or pipes during heavy-duty (HD) machining
- High gripping force
- High accuracy
- Heavy-duty operations
- Chucks can work individually or in pairs, mounted on opposite sides of the lathe spindle

A	KK 1:4 / ST 1:4	B	C	D	E	F	G	H	I	K	L	N	Spannbereich [mm] / Clamping range [mm]	Anzugsmoment [Nm] / Torque on wrench [Nm]	Spannkraft pro Backe [daN] / Gripping force per jaw [daN]	Max. U/min. / Max. rpm	kg
500	11	196,869	168	235,0	8xM20	25,4	145	154,1	75,7	22	60	19	45-500	350	3.200	1.000	204
500	15	285,775	205	330,2	8xM24	31,4	145	154,1	75,7	22	60	19	45-500	350	3.200	1.000	188
630	15	285,775	270	330,2	8xM24	34,1	155	167,1	90,7	22	75	22	50 - 630	400	3.700	850	310
630	20	412,775	270	463,6	8xM24	38,1	155	167,1	90,7	22	75	22	50 - 630	400	3.700	850	295
630	20	412,775	320	463,6	8xM24	38,1	155	167,1	90,7	22	75	22	100 - 630	400	3.700	850	300

Typ / Type	Artikel Nr. / Code No.
4317-20"-11-6,5" HD	354317450000
4317-20"-15-8" HD	354317455400
4317-25"-15-10,5" HD	354317555500
4317-25"-20-10,5" HD	354317559600
4317-25"-20-12,5" HD	354317560300

Größere Durchmesser finden Sie auf Seite 65-77! ▪ Larger diameters available on page 65-77!

4347 HD

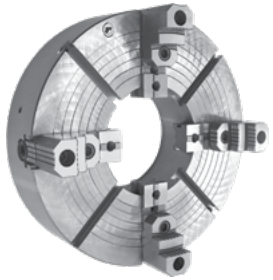

Standard Zubehör
Standard accessories

- 1 Satz harte Aufsatzbacken
  1 Set of hard top jaws
- 1 Satz harte Grundbacken
  1 Set of hard master jaws
- 1 Schlüssel
  1 Wrench

Ersatzteile ▪ Spare parts **85-129**
Technische Daten ▪ Technical data **130-136**

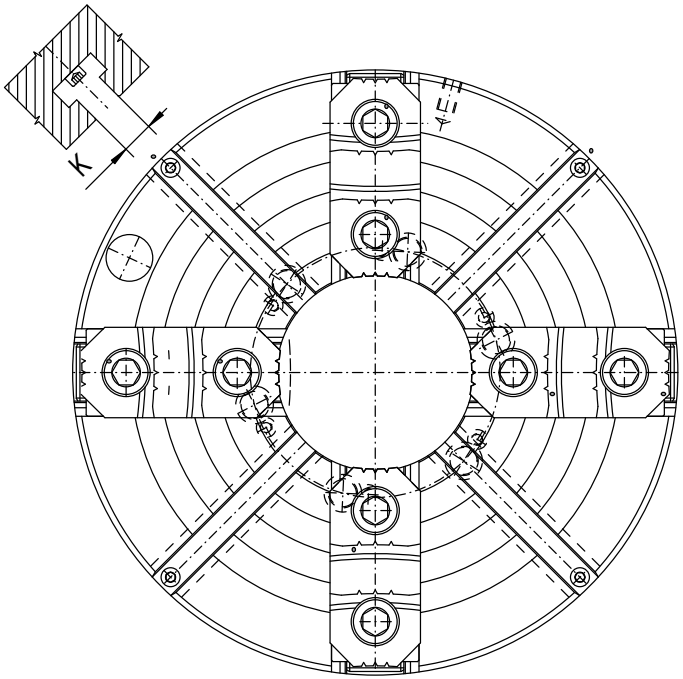

- **BISON OIL COUNTRY CHUCKS mit grosser Durchgangsbohrung in HD (Heavy Duty) Ausführung eignen sich besonders für die Schwerbearbeitung langer Werkstücke und Rohre**
- **Hohe Spannkraft**
- **Hohe Bearbeitungsgenauigkeit**
- **Äußerst stabile Bauweise**
- **Kann einzeln oder paarweise gegenüberliegend eingesetzt werden**

- BISON OIL COUNTRY CHUCKS HD with large through-holes are designed for gripping long and heavy workpieces or pipes during heavy-duty (HD) machining
- High gripping force
- High accuracy
- Heavy-duty operations
- Chucks can work individually or in pairs, mounted on opposite sides of the lathe spindle

Artikel Nr.	Typ
Code No.	Type
○ 354347455600	4347-20"-11-6,5" HD

A	KK 1:4	B	C	D	E	F	G	H	I	K	L	N	Spannbereich [mm]	Anzugsmoment [Nm]	Spannkraft pro Backe [daN]	Max. U/min.	kg
	ST 1:4												Clamping range [mm]	Torque on wrench [Nm]	Gripping force per jaw [daN]	Max. rpm	
500	11	196,869	168	235,0	30,2	60,6	145	154,1	75,7	22	60	19	45 - 500	350	3.200	1.000	205

Größere Durchmesser finden Sie auf Seite 65-77! ▪ Larger diameters available on page 65-77!

PRODUKT-KONFIGURATOR
PRODUCT CONFIGURATOR

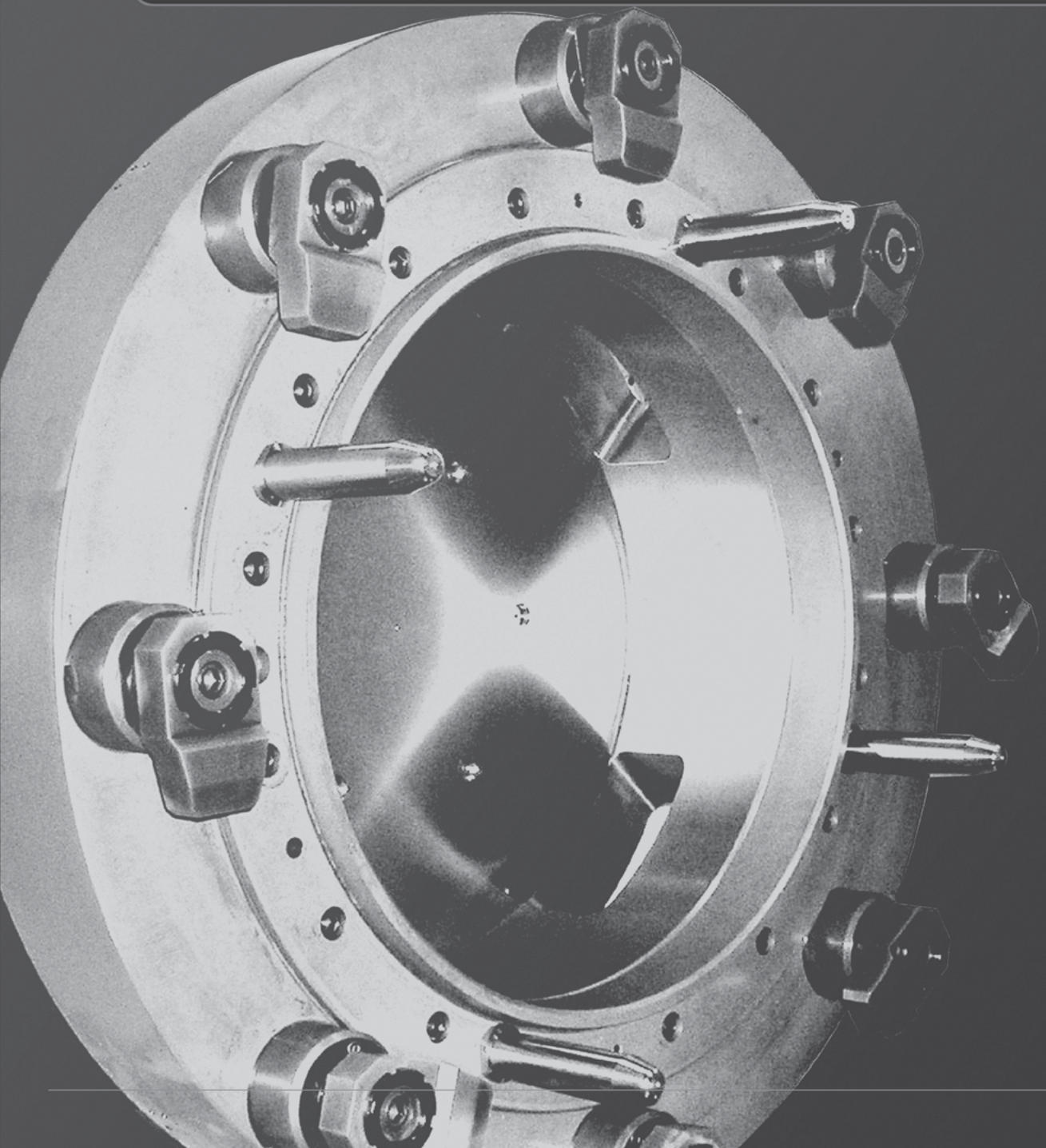

Sie benötigen ein Futter oder eine Planscheibe in Übergröße? Kein Problem – zukünftig können Sie dies bei uns schnell mit Hilfe unseres Produkt-Konfigurators anfragen!
Auf der folgenden Seite finden Sie unser Formular, das Sie als Kopiervorlage nutzen können oder das zum Download auf unserer Homepage zur Verfügung steht.
Sie können auch einfach den unten auf der Seite stehenden QR-Code scannen.
Schicken Sie das vollständig ausgefüllte Formular mit Ihrer Rufnummer für evtl. Rückfragen entweder einfach per Fax oder per Email an Ihre zuständige Niederlassung. Sie erhalten dann umgehend unser Angebot!

You need a large diameter chuck or a faceplate?
No problem- now you can use our new product configurator to send us a request quick and easy.
On the following page you will find our form, that you can use as a template or scan the QR-Code on the page below and find the form on our homepage for download.
Send the completed form with your telephone number in case of queries either by fax or email to your local branch. You will receive our offer as soon as possible!

1 PRODUKT-TYP / PRODUCT TYPE

- ☐ **PLANSPIRALFUTTER** / SELF-CENTERING SCROLL CHUCK
- ☐ **PLANSCHEIBEN** / INDEPENDENT CHUCK
- ☐ **WESCOTT-FUTTER** / COMBINATION CHUCK
- ☐ **AUFSPANNPLATTEN** / FACE PLATE

2 SPINDELAUFNAHME / MOUNTING

- ☐ **ZYLINDRISCHEZENTRIERAUFNAHME** / CYLINDRICAL MOUNTING
- ☐ **DIN 55027 (TYP C)**
- ☐ **DIN 55026 (TYP A)**
- ☐ **DIN 55029 (TYP D)**

3 GRÖSSE / SIZE

BITTE TRAGEN SIE HIER DIEGEWÜNSCHTEGRÖSSEEIN:
PLEASE SPECIFY YOUR SIZE: ..... MM

4 Ø DER GEWÜNSCHTEN DURCHGANGSBOHRUNG / DESIRED Ø OF THROUGH-HOLE

BITTE TRAGEN SIE HIER DEN Ø DER GEWÜNSCHTENDURCHGANGSBOHRUNGEIN:
PLEASE SPECIFY YOUR Ø OF THROUGH-HOLE: ..... MM

5 KEGEL / TAPER

☐ 8 ☐ 11 ☐ 15 ☐ 20 ☐ 28

6 ANZAHL DER BACKEN / NUMBER OF JAWS

☐ 2 ☐ 3 ☐ 4 ☐ 6 ☐ 8 ☐ 12

7 ART DER BACKEN / JAWS TYPE

- ☐ **HARTE EINTEILIGE BACKEN** / HARD SOLID JAWS
- ☐ **HARTE GETEILTE BACKEN** / HARD 2-PIECE JAWS
- ☐ **WEICHEMONOBLOCKBACKEN** / SOFT SOLID JAWS
- ☐ **WEICHEGETEILTEBACKEN** / SOFT 2-PIECE JAWS

8 MATERIAL DES KÖRPERS / BODY MATERIAL

- ☐ **STAHL** / STEEL
- ☐ **GUSS** / CAST IRON

9 ERHÖHTE RUNDLAUFGENAUIGKEIT / HIGHER ACCURACY

- ☐ **JA** / YES
- ☐ **NEIN** / NO

10 SCHWERLASTAUSFÜHRUNG / HEAVY DUTY

- ☐ **JA** / YES
- ☐ **NEIN** / NO

11 SPANSCHUTZ DER BACKENFÜHRUNG / JAW GUIDE PROTECTION

- ☐ **JA** / YES
- ☐ **NEIN** / NO

12 FRONTSEITIG MONTIERT / FRONT MOUNTING

- ☐ **JA** / YES
- ☐ **NEIN** / NO

Für die Druckversion des Angebotsformulars und weitere Informationen besuchen Sie uns bitte auf www.bison-chuck.com
For printable version of this form and more information please visit www.bison-chuck.com

EINFACH PER FAX AN:
SIMPLY FAX TO:

- +49 211 69505933
- +44 1733 394 675
- +48 85 743 24 26
- +39 0542 067523

KONTAKTDATEN / CONTACT DETAILS

FIRMENNAME:
COMPANY NAME: .....

ANSPRECHPARTNER:
CONTACT PERSON: .....

ADRESSE:
ADDRESS: .....

TELEFONNUMMER:
PHONE NUMBER: .....

E-MAIL: .....

400 - 1000 mm

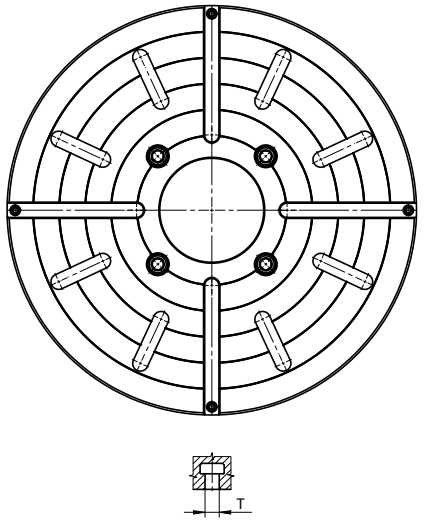

T-Nutenstein • T-Slot

1250 - 1500 mm

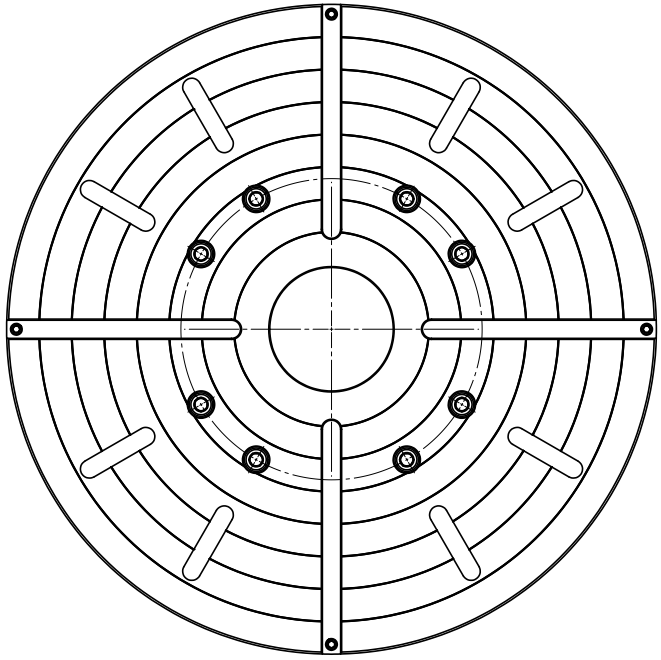

4200

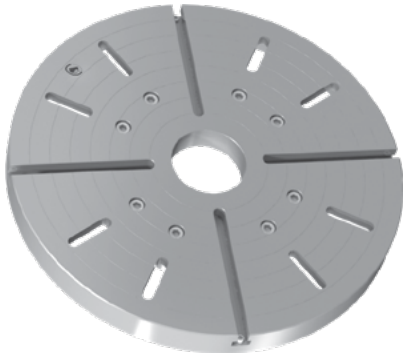

GUSS CAST IRON

- Mit zusätzlichen T-Nuten ab ø1000mm
- Erhältlich mit A, C & D Spindel-Befestigungen
- Einsetzbar beim Drehen, Bohren, Reiben und Fräsen von asymmetrischen Werkstücken

- Additional T-slots in ø up to 1000mm
- Available with A, C & D mount type
- Used in turning, drilling, reaming and milling of irregular shaped workpieces

Artikel Nr. / Code No.	Typ / Type	Ø A	B	C	D	E	M	P	T H12	Kurzkegel / Short Taper
○ 354200040400	4200-400	400	78	171,4	200	100	4xM16	10	18	6 8 11 15
○ 354200050600	4200-500	500	78	235,0	270	125	4xM20	12	22	6 8 11 15
○ 354200060800	4200-630	630	80	235,0	270	160	4xM20	12	22	11 15
● 354200080100	4200-800	800	85	330,2	380	200	8xM24	12	22	11 15
● 354200100800	4200-1000	1000	90	463,6	520	190	8xM24	12	28	11 15 20
● 354200200900	4200-1250	1250	90	463,6	520	190	8xM24	12	28	11 15 20
● 354200400000	4200-1400	1400	95	436,6	520	190	8xM24	12	28	11 15 20 28
● 354200160900	4200-1600	1600	110	647,6	720	280	8xM30	12	28	15 20 28
● 354200180200	4200-1800	1800	120	647,6	720	280	8xM30	12	28	15 20 28
● 354200205200	4200-2000	2000	140	647,6	720	280	8xM30	12	28	15 20 28

Klauenkästen finden Sie auf Seite 250-253 • Box Jaws on page 250-253

3505



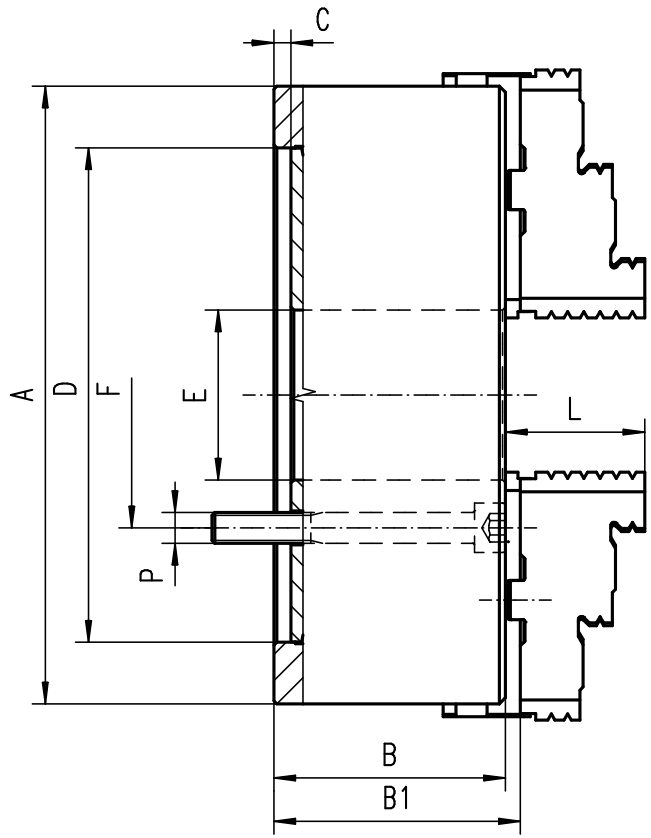

- **Gehärtete und geschliffene Oberflächen aller relevanten Baugruppen**
- **Planspirale gewuchtet**
- **Drehfutter haben zusätzliche T-Nuten**

- Hardened and ground working surfaces
- Balanced scroll plate
- Chucks have additional T-slots

Artikel Nr. / Code No.	Typ / Type	Ø A	B	B1	C	D H7	E	F	p	L	kg	KK 1:4 / ST 1:4		
353505130800	3505-800	800	140	151,3	12	380	281,4	330,2	6xM24	87	515	8	11	15
353505150100	3505-1000	1000	171	179,8	12	520	408	463,6	6xM24	99,5	730	11	15	20
353505210500	3505-1250	1250	175	183,8	12	720	578	647,6	6xM30	99,5	1250	15	20	28
353505220700	3505-1400	1400	190	198,8	12	720	578	647,6	6xM30	99,5	1600	15	20	28
353505240000	3505-1600	1600	190	198,3	12	720	578	647,6	6xM30	102	2000	20		28
353505250200	3505-1800	1800	200	208,3	12	720	578	647,6	6xM30	102	3000	20		28
353505260400	3505-2000	2000	210	218,3	12	720	578	647,6	6xM30	102	4000	20		28

3205

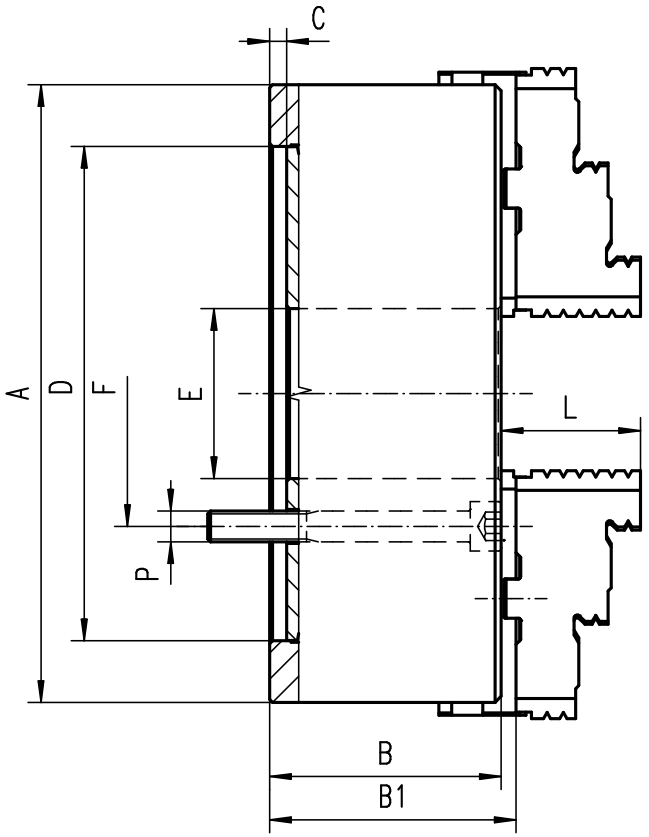

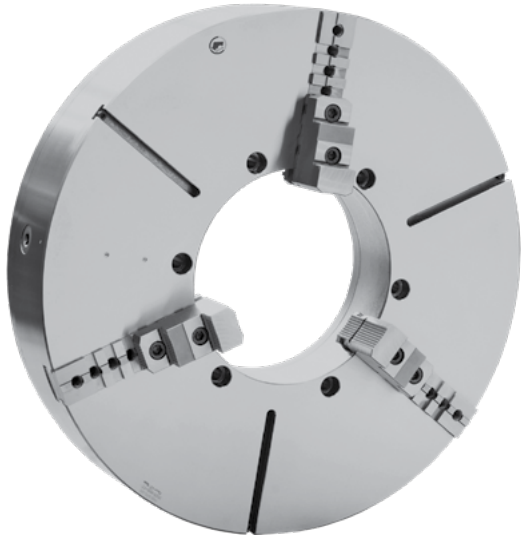

- Geschliffene Oberflächen aller relevanten Baugruppen
- Drehfutter ab ø1000mm haben zusätzliche T-Nuten
- Ground working surfaces
- Chucks above ø1000mm have additional T-slots

Artikel Nr. / Code No.	Typ / Type	Ø A	B	B1	C	D H7	E	F	P	L	kg	KK 1:4 ST 1:4		
353205112000	3205-800	800	140	151,3	12	380	281,4	330,2	6xM24	87,0	385	8	11	15
353205120700	3205-1000	1000	171	179,8	12	520	408,0	463,6	6xM24	99,5	690	11	15	20
353205170600	3205-1250	1250	175	183,8	12	720	578,0	647,6	6xM30	99,5	1250	15	20	28
353205190000	3205-1400	1400	190	198,8	12	720	578,0	647,6	6xM30	99,5	1600	15	20	28
353205181000	3205-1600	1600	190	199,8	12	720	578,0	647,6	6xM30	102,0	2000	20		28
353205210600	3205-1800	1800	200	209,8	12	720	578,0	647,6	6xM30	102,0	3000	20		28
353205220800	3205-2000	2000	210	219,8	12	720	578,0	647,6	6xM30	102,0	4000	20		28

3705



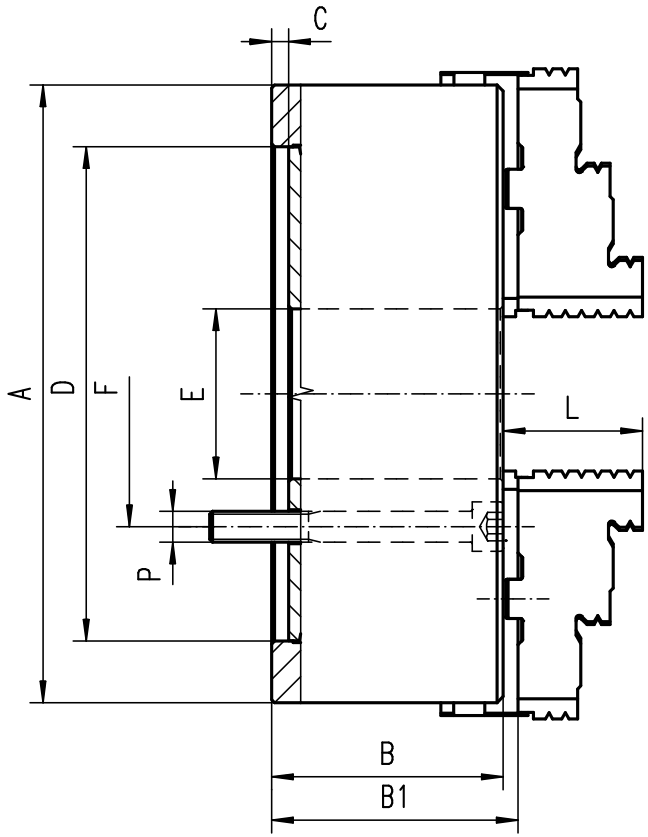

- **Gehärtete und geschliffene Oberflächen aller relevanten Baugruppen**
- **Planspirale gewuchtet**
- **Drehfutter haben zusätzliche T-Nuten**

- Hardened and ground working surfaces
- Balanced scroll plate
- Chucks have additional T-slots

Artikel Nr. / Code No.	Typ / Type	Ø A	B	B1	C	D H7	E	F	p	L	kg	KK 1:4 / ST 1:4		
● 353705180000	3705-800	800	140	151,3	12	380	281,4	330,2	8xM24	87,0	515	8	11	15
● 353705190100	3705-1000	1000	171	179,8	12	520	408,0	463,6	8xM24	99,5	730	11	15	20
● 353705110700	3705-1250	1250	175	183,8	12	720	578,0	647,6	8xM30	99,5	1250	15	20	28
● 353705120900	3705-1400	1400	190	198,8	12	720	578,0	647,6	8xM30	99,5	1600	15	20	28
● 353705140200	3705-1600	1600	190	198,3	12	720	578,0	647,6	8xM30	102	2000	20		28
● 353705150400	3705-1800	1800	200	208,3	12	720	578,0	647,6	8xM30	102	3000	20		28
● 353705160600	3705-2000	2000	210	218,3	12	720	578,0	647,6	8xM30	102	4000	20		28

3605

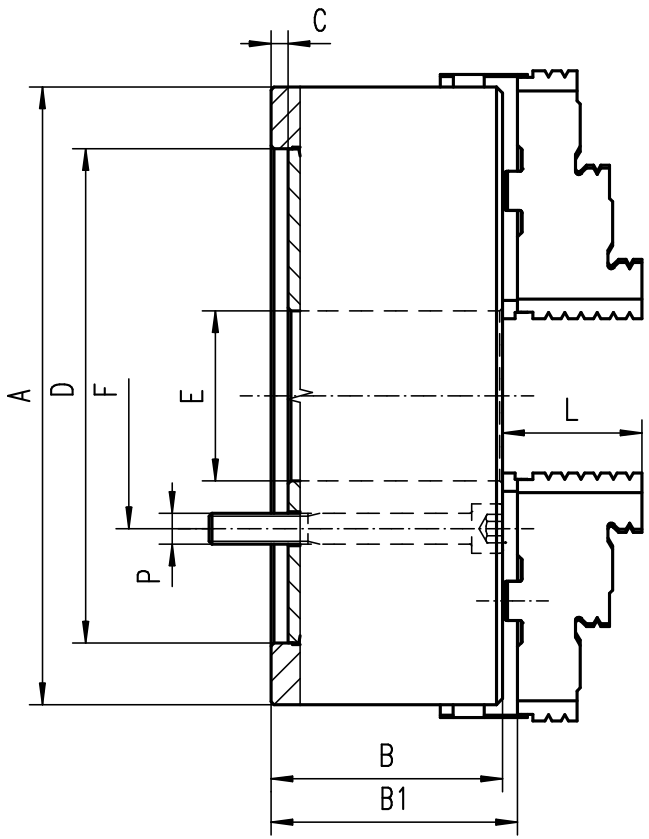

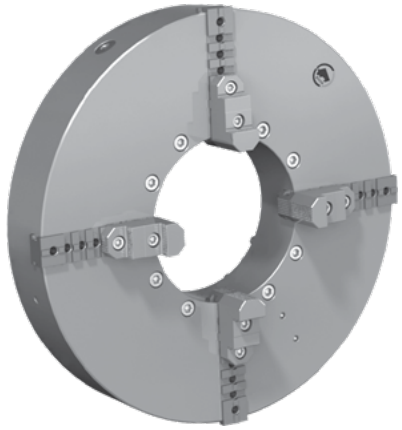

- Geschliffene Oberflächen aller relevanten Baugruppen
- Drehfutter ab ø1000mm haben zusätzliche T-Nuten
- Ground working surfaces
- Chucks above ø1000mm have additional T-slots

Artikel Nr. / Code No.	Typ / Type	Ø A	B	B1	C	D H7	E	F	P	L	kg	KK 1:4 ST 1:4		
○ 353605121500	3605-800	800	159	170,3	12	380	281,4	330,2	8xM24	87,0	385	8	11	15
○ 353605140600	3605-1000	1000	171	179,8	12	520	408,0	463,6	8xM24	99,5	690	11	15	20
● 353605150800	3605-1250	1250	175	183,8	12	720	578,0	647,6	8xM30	99,5	1250	15	20	28
● 353605160000	3605-1400	1400	190	198,8	12	720	578,0	647,6	8xM30	99,5	1600	15	20	28
● 353605170100	3605-1600	1600	190	199,8	12	720	578,0	647,6	8xM30	102	2000	20		28
● 353605180300	3605-1800	1800	200	209,8	12	720	578,0	647,6	8xM30	102	3000	20		28
● 353605190500	3605-2000	2000	210	219,8	12	720	578,0	647,6	8xM30	102	4000	20		28

3807



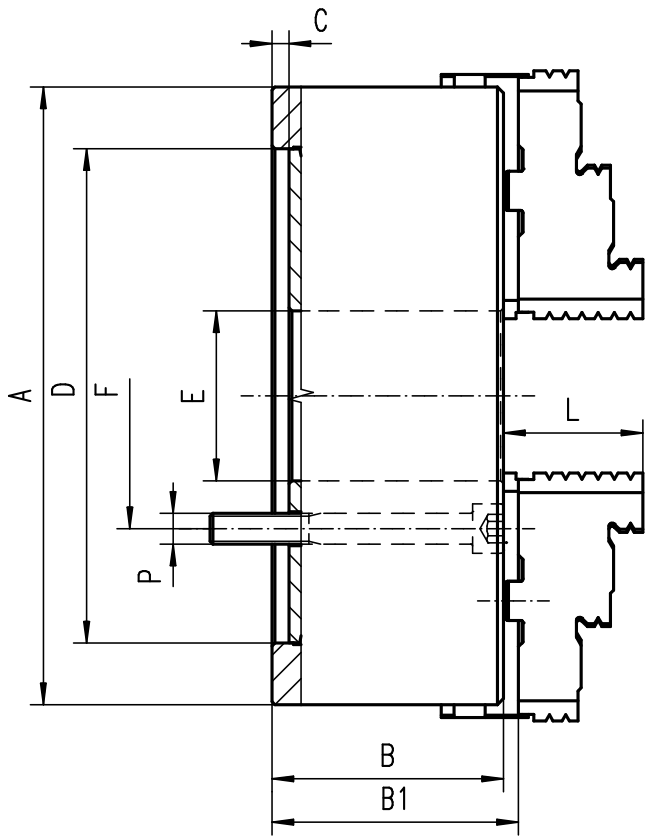

- **Gehärtete und geschliffene Oberflächen aller relevanten Baugruppen**
- **Planspirale gewuchtet**
- **Drehfutter haben zusätzliche T-Nuten**

- Hardened and ground working surfaces
- Balanced scroll plate
- Chucks have additional T-slots

Artikel Nr. / Code No.	Typ / Type	Ø A	B	B1	C	D H7	E	F	p	L	kg	KK 1:4 / ST 1:4		
● 353807090300	3807-800	800	159	170,3	12	380	281,4	330,2	6xM24	87	400	8	11	15
● 353807110000	3807-1000	1000	171	179,8	12	520	408	463,6	6xM24	99,5	700	11	15	20
● 353807120100	3807-1250	1250	175	183,8	12	720	578	647,6	6xM30	99,5	1250	15	20	28
● 353807130300	3807-1400	1400	190	198,8	12	720	578	647,6	6xM30	99,5	1600	15	20	28
● 353807150700	3807-1600	1600	190	199,8	12	720	578	647,6	6xM30	102	2000	20		28
● 353807160900	3807-1800	1800	200	209,8	12	720	578	647,6	6xM30	102	3000	20		28
● 353807170000	3807-2000	2000	210	219,8	12	720	578	647,6	6xM30	102	4000	20		28

3805

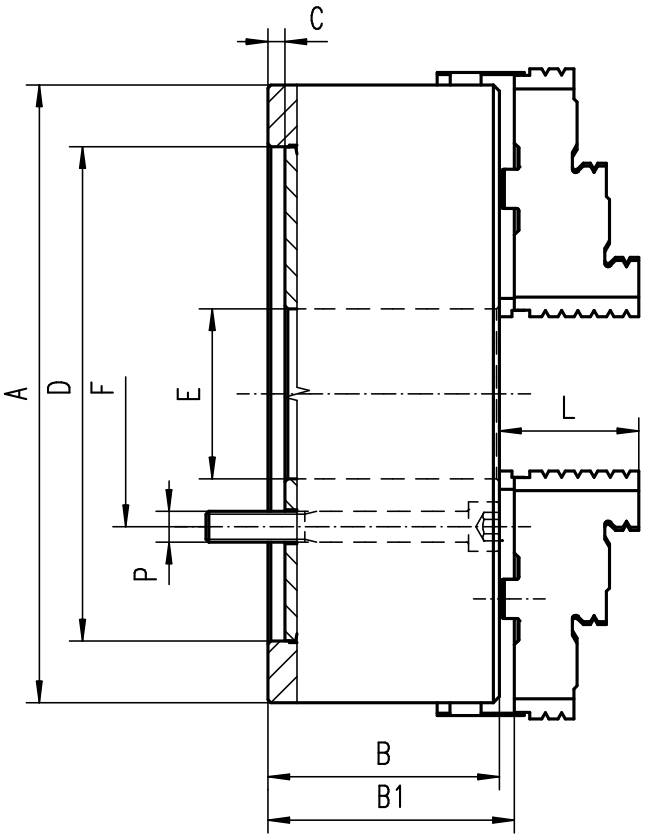

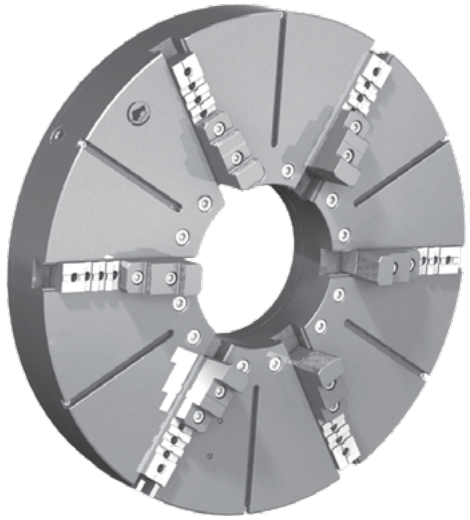

- Geschliffene Oberflächen aller relevanten Baugruppen
- Drehfutter ab ø1000mm haben zusätzliche T-Nuten
- Ground working surfaces
- Chucks above ø1000mm have additional T-slots

Artikel Nr. / Code No.	Typ / Type	Ø A	B	B1	C	D H7	E	F	P	L	kg	KK 1:4 ST 1:4		
353805092200	3805-800	800	159	170,3	12	380	281,4	330,2	6xM24	87	400	8	11	15
353805096300	3805-1000	1000	171	179,8	12	520	408	463,6	6xM24	99,5	700	11	15	20
353805110300	3805-1250	1250	175	183,8	12	720	578	647,6	6xM30	99,5	1250	15	20	28
353805120500	3805-1400	1400	190	198,8	12	720	578	647,6	6xM30	99,5	1600	15	20	28
353805140900	3805-1600	1600	190	199,8	12	720	578	647,6	6xM30	102	2000	20		28
353805150000	3805-1800	1800	200	209,8	12	720	578	647,6	6xM30	102	3000	20		28
353805160200	3805-2000	2000	210	219,8	12	720	578	647,6	6xM30	102	4000	20		28

4706

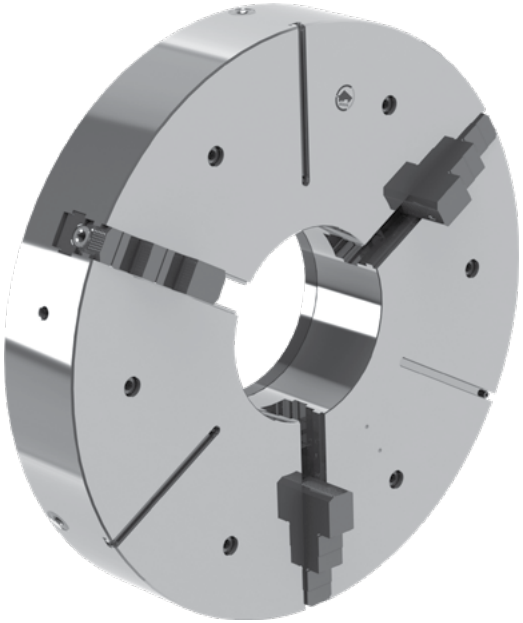

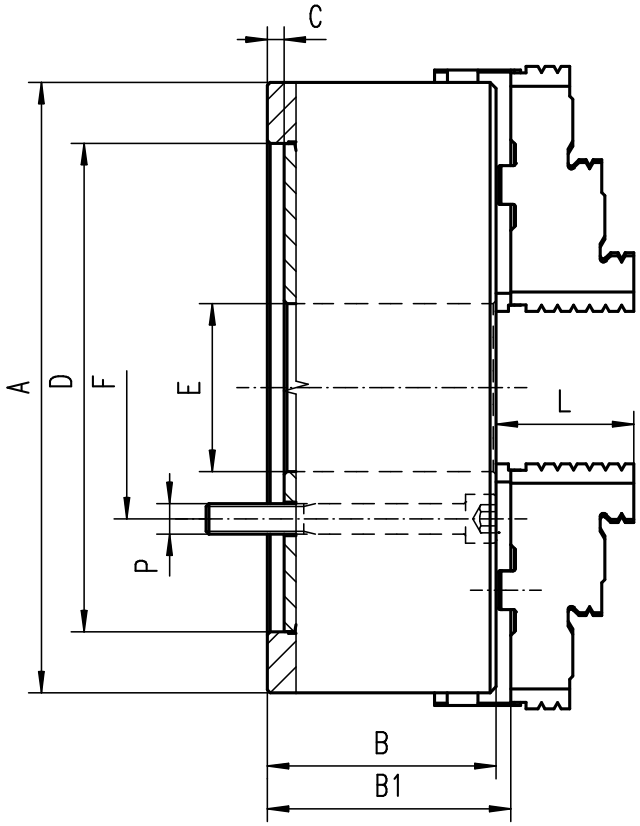

- **Gehärtete und geschliffene Oberflächen aller relevanten Baugruppen**
- **Planspirale gewuchtet**
- **Drehfutter haben zusätzliche T-Nuten**

- Hardened and ground working surfaces
- Balanced scroll plate
- Chucks have additional T-slots

Artikel Nr. / Code No.	Typ / Type	ØA	B	B1	C	D	E	F	P	L	KK 1:4 ST 1:4		
354706080200	4706-800-380	800	187	210,8	12	380	282	330,2	6xM24	99,5	8	11	15
354706090400	4706-915-520	915	220	231,8	12	520	380	463,6	6xM24	87,5	11	15	20
354706100900	4706-1000-520	1000	225	234,8	12	520	408	463,6	6xM24	100,5	11	15	20
354706110000	4706-1250-720	1250	230	238,8	12	720	578	647,6	6xM30	99,5	15	20	28
354706120200	4706-1400-720	1400	238	245,8	12	720	578	647,6	6xM30	98,5	15	20	28
354706130400	4706-1500-720	1500	238	245,8	12	720	578	647,6	6xM30	98,5	15	20	28
354706140600	4706-1600-720	1600	238	245,8	12	720	578	647,6	6xM30	98,5	20		28
354706150800	4706-1800-720	1800	238	245,8	12	720	578	647,6	9xM30	98,5	20		28
354706160000	4706-2000-720	2000	238	245,8	12	720	578	647,6	9xM30	98,5	20		28

4506

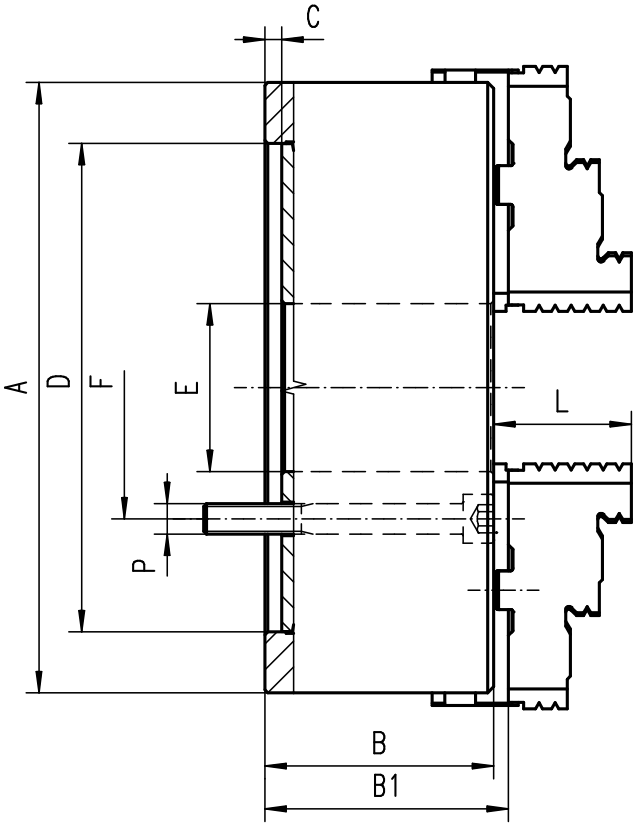

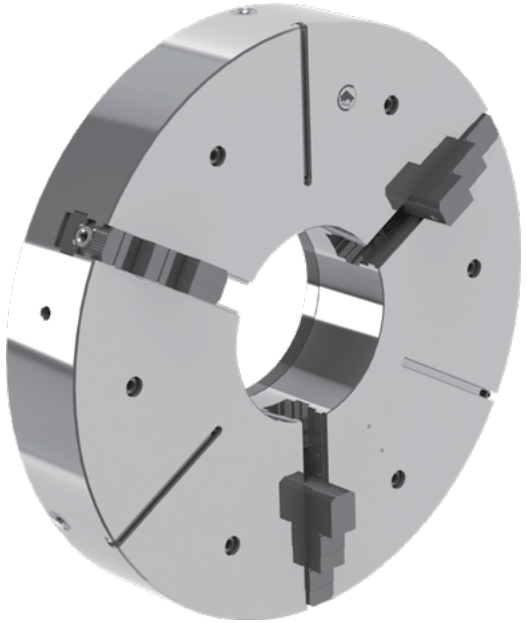

- **Geschliffene Oberflächen aller relevanten Baugruppen**
- **Drehfutter ab ø1000mm haben zusätzliche T-Nuten**
- Ground working surfaces
- Chucks above ø1000mm have additional T-slots

Artikel Nr. / Code No.	Typ / Type	ØA	B	B1	C	D	E	F	P	L	KK 1:4 / ST 1:4		
354506080000	4506-800-380	800	187	210,8	12	380	282	330,2	6xM24	99,5	8	11	15
354506090100	4506-915-520	915	220	231,8	12	520	380	463,6	6xM24	87,5	11	15	20
354506110800	4506-1000-520	1000	225	234,8	12	520	408	463,6	6xM24	100,5	11	15	20
354506100600	4506-1250-720	1250	230	238,8	12	720	578	647,6	6xM30	99,5	15	20	28
354506120000	4506-1400-720	1400	238	245,8	12	720	578	647,6	6xM30	98,5	15	20	28
354506130100	4506-1500-720	1500	238	245,8	12	720	578	647,6	6xM30	98,5	15	20	28
354506140300	4506-1600-720	1600	238	245,8	12	720	578	647,6	6xM30	98,5	20		28
354506150500	4506-1800-720	1800	238	245,8	12	720	578	647,6	9xM30	98,5	20		28
354506160700	4506-2000-720	2000	238	245,8	12	720	578	647,6	9xM30	98,5	20		28

4806



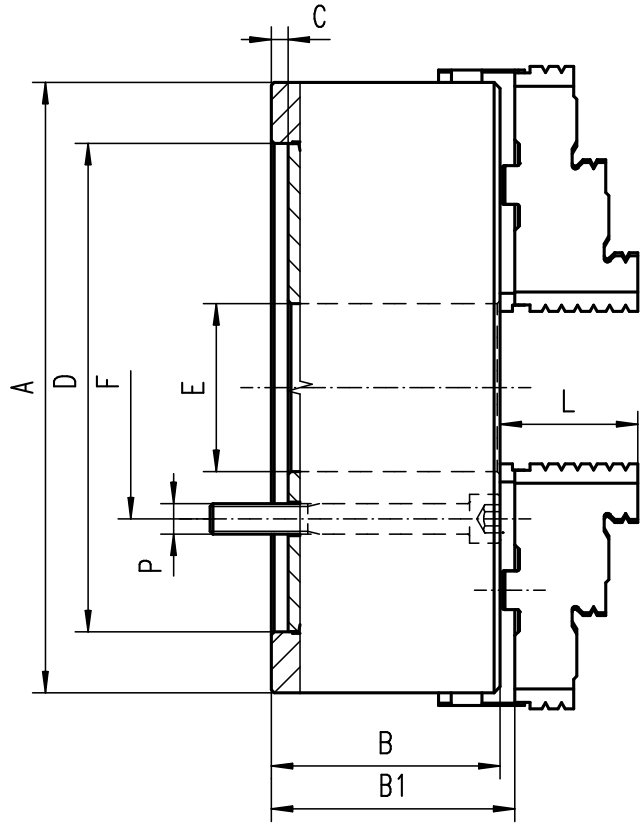

- **Gehärtete und geschliffene Oberflächen aller relevanten Baugruppen**
- **Planspirale gewuchtet**
- **Drehfutter haben zusätzliche T-Nuten**

- Hardened and ground working surfaces
- Balanced scroll plate
- Chucks have additional T-slots

Artikel Nr. / Code No.	Typ / Type	ØA	B	B1	C	D	E	F	P	L	KK 1:4 ST 1:4		
354806080900	4806-800-380	800	187	210,8	12	380	282	330,2	8xM24	99,5	8	11	15
354806090000	4806-915-520	915	220	231,8	12	520	380	463,6	8xM24	87,5	11	15	20
354806100500	4806-1000-520	1000	225	234,8	12	520	408	463,6	8xM24	100,5	11	15	20
354806110700	4806-1250-720	1250	230	238,8	12	720	578	647,6	8xM30	99,5	15	20	28
354806120900	4806-1400-720	1400	238	245,8	12	720	578	647,6	8xM30	98,5	15	20	28
354806130000	4806-1500-720	1500	238	245,8	12	720	578	647,6	8xM30	98,5	15	20	28
354806140200	4806-1600-720	1600	238	245,8	12	720	578	647,6	8xM30	98,5	20		28
354806150400	4806-1800-720	1800	238	245,8	12	720	578	647,6	8xM30	98,5	20		28
354806160600	4806-2000-720	2000	238	245,8	12	720	578	647,6	8xM30	98,5	20		28

4606

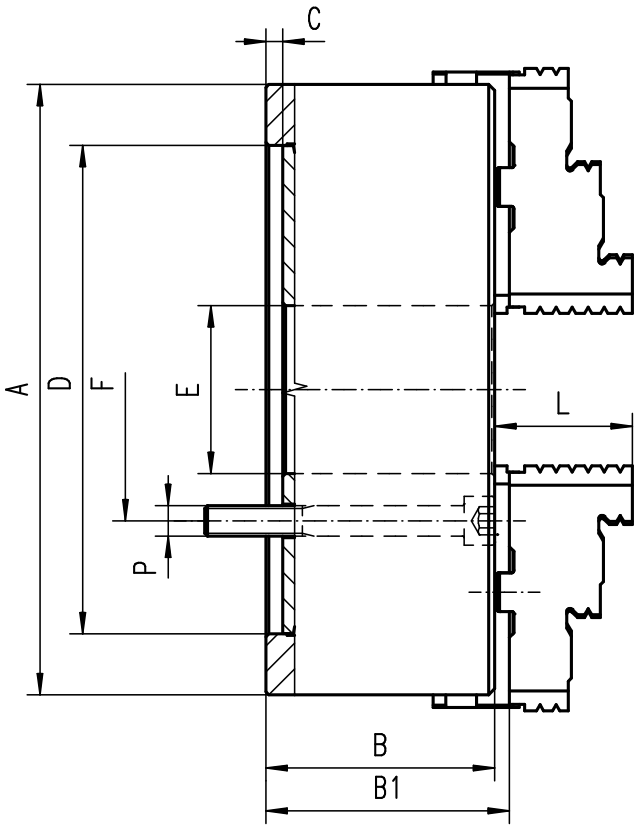



- Geschliffene Oberflächen aller relevanten Baugruppen
- Drehfutter ab ø1000mm haben zusätzliche T-Nuten
- Ground working surfaces
- Chucks above ø1000mm have additional T-slots

Artikel Nr. / Code No.	Typ / Type	ØA	B	B1	C	D	E	F	P	L	KK 1:4 / ST 1:4		
354606080600	4606-800-380	800	187	210,8	12	380	282	330,2	8xM24	99,5	8	11	15
354606090800	4606-915-520	915	220	231,8	12	520	380	463,6	8xM24	87,5	11	15	20
354606100200	4606-1000-520	1000	225	234,8	12	520	408	463,6	8xM24	100,5	11	15	20
354606110400	4606-1250-720	1250	230	238,8	12	720	578	647,6	8xM30	99,5	15	20	28
354606120600	4606-1400-720	1400	238	245,8	12	720	578	647,6	8xM30	98,5	15	20	28
354606130800	4606-1500-720	1500	238	245,8	12	720	578	647,6	8xM30	98,5	15	20	28
354606140000	4606-1600-720	1600	238	245,8	12	720	578	647,6	8xM30	98,5	20		28
354606150100	4606-1800-720	1800	238	245,8	12	720	578	647,6	8xM30	98,5	20		28
354606160300	4606-2000-720	2000	238	245,8	12	720	578	647,6	8xM30	98,5	20		28

4307



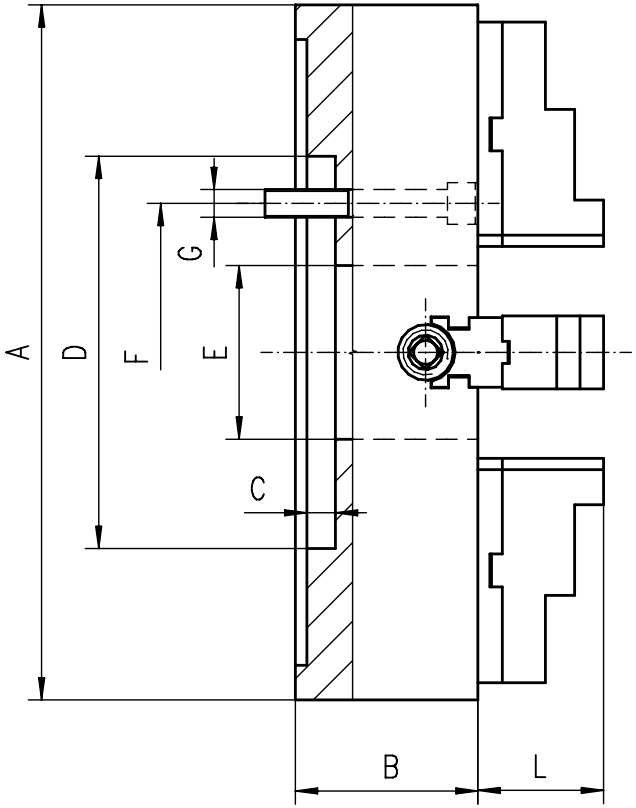

- **Gehärtete und geschliffene Oberflächen aller relevanten Baugruppen**
- **Planscheiben haben zusätzliche T-Nuten**
- Hardened and ground working surfaces
- Independent chucks have additional T-slots

Artikel Nr. / Code No.	Typ / Type	Ø A	B	C	D H7	E	F	G	L	kg	KK 1:4 / ST 1:4		
○ 354307270500	4307-800-380	800	147,0	12	380	200	330,2	8xM24	93,8	511	8	11	15
● 354307290900	4307-1000-520	1000	155,0	12	520	190	463,6	8xM24	102,8	892	11	15	20
○ 354307300300	4307-1250-520	1250	155,0	12	520	190	463,6	8xM24	102,8	1450	15	20	28
● 354307310500	4307-1400-720	1400	180	12	720	578	647,6	8xM30	113,7	1780	15	20	28
● 354307330900	4307-1600-720	1600	180	12	720	578	647,6	8xM30	113,7	2205	20		28
● 354307340000	4307-1800-720	1800	180	12	720	578	647,6	8xM30	113,7	2810	20		28
● 354307350200	4307-2000-720	2000	210	12	720	578	647,6	8xM30	113,7	4150	20		28

4305

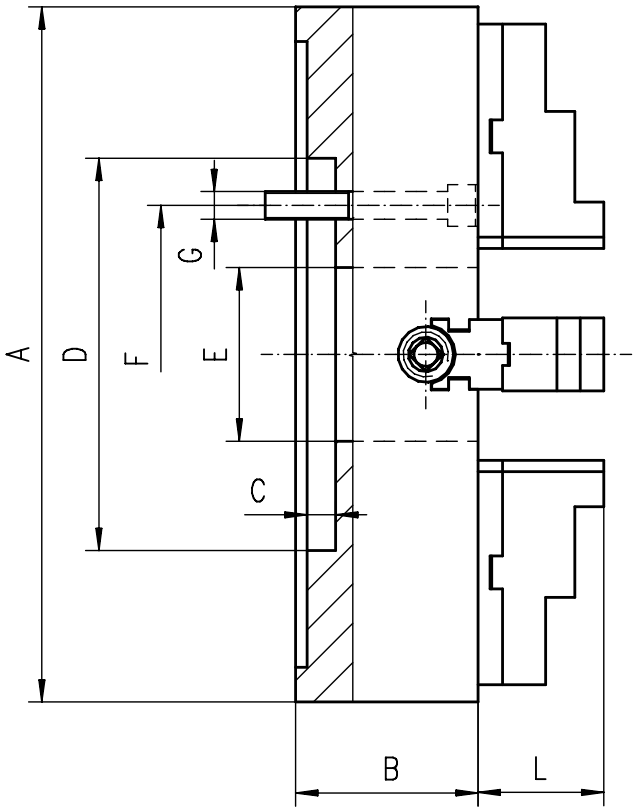



- Geschliffene Oberflächen aller relevanten Baugruppen
- Planscheiben ab ø1000mm haben zusätzliche T-Nuten
- Ground working surfaces
- Independent chucks above ø1000mm have additional T-slots

Artikel Nr. / Code No.	Typ / Type	Ø A	B	C	D H7	E	F	G	L	kg	KK 1:4 / ST 1:4		
○ 354305110700	4305-800-380	800	160	12	380	200	330,2	4xM24	93,8	330	8	11	15
● 354305121100	4305-1000-380	1000	170	12	380	190	330,2	8xM24	102,8	525	11	15	20
● 354305131300	4305-1250-520	1250	190	12	520	190	463,6	8xM24	102,8	965	15	20	28
● 354305150400	4305-1400-720	1400	180	12	720	578	647,6	8xM30	113,7	1075	15	20	28
● 354305160600	4305-1600-720	1600	180	12	720	578	647,6	8xM30	113,7	1291		20	28
● 354305170800	4305-1800-720	1800	182	12	720	578	647,6	8xM30	111,7	2007		20	28
● 354305180000	4305-2000-720	2000	210	12	720	578	647,6	8xM30	113,7	2531		20	28

SONDERSPANNLÖSUNGEN
SPECIAL CLAMPING SOLUTIONS



Spannende Aufgaben - intelligente Lösungen:
BISON Sonderspanntechnik

Sie haben eine spannende Aufgabe?
Aber kein Standard passt?
Sie suchen eine intelligente, effiziente und kostengünstige Spannlösung - kommen Sie zu uns!

Mit inzwischen mehr als 70 Jahren Erfahrung rund um das Thema Spannen stellen wir uns jeder Herausforderung - unabhängig davon, aus welchem Bereich sie kommt. Ob Automotive, Energie, Maschinenbau, Medizintechnik oder Forschung - unser Team aus Entwicklern und Konstrukteuren in Düsseldorf unterstützt Sie von der ersten Idee bis hin zur Inbetriebnahme mit umfassendem Know-how und lässt Sie auch nach der Auslieferung unserer Spannmittel nicht allein.
Überzeugen Sie sich selbst - eine kleine Auswahl unserer vielfältigen Sonderanfertigungen haben wir auf den folgenden Seiten für Sie zusammen- gestellt.

Wir freuen uns auf Ihre Aufgabe - rufen Sie uns an oder schicken Sie uns eine Mail an:
sales@bison-chuck.com



Clamping work - intelligent solutions:
BISON Special Clamping Solutions

You have a clamping job?
But no standard tools to do the job?
Looking for a smart, efficient and cost-friendly solution - come to BISON!

With now more than 70 years of experience around the clamping and workholding, we take on every challenge - regardless of what area they come from. Whether automotive, medical or research - our team of developers and designers in Dusseldorf supports you from the initial idea, through to commissioning with extensive know-how, and will not walk away even after the delivery of our clamping means.
A small selection of our many specials we have compiled for you on the following pages. See for yourself - we have compiled a small selection of our many custom designs on the following pages for you.

We look forward to your clamping problem - give us a call or send us an email to:
sales@bison-chuck.com

SONDERSPANNLÖSUNGEN
SPECIAL CLAMPING SOLUTIONS

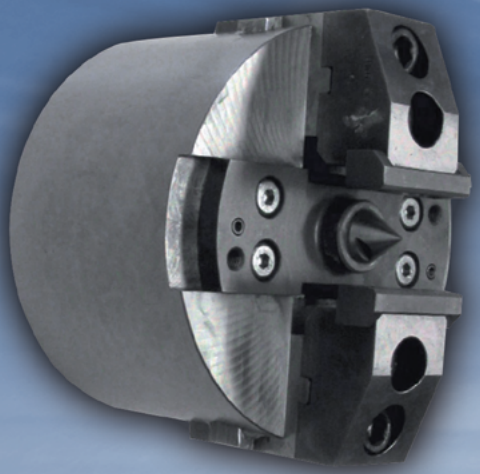

Planspiralfutter und Kraftspannfutter
Lathe and Power Chucks



Spanndorne
Mandrels

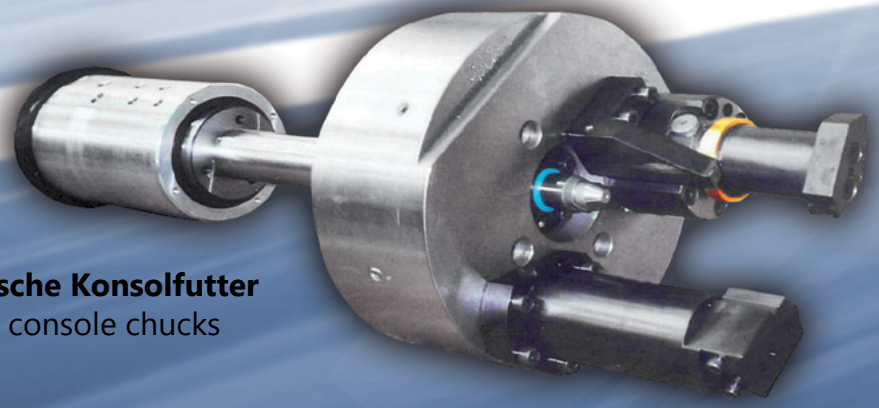

Hydraulische Konsolfutter
Hydraulic console chucks

Spann- und Schwenkvorrichtung
Clamping- and rotation mechanism

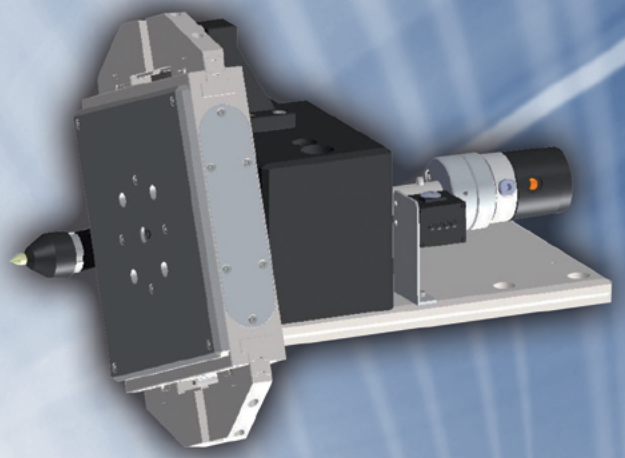

Konsolfutter
Console chuck

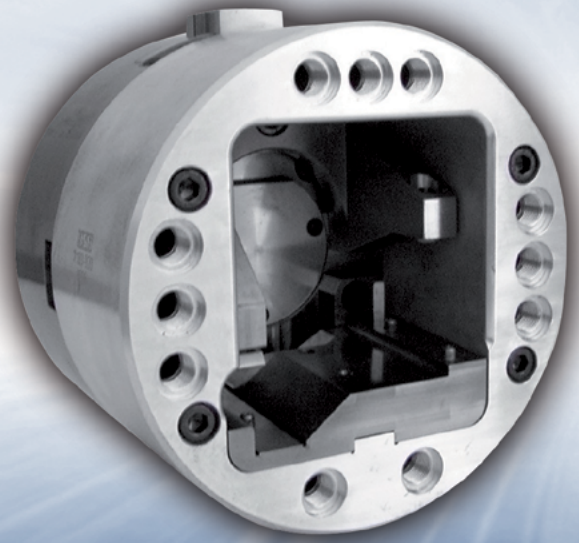

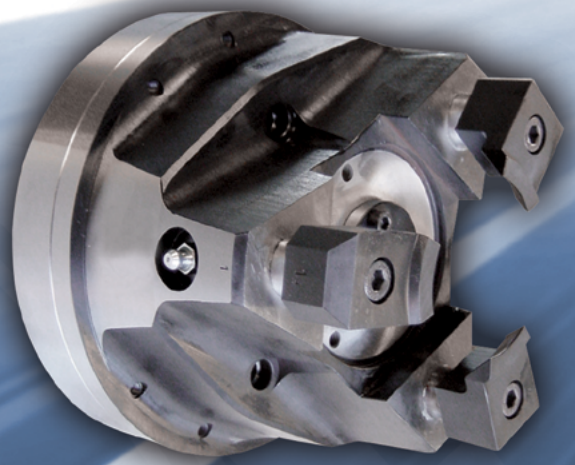

Drehfingerfutter
Rotary finger chuck

ITER- FÜR DIE ENERGIE VON MORGEN
ITER - FOR THE ENERGY OF TOMORROW

Für das 16 Milliarden Projekt „ITER“ haben sich die Europäische Union, Indien, Japan, Russland, Südkorea, USA und China zusammengeschlossen, um gemeinsam im Forschungszentrum Cadarache, Südfrankreich, einen Experimentalreaktor zu bauen und zu betreiben. „ITER“ (lat. für „Der Weg“) ist das Akronym für **I**nternational **T**hermonuclear **E**xperimental **R**eactor. Das Projekt soll die notwendigen wissenschaftlichen Erkenntnisse über die Wirtschaftlichkeit der Stromerzeugung durch Fusionsenergie liefern.

Durch den Gewinn des Auftrages zur Fertigung von 500 Hochpräzisions-Spannvorrichtungen ist es uns gelungen, Teil dieses innovativen Projektes zu werden.

Unsere speziell mit dem Kunden, einem französisch-italienischen Konsortium, vor Ort entwickelten Hochpräzisions-Schraubstöcke werden in Italien und Frankreich bei der Herstellung und Bearbeitung der benötigten siebzig radialen Platten eingesetzt und sorgen im Verbund dafür, dass die D-förmigen, 13.8m x 8.7m x 110 mm großen, aus rostfreiem Stahl gefertigten und je nach Modell 5,5 oder 9,8 Tonnen wiegenden Platten, sicher und präzise gespannt und bearbeitet werden können.

Die bearbeiteten Platten bilden die Grundlage der 18 supraleitenden Magnetspulen, die erforderlich sind, um das erzeugte Plasma in dem ITER Vakuumbehälter zu halten.

Damit leistet BISON schon heute einen wichtigen Beitrag für die Energie der Zukunft.



ITER- FÜR DIE ENERGIE VON MORGEN
ITER - FOR THE ENERGY OF TOMORROW



For the 16 billion comprehensive project "ITER", the European Union, India, Japan, Russia, South Korea, United States and China have joined together to build and operate an experimental reactor in the research center Cadarache, South-France. "ITER" (Latin for "The Way") is the acronym for **I**nternational **T**hermonuclear **E**xperimental **R**eactor. The project aims to provide the necessary scientific evidence on the economics of power generation by fusion energy.

By winning the contract to manufacture 500 high-precision jigs we were able to be part of this innovative project.

Our specially designed solution with the customer, a French-Italian consortium, chose locally-developed high-precision BISON Machine vises that are used in the production and processing of required seventy radial plates in Italy and France and are incorporated for that the D-shaped, 13.8mx 8.7mx 110 mm wide, made of stainless steel and according to the model most 5.5 or 9.8 tons plates, can be precisely and safely clamped and machined. They form the backbone for the 18 toroidal field coils required to confine the plasma in the ITER vacuum vessel.

Thus BISON is already making an important contribution to the energy of the future.

VERSTELLSPINDEL
OPERATING SCREW

Futtergröße [mm]	Für Typ / For Type
Chuck size [mm]	43**
100	○ 398573202900
125	○ 398573210500
160	○ 398573210500
200	○ 398573220700
250	○ 398573230900
315	○ 398573240000
400	○ 398573250200
500	○ 398573260400
630	○ 398573270600
800	○ 398573280800
1000	○ 398574080400
1250	○ 398574090600



Für Typ · For Type
43**

Futtergröße [mm]	Für Typ / For Type
Chuck size [mm]	4505, 4605, 4705, 4805
200	○ 398575110000
250	○ 398575120200
315	○ 398575130400
400	○ 398575510400
500	○ 398575520600
630	○ 398575530800



Für Typ · For Type
4505, 4605, 4705, 4805

SPINDELLAGER
THRUST BEARING

Futtergröße [mm]	Für Typ / For Type
Chuck size [mm]	43**
100	○ 398573302000
125	○ 398573310600
160	○ 398573310600
200	○ 398573320800
250	○ 398573330000
315	○ 398573340100
400	○ 398573350300
500	○ 398573360500
630	○ 398573370700
800	○ 398573380900
1000	○ 398573390000
1250	○ 398573390000



Für Typ · For Type
43**

PLANSPIRALE
SCROLL PLATE

Futtergröße [mm]	Für Typ / For Type			
Chuck size [mm]	3105, 32**, 36**, 4505, 4605, 4705, 4805	35**, 37**, 38**	3295	3286
49	-	-	-	-
60	-	-	-	○ 398539917000
80	○ 398536100800	○ 398536101000	-	
100	○ 398536110000	○ 398536111200	-	-
125	○ 398536720700	○ 398536120100	-	-
160	○ 398536730900	○ 398536130300	-	-
200	○ 398536740000	○ 398536140500	-	-
250	○ 398536750200	● 398536150700	-	-
315	○ 398536760400	○ 398536160900	-	-
400	○ 398536770600	○ 398536170000	○ 398539971500	-
500	○ 398536780800	○ 398536172600	○ 398539972800	-
630*	○ 398536790000	○ 398536174100	○ 398539973000	-
800	● 398536700300		-	-

* Für Drehfutter 3295-660 • For chucks 3295-660

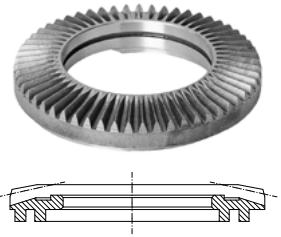

Für Typ · For Type
3105, 32**, 36**, 35**, 37**, 38**, 3286, 3286, 3295, 4505, 4605, 4705, 4805

RITZEL
PINION

Futtergröße [mm]	Für Typ / For Type			
Chuck size [mm]	3105, 32**, 36**, 4505, 4605, 4705, 4805	35**, 37**, 38**	3295	3975
80	○ 398533400600	○ 398533400600	-	-
100	○ 398533410800	○ 398533410800	-	-
125	○ 398533420000	○ 398536220200	-	○ 398536220200
140	-	-	-	-
160	● 398533430100	● 398536230400	-	● 398536230400
200	● 398533440300	● 398536240600	-	-
250	● 398533450500	● 398536250800	-	-
315	● 398533460700	● 398536260000	-	-
400	○ 398533470900	○ 398536270100	○ 398539961300	-
500	○ 398533480000	○ 398536280300	○ 398539962600	-
630*	○ 398533490200	○ 398536290500	○ 398539963900	-
800	○ 398533500700	-	-	-

* Für Drehfutter 3295-660 • For chucks 3295-660

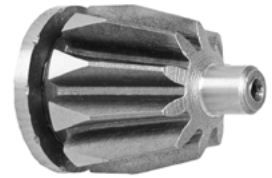

Für Typ · For Type
3105, 3200, 3600, 4500, 4600, 4700, 4800, 35**, 37**, 38**, 3295

CAMLOCKBOLZEN
STUD FOR CAMLOCK
(DIN 55029)



Artikel Nr. [1]	Grösse	Kurzkegel 1:4	Erf. Menge
Code No. [1]	Size	Taper size 1:4	pcs/set
○ 398582510700	M10x1-35	3	3
● 398582520900	M10x1-37	4	3
○ 398582530000	M12x1-43	5	6
○ 398582540200	M16x1,5-49	6	6
○ 398582550400	M20x1,5-55,5	8	6
○ 398582560600	M22x1,5-67	11	6
○ 398582570800	M24x1,5-76	15	6
○ 398582580000	M27x2-89	20	6

[1] **Für 1 Stück** • For 1 piece

STEHBOLZEN MIT BUNDMUTTER
STUD AND LOCKNUT
(DIN 55027)



Artikel Nr. [1]	Grösse	Kurzkegel 1:4	Erf. Menge
Code No. [1]	Size	Taper size 1:4	pcs/set
○ 398582110300	M10x34	3	3
○ 398582120500	M10x39	4	3
○ 398582130700	M10x43	5	4
● 398582140900	M12x50	6	4
● 398582150000	M16x60	8	4
● 398582160200	M20x75	11	6
○ 398582170400	M24x90	15	6

[1] **Für 1 Stück** • For 1 piece

HALBSCHEIBE
LOCKING HALF-RING

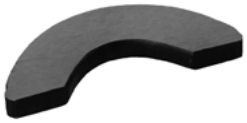

Für Typ • For Type
35, 37**, 38**, 3975**

Futtergröße [mm]	Für Typ / For Type	
Chuck size [mm]	35**, 37**, 38**	3975
125	○ 398536320300	○ 398536320300
140	-	○ 398536320300
160	○ 398536330500	○ 398536330500
200	○ 398536340700	-
250	● 398536350900	-
315	○ 398536360000	-
400	○ 398536370200	-
500	○ 398536380400	-
630	○ 398536390600	-
800	○ 398536390600	-

FÜHRUNGSBUCHSE
SLEEVE BEARING



Für Typ • For Type
35, 37**, 38**, 3975**

Futtergröße [mm]	Für Typ / For Type	
Chuck size [mm]	35**, 37**, 38**	3975
125	○ 398536420400	○ 398536420400
140	-	○ 398536420400
160	○ 398536430600	○ 398536430600
200	○ 398536440800	-
250	● 398536450000	-
315	○ 398536460100	-
400	○ 398536470300	-
500	○ 398536480500	-
630	○ 398536490700	-
800	○ 398536490700	-

HALTEBOLZEN
STUD BOLT



Für Typ • For Type
3105, 32, 36**, 38**, 4505, 4605, 4705, 4805**

Futtergröße [mm]	Artikel Nr.
Chuck size [mm]	Code No.
80	○ 398533510900
100	○ 398533510900
125	○ 398533520000
160	○ 398533520000
200	○ 398533540400
250	○ 398533540400
315	○ 398533540400
400	○ 398533570000
500	○ 398533570000
630	○ 398533570000
800	○ 398533570000
1000	○ 398533570000
1250	○ 398533570000

SICHERHEITSSCHLÜSSEL
SAFETY WRENCH

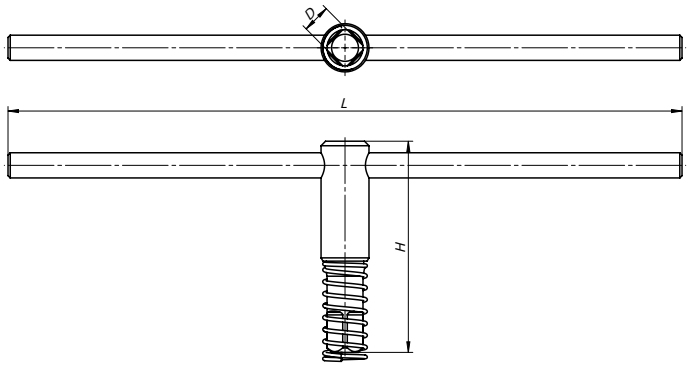

Für Typ • For Type **3105, 32**, 35**, 36**, 37**, 38**, 43****

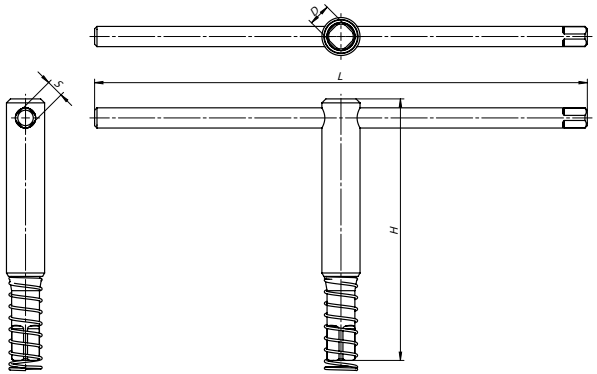

Für Typ • For Type **45**, 46**, 47**, 48****

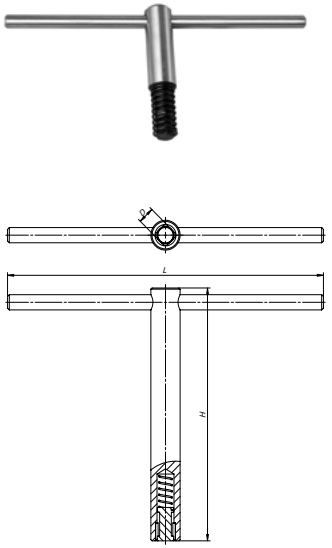

Für Typ • For Type **34****

Futtergröße [mm]	Für Typ • For Type																						
	3105, 32**, 35**, 36**, 37**, 38**					4505, 4605, 4705, 4805						43**					34**					3286	3975
Chuck size [mm]	Artikel Nr. Code No.	D	H	L	kg	Artikel Nr. Code No.	D	S	H	L	kg	Artikel Nr. Code No.	D	H	L	kg	Artikel Nr. Code No.	D	H	L	kg	Artikel Nr. Code No.	Artikel Nr. Code No.
49	-	-	-	-	-	-	-	-	-	-	-	-	-	-	-	-	-	-	-	-	-	○ 398539910100	-
60	-	-	-	-	-	-	-	-	-	-	-	-	-	-	-	-	-	-	-	-	-	○ 398539910100	-
80	○ 398534010200	6	60	100	0,06	-	-	-	-	-	-	-	-	-	-	-	-	-	-	-	-	-	-
85	○ 398534010200	6	60	100	0,06	-	-	-	-	-	-	○ 398534010200	6	60	100	0,06	-	-	-	-	-	-	-
100	● 398534020400	9	80	140	0,15	-	-	-	-	-	-	○ 398534010200	6	60	100	0,06	-	-	-	-	-	-	-
125	● 398534020400	9	80	140	0,15	-	-	-	-	-	-	○ 398534410600	7	100	150	012	-	-	-	-	-	-	● 398534020400
140	-	-	-	-	-	-	-	-	-	-	-	-	-	-	-	-	-	-	-	-	-	-	● 398534020400
160	● 398534030600	11	100	215	0,31	○ 398546052900	7	7	100	215	0,31	○ 398534410600	7	100	150	0,12	-	-	-	-	-	-	● 398534030600
200	● 398534030600	11	100	215	0,31	○ 398575400100	11	7	120	215	0,36	● 398534420800	11	120	215	0,36	○ 398532930800	14	165	270	0,90	-	-
250	● 398534040800	14	120	310	0,62	○ 398575401400	14	7	165	310	0,77	● 398534420800	11	120	215	0,36	○ 398532940000	16	180	340	1,42	-	-
315	● 398534040800	14	120	310	0,62	○ 398575410300	14	11	165	310	0,77	○ 398534430000	14	165	310	0,78	○ 398532950100	18	240	400	2,14	-	-
400	○ 398534050000	17	140	400	1,18	○ 398575420500	17	11	213	400	1,66	○ 398534430000	14	165	310	0,78	-	-	-	-	-	-	-
500	○ 398534060100	19	140	450	1,44	○ 398575430700	19	11	260	450	2,28	○ 398534440100	17	230	450	1,76	-	-	-	-	-	-	-
630	○ 398534070300	19	140	650	1,97	-	-	-	-	-	-	○ 398534450300	19	260	500	2,40	-	-	-	-	-	-	-
800	○ 398534070300	19	140	650	1,97	-	-	-	-	-	-	○ 398534450300	19	260	500	2,40	-	-	-	-	-	-	-
1000	○ 398534070300	19	140	650	1,97	-	-	-	-	-	-	○ 398534450300	19	260	500	2,40	-	-	-	-	-	-	-
1250	○ 398534070300	19	140	650	1,97	-	-	-	-	-	-	○ 398534450300	19	260	500	2,40	-	-	-	-	-	-	-

Für Typ • For Type
3105, 32, 35**, 36**, 37**, 38**, 4505, 4605, 4705, 4805, 43**, 34**, 3975**

Futtergrösse [mm]	Schraube 1*		Schraube 2*	
Chuck Size [mm]	Bolt 1*		Bolt 2*	
125	M8 x 20	100001474	M8 x 25	100001484
160	M10 x 20	100003241	M10 x 30	100003252
200	M10 x 20	100003241	M10 x 30	100003252
250	M12 x 25	100001592	M12 x 40	100003301
315	M12 x 25	100001592	M12 x 40	100003301
400	M16 x 30	100003319	M16 x 45	100001587
500	M20 x 40	100003352	M20 x 75	100002416
630	M20 x 40	100003360	M20 x 80	100002416
800	M20 x 40	100003360	M20 x 80	100002416

*** 3 Schrauben pro Satz** • 3 Bolts per set

FÜR AUFSATZBACKEN • FÜR 3-BACKEN FUTTER
FOR HARD TOP JAWS • FOR 3-JAW CHUCKS

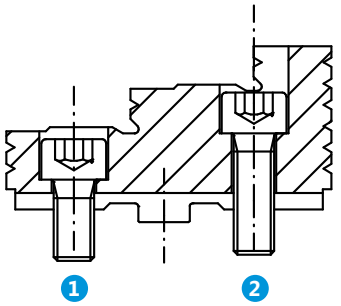

BACKENBEFESTIGUNGSSCHRAUBEN
CLAMPING SCREWS

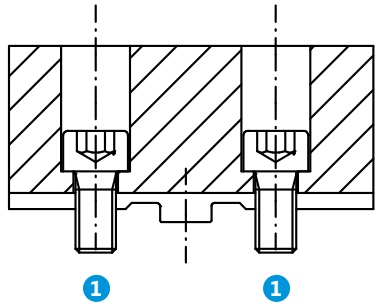

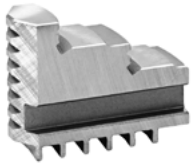

HARTE BACKEN • AUSSEN- INNENSPANNUNG
HARD SOLID JAWS • OUTSIDE-INSIDE CLAMPING

STAHL STEEL

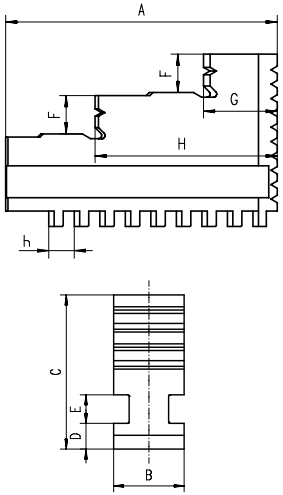

Ø 80 - 1000 mm

BISON Futter Typ BISON Chuck Type	Futtergröße Chuck Size	Artikel Nr. Code No.	A	B	C	D	E	F	G	H	h	kg / Stück kg / pc.
32**; 35**	80	● 398535000900	32	11	28	6,0	6	6	9,5	21,0	4,0	0,03
3266	80	○ 398535002400										
32**; 35**	100	● 398535010000	42	15	31	6,0	6	7	11,0	27,0	6,0	0,1
36**; 37**	100	● 398538197000										
3266	100	○ 398535012600										
32**; 35**	125	● 398535020200	51	20	40	8,0	8	8	13,0	33,5	7,0	0,2
36**; 37**	125	○ 398539020500										
38**	125	○ 398540020900										
3266	125	○ 398535022800										
32**; 35**	160	● 398535030400	70	20	53	8,0	8	10	19,0	45,0	8,0	0,4
36**; 37**	160	○ 398539030700										
38**	160	○ 398540030000										
3266	160	● 398535030400										
32**; 35**	200	● 398535040600	85	25	54	9,0	10	12	23,0	57,0	8,0	0,5
36**; 37**	200	○ 398539040900										
38**	200	○ 398540040200										
3266	200	● 398535040600										
32**; 35**	250	● 398535050800	105	28	63	11,0	12	14	28,0	69,5	9,0	0,8
36**; 37**	250	● 398539050000										
38**	250	○ 398540050400										
32**; 35**	315	● 398535060000	125	32	73	12,7	12	18	34,5	83,0	10,0	1,3
36**; 37**	315	○ 398539060200										
38**	315	○ 398540060600										
32**; 35**	400	● 398535070100	145	36	92	15,0	14	22	36,0	99,0	12,0	2,4
36**; 37**	400	○ 398539070400										
38**	400	○ 398540070800										
32**; 35**	500	○ 398535080300	180	40	100	16,0	14	26	50,0	119,5	14,2	3,4
36**; 37**	500	○ 398539080600										
38**	500	○ 398540080000										
32**; 35**	630	○ 398535090500	225	50	110	16,0	14	28	66,0	149,0	14,2	5,8
36**; 37**	630	○ 398539081900										
38**	630	○ 398534900900										
32**; 35**	800	○ 398535090500	225	50	110	16,0	14	28	66,0	149,0	14,2	5,8
36**; 37**	800	○ 398539081900										
38**	800	● 398534901100										
32**; 35**	1000	● 398535201300	291	70	140	22,0	20	34	85,0	190,0	18,0	14,3
36**; 37**	1000	● 398539082100										
38**	1000	● 398534902400										

SJZW

STAHL STEEL Material des Körpers
Material of chuck body

HARTE BACKEN • AUSSENSPANNUNG
HARD SOLID JAWS • OUTSIDE CLAMPING

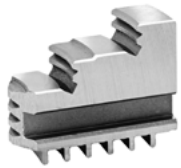

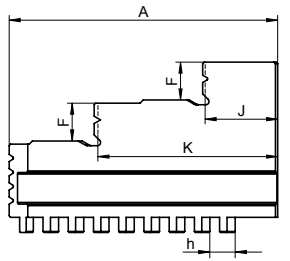

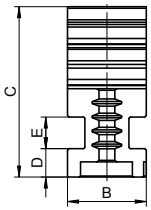

Ø 80 - 1000 mm

BISON Futter Typ BISON Chuck Type	Futtergröße Chuck Size	Artikel Nr. Code No.	A	B	C	D	E	F	J	K	h	kg / Stück kg / pc.
32**; 35**	80	● 398535100000	32	11	28	6,0	6	6	9,5	21,0	4,0	0,03
3266	80	○ 398535102500										
32**; 35**	100	○ 398535110100	42	15	31	6,0	6	7	11,0	27,0	6,0	0,1
37**	100	○ 398538198200										
3266	100	○ 398535112700										
32**; 35**	125	● 398535120300	51	20	40	8,0	8	8	13,0	33,5	7,0	0,2
36**; 37**	125	○ 398539120600										
38**	125	○ 398540120000										
3266	125	○ 398535122900										
32**; 35**	160	● 398535130500	70	20	53	8,0	8	10	19,0	45,0	8,0	0,4
36**; 37**	160	○ 398539130800										
38**	160	○ 398540130100										
3266	160	● 398535130500										
32**; 35**	200	● 398535140700	85	25	54	9,0	10	12	23,0	57,0	8,0	0,5
36**; 37**	200	○ 398539140000										
38**	200	○ 398540140300										
3266	200	● 398535140700										
32**; 35**	250	● 398535150900	105	28	63	11,0	12	14	28,0	69,5	9,0	0,8
36**; 37**	250	○ 398539150100										
38**	250	○ 398540150500										
32**; 35**	315	● 398535160000	125	32	73	12,7	12	18	34,5	83,0	10,0	1,3
36**; 37**	315	○ 398539160300										
38**	315	○ 398540160700										
32**; 35**	400	● 398535170200	145	36	92	15,0	14	22	36,0	99,0	12,0	2,4
36**; 37**	400	○ 398539170500										
38**	400	○ 398540170900										
32**; 35**	500	○ 398535180400	180	40	100	16,0	14	26	50,0	119,5	14,2	3,4
36**; 37**	500	○ 398539180700										
38**	500	○ 398540180000										
32**; 35**	630	○ 398535190600	225	50	110	16,0	14	28	66,0	149,0	14,2	5,8
36**; 37**	630	○ 398539181000										
38**	630	○ 398535197500										
32**; 35**	800	○ 398535190600	225	50	110	16,0	14	28	66,0	149,0	14,2	5,8
36**; 37**	800	○ 398539181000										
38**	800	○ 398535198800										
32**; 35**	1000	● 398535211500	291	70	140	22,0	20	34	85,0	190,0	18,0	14,3
36**; 37**	1000	● 398539182200										
38**	1000	● 398535199000										



HARTE EINTEILIGE UMKEHRBACKEN
HARD SOLID JAWS • REVERSIBLE CLAMPING

STAHL STEEL

Ø 49 - 160 mm

BISON Futter Typ BISON Chuck Type	Futtergröße Chuck Size	Artikel Nr. Code No.
3286	49	● 398539914200
3286	60	○ 398539915500
3866	80	● 398541110600
3867	85	○ 398541160500
3868	85	● 398541210700
3866	100	○ 398541120800
3867	110	○ 398541170700
3866	125	○ 398541130000
3866	160	○ 398541140100
3867	160	○ 398541180900

STAHL STEEL

WEICHE MONOBLOCKBACKEN
SOFT SOLID JAWS



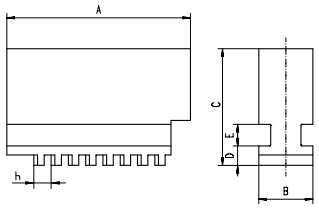

Ø 80 - 1000 mm

BISON Futter Typ BISON Chuck Type	Futtergröße Chuck Size	Artikel Nr. Code No.	A	B	C	D	E	h	kg / Stück kg / pc.
32**; 35**	80	398536000700	32	11	28	6,0	6	4,0	0,1
32**; 35**	100	398536010900	42	15	31	6,0	6	6,0	0,1
37**	100	398539810000							
32**; 35**	125	398536020000	51	20	40	8,0	8	7,0	0,3
36**; 37**	125	398539820200							
38**	125	398540220000							
32**; 35**	160	398536030200	70	20	53	8,0	8	8,0	0,5
36**; 37**	160	398539830400							
38**	160	398540230200							
32**; 35**	200	398536040400	85	25	54	9,0	10	8,0	0,8
36**; 37**	200	398539840600							
38**	200	398540240400							
32**; 35**	250	398536050600	105	28	63	11,0	12	9,0	1,4
36**; 37**	250	398539850800							
38**	250	398540250600							
32**; 35**	315	398536060800	125	32	73	12,7	12	10,0	1,9
36**; 37**	315	398539860000							
38**	315	398540260800							
32**; 35**	400	398536070000	145	36	92	15,0	14	12,0	2,5
36**; 37**	400	398539870100							
38**	400	398540270000							
32**; 35**	500	398536080100	180	40	100	16,0	14	14,2	5,00
36**; 37**	500	398539880300							
38**	500	398540280100							
32**; 35**	630	398536090300	225	50	110	16,0	14	14,2	8,4
36**; 37**	630	398539890500							
38**	630	398540290300							
32**; 35**	800	398536092900	225	50	110	16,0	14	14,2	8,4
36**; 37**	800	398539891800							
38**	800	398540291600							
32**; 35**	1000	398536094400	290	70	140	22,0	20	18,0	20,3
36**; 37**	1000	398539892000							
38**	1000	398540292900							



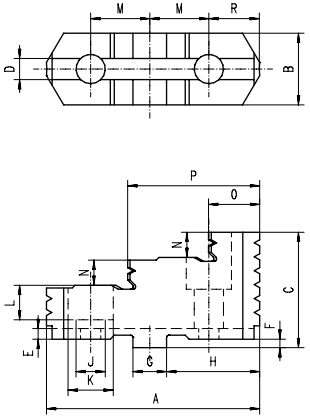

HARTE AUFSATZBACKEN
HARD TOP JAWS

STAHL STEEL

Ø 125 - 1000 mm

BISON Futter Typ BISON Chuck Type	Futtergröße Chuck Size	Artikel Nr. Code No.	A	B	C	D	E	F	G	H	J	K	L	M	N	O	P	R	kg / Stück kg / pc.
32**; 35**	125	○ 398532820500	56	22,0	38,5	7,95	4,0	3,2	12,69	22,6	9	15	10,0	16,00	8,0	14,5	35,0	13,0	0,2
36**; 37**	125	○ 398537820600																	
38**	125	○ 398540820600	56	22,0	38,5	7,95	4,0	3,2	12,69	22,6	6,6	11	10,0	16,00	8,0	14,5	35,0	13,0	0,2
32**; 35**	160	○ 398532830700	67	25,0	41,5	7,95	4,0	3,2	12,69	28,6	11	18	12,0	19,05	8,5	18,0	41,5	16,0	0,3
36**; 37**	160	○ 398537830800																	
38**	160	○ 398540830800	67	25,0	41,5	7,95	4,0	3,2	12,69	28,6	9	14	12,0	19,05	8,5	18,0	41,5	16,0	0,3
32**; 35**	200	● 398532840900	80	27,0	43,5	7,95	4,0	3,2	12,69	34,9	11	18	12,0	22,25	9,5	21,5	51,0	19,0	0,4
36**; 37**	200	○ 398537840000																	
38**	200	○ 398540840000	80	27,0	43,5	7,95	4,0	3,2	12,69	34,9	9	14	12,0	22,25	9,5	21,5	51,0	19,0	0,4
32**; 35**	250	● 398532850000	95	32,5	51,5	12,71	4,0	3,2	19,04	39,7	14	20	14,5	27,00	12,0	24,5	59,0	22,0	0,6
36**; 37**	250	○ 398537850100																	
38**	250	○ 398540850100																	
32**; 35**	315	● 398532860200	110	37,0	55,0	12,71	4,0	3,2	19,04	47,6	14	20	14,5	31,75	13,0	26,5	68,0	35,4	0,9
36**; 37**	315	○ 398537860300																	
38**-315	315	○ 398540860300																	
32**; 35**	400	● 398532870400	127	42,0	64,5	12,71	4,0	6,3	19,04	57,1	18	26	18,5	38,10	13,5	27,0	76,5	28,5	1,4
36**; 37**	400	○ 398537870500																	
38**	400	○ 398540870500																	
32**; 35**	500	○ 398532880600	127	42,0	74,5	12,71	4,0	6,3	19,04	57,1	22	33	21,0	38,10	17,0	50,0	88,0	28,5	1,6
36**; 37**	500	○ 398537880700																	
38**	500	○ 398540880700																	
32**; 35**	630	○ 398532890800	127	52,0	82,0	12,71	4,0	6,3	19,04	57,1	22	33	21,0	38,10	21,0	51,0	89,0	28,5	2,4
36**; 37**	630	○ 398537890900																	
38**	630	○ 398540890900																	
32**; 35**	800	○ 398532890800	127	52,0	82,0	12,71	4,0	6,3	19,04	57,1	22	33	21,0	38,10	21,0	51,0	89,0	28,5	2,4
36**; 37**	800	○ 398537900300																	
38**	800	● 398540891100																	
32**; 35**	1000	○ 398532800100	175	75,0	97,0	12,71	4,5	6,3	19,04	95,2	24	35	23,0	38,10	28,0	48,0	124,0	67,0	5,5
36**; 37**	1000	● 398537901600																	
38**	1000	● 398540892400																	

HARTE AUFSATZBACKEN • 3597
HARD TOP JAWS • 3597



Ø 315 - 1000 mm

BISON Futter Typ BISON Chuck Type	Futtergröße Chuck Size	Artikel Nr. Code No.	A	B	C	F	G	H	I	J	K	M	L	N	O	P	kg / Stück kg / pc.
3597	160	○ 398532830700	67	25	41,5	7,95	12,69	28,6	4	3,2	19,05	11	17	8,5	18	41,5	0,3
3597	200	● 398532840900	80	27	43,5	7,95	12,69	34,9	4	3,2	22,25	11	17	9,5	20,5	50	0,4
3597	250	● 398532850000	95	32,5	51,5	12,71	19,04	39,7	4	3,2	27	14	21	12	33,5	68	0,6
3597	315	● 398538060400	110	37	55	12,71	19,04	47,6	4	3,2	31,75	14	21	13	26,5	68,0	0,9
3597	405	○ 398538104500	127	42	64,5	12,71	19,04	51,7	4	6,3	38,10	18	26	13,5	26,5	76,5	1,4
3597	515	● 398538114700	127	42	74,5	12,71	19,04	51,7	4	6,3	38,10	22	33	17	51	89,0	1,6
3597	660	● 398538127700	127	52	82	12,71	19,04	51,7	4	6,3	38,10	22	33	21	51	86,5	2,4
3597	800	● 398538137900	127	52	82	12,71	19,04	51,7	4	6,3	38,10	22	33	21	51	89,0	2,3
3597	1000	○ 398532800100	175	75	97	12,71	19,04	95,2	4,5	6,3	38,10	24	35	28	50,5	75,8	5,6

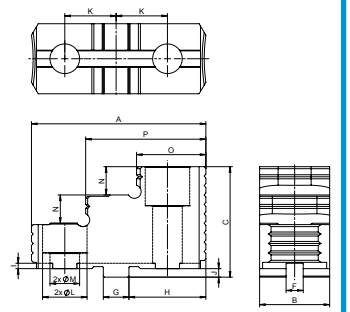

HARTE AUFSATZBACKEN • HD
HARD TOP JAWS • HD



Ø 400 - 1000 mm

BISON Futter Typ BISON Chuck Type	Artikel Nr. Code No.	A	B	C	F	G	H	I	J	K	M	L	N	O	P	kg / Stück kg / pc.
3515-16" HD	● 398532869700	135	54	82	12,71	19,04	57,1	4	6,3	38,1	22	33	21	54,5	88,0	2,45
3515-20" HD	● 398532883400	135	54	82	12,71	19,04	57,1	4	6,3	38,1	22	33	21	54,7	87,6	2,45
3515-25" HD	○ 398532888800	135	75	97	12,71	19,04	57,1	4	6,3	38,1	24	35	28	56,6	59,5	4,10
3515-32" HD	○ 398532893600	135	75	97	12,71	19,04	57,1	4	6,3	38,1	24	35	28	56,3	59,1	4,10

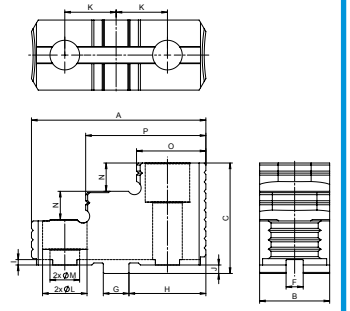



WEICHE AUFSATZBACKEN
SOFT TOP JAWS

Ausführung 1
Version 1

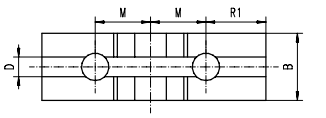

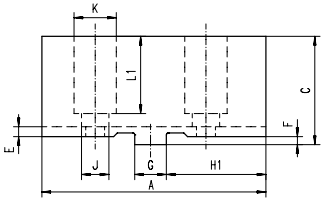

Ausführung 2
Version 2

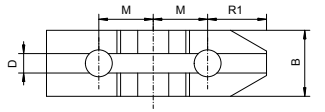

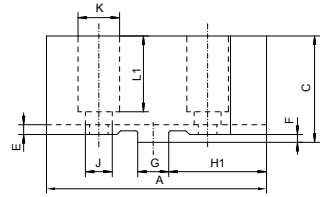

Ø 125 - 1000 mm

BISON Futter Typ BISON Chuck Type	Futtergröße Chuck Size	Artikel Nr. Code No.	Ausführung Version	A	B	C	D	E	F	G	H1	J	K	L_1	M	kg / Stück kg / pc.
32**; 35**	125	● 398533020600	1	64	22,0	46,5	7,95	4,0	3,2	12,69	25	9	15	26,0	16,00	0,3
36**; 37**	125	○ 398538220900														
38**	125	○ 398540722000	2	64	22,0	46,5	7,95	4,0	3,2	12,69	25	6,6	11	26,0	16,00	0,3
3105	160	○ 398530530800	1	78	40,0	41,5	7,95	4,0	3,2	12,69	34	11	18	29,0	19,05	0,5
32**; 35**	160	● 398533030800			25,0											
36**; 37**	160	○ 398538230000														
38**	160	○ 398540732200	2	78	25,0	41,5	7,95	4,0	3,2	12,69	34	9	14	29,0	19,05	0,5
3105	200	○ 398530540000	1	90	40,0	41,5	7,95	4,0	3,2	12,69	40	11	14	31,0	22,25	0,7
32**; 35**	200	● 398533040000	1	90	27,0	43,5	7,95	4,0	3,2	12,69	40	11	18	31,0	22,25	0,7
36**; 37**	200	● 398538240200														
38**	200	○ 398540742400	2	90	27,0	43,5	7,95	4,0	3,2	12,69	40	9	14	31,0	22,25	0,7
3105	250	○ 398530550100	1	106	47	51,5	12,71	4,0	3,2	19,04	45	14	20	38,0	27,00	1,2
32**; 35**	250	● 398533050100			32,5											
36**; 37**	250	● 398538250400														
38**	250	○ 398540752600	2													
3105	315	○ 398530560300	1	120	52,0	55,0	12,71	4,0	3,2	19,04	53	14	20	40,0	31,75	1,6
32**; 35**	315	● 398533060300			37,0											
36**; 37**	315	○ 398538260600														
38**	315	○ 398540762800	2													
3105	400	○ 398530570500	1	140	52,0	64,5	12,71	4,0	6,3	19,04	63	18	26	45,5	38,10	2,2
32**; 35**	400	● 398533070500			42,0											
36**; 37**	400	○ 398538270800														
38**	400	○ 398540772000	2													
32**; 35**	500	● 398533080700	1	140	42,0	74,5	12,71	4,0	6,3	19,04	63	22	33	56,0	38,10	2,4
36**; 37**	500	○ 398538280000														
38**	500	○ 398540780600														
32**; 35**	630	● 398533090900	1	160	52,0	82,0	12,71	4,0	6,3	19,04	63	22	33	64,0	38,10	4,2
36**; 37**	630	○ 398538290100														
38**	630	○ 398540790800														
32**; 35**	800	● 398533090900	1	160	52,0	82,0	12,71	4,0	6,3	19,04	63	22	33	64,0	38,10	4,2
36**; 37**	800	○ 398538290100														
38**	800	○ 398540790800														
32**; 35**	1000	○ 398533093700	1	191	75,0	97,0	12,71	4,5	6,3	19,04	105	24	35	78,0	38,10	10,0
36**; 37**	1000	○ 398538292700														
38**	1000	● 398540700100														

STAHL STEEL

HARTE GRUNDBACKEN
HARD MASTER JAWS

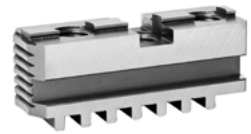

Ø 125 - 1000 mm

BISON Futter Typ BISON Chuck Type	Futtergröße Chuck Size	Artikel Nr. Code No.	A	B	C	D	E	F	G	H	J	K	L	M*	S	h	kg / Stück kg / pc.
32**; 35**	125	● 398535720900	54	20	28,0	8,0	8	7,94	12,69	22,6	4,0	16,00	13,5	M8	3,2	7,0	0,1
36**; 37**	125	○ 398539620000															
38**	125	○ 398540920700	54	20	28,0	8,0	8	7,94	12,69	22,6	4,0	16,00	13,5	M6	3,2	7,0	0,1
3105	160	● 398530710600	65	20	29,0	8,0	8	7,94	12,69	28,6	4,0	19,05	14,0	M10	3,2	8,0	0,2
32**; 35**	160	○ 398535730000															
36**; 37**	160	○ 398539630200															
38**	160	○ 398540930900	65	20	29,0	8,0	8	7,94	12,69	28,6	4,0	19,05	14,0	M8	3,2	8,0	0,2
3105	200	● 398530720800															
32**; 35**	200	○ 398535740200	79	25	33,0	9,0	10	7,94	12,69	34,9	4,0	22,25	14,0	M10	3,2	8,0	0,3
36**; 37**	200	○ 398539640400															
38**	200	○ 398540940000	79	25	33,0	9,0	10	7,94	12,69	34,9	4,0	22,25	14,0	M8	3,2	8,0	0,3
3105	250	○ 398530730000	92	28	36,0	11,0	12	12,7	19,04	39,7	4,0	27,00	16,0	M12	3,2	9,0	0,5
32**; 35**	250	● 398535750400															
36**; 37**	250	● 398539650600															
38**	250	○ 398540950200															
3105	315	○ 398530740100	110	32	40,0	12,7	12	12,7	19,04	47,6	4,0	31,75	16,0	M12	3,2	10,0	0,8
32**; 35**	315	● 398535760600															
36**; 37**	315	○ 398539660800															
38**	315	○ 398540960400															
3105	400	○ 398530790000	130	36	49,0	15,0	14	12,7	19,04	57,1	7,2	38,10	22,0	M16	3,2	12,0	1,1
32**; 35**	400	● 398535770800															
36**; 37**	400	○ 398539670000															
38**	400	○ 398540970600															
32**; 35**	500	● 398535780000	166	40	54,0	16,0	14	12,7	19,04	57,1	7,2	38,10	32,5	M20	3,2	14,2	2,2
36**; 37**	500	○ 398539680100															
38**	500	● 398540980800															
32**; 35**	630	● 398535790100	210	50	54,5	16,0	14	12,7	19,04	57,1	7,2	38,10	32,5	M20	3,2	14,2	3,3
36**; 37**	630	○ 398539681400															
38**	630	○ 398540990000															
32**; 35**	800	○ 398535800600	225	50	54,5	16,0	14	12,7	19,04	57,1	7,2	38,10	32,5	M20	3,2	14,2	3,4
36**; 37**	800	● 398539682700															
38**	800	● 398540991200															
32**; 35**	1000	○ 398532801400	328	70	64,0	22,0	20	12,7	19,04	57,1	7,2	38,10	36,0	M22	3,2	18,0	7,8
36**; 37**	1000	○ 398539683000															
38**	1000	● 398540992500															

*** Schrauben sind im Lieferumfang enthalten** • Screws are included in delivery

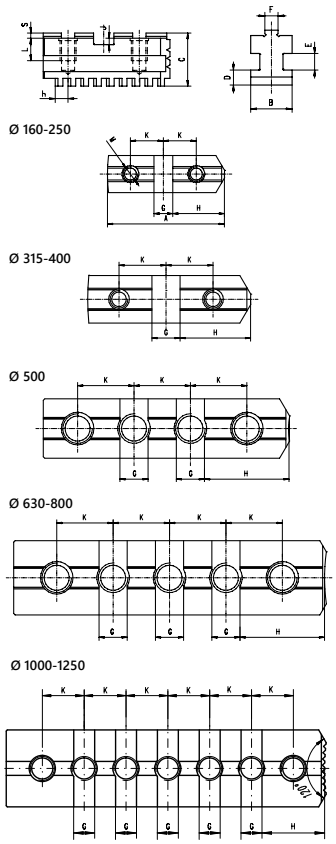

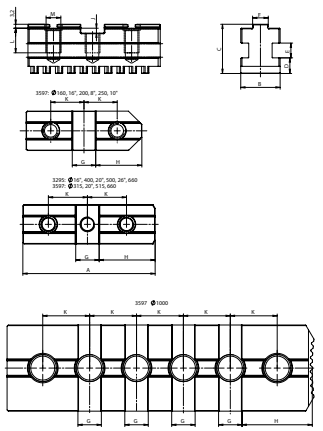

HARTE GRUNDBACKEN • 3295 UND 3597
HARD MASTER JAWS • 3295 AND 3597

STAHL STEEL

	BISON Futter Typ	Futtergröße	Artikel Nr.	A	B	C	D	E	F	G	H	J	K	L	M*	kg / Stück
	BISON Chuck Type	Chuck Size	Code No.													kg / pc.
Ø 315 - 1000 mm	3295	400	○ 398539986000	120	36	49	15	14	12,7	19,04	57,1	7,2	38,1	22	M16	1,1
	3295	500	○ 398539987300	120	40	54	16	14	12,7	19,04	57,1	7,2	38,1	32,5	M20	1,3
	3295	660	○ 398539984500	127	50	54,5	16	14	12,7	19,04	54	7,2	38,1	32,5	M20	1,8
	3597	315	○ 398538050200	107,5	32	40	12,7	12	12,7	19,04	45,1	4	31,75	20	M12	0,7
	3597	405	○ 398539986000	120	36	49	15	14	12,7	19,04	57,1	7,2	38,1	22	M16	1,1
	3597	515	○ 398539987300	120	40	54	16	14	12,7	19,04	57,1	7,2	38,1	32,5	M20	1,3
	3597	660	○ 398538126400	127	50	54,5	16	14	12,7	19,04	57,1	7,2	38,1	32,5	M20	1,3
	3597	800	● 398538136600	160	50	54,5	16	14	12,7	19,04	57,1	7,2	38,1	32,5	M20	2,3
	3597	1000	● 398538146800	250	70	64	22	20	12,7	19,04	57,1	7,2	38,1	40	M22	6,1

*** Schrauben sind im Lieferumfang enthalten** • Screws are included in delivery

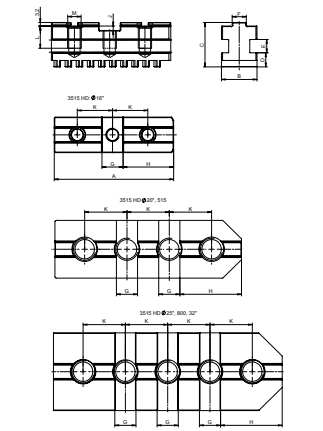

HARTE GRUNDBACKEN • HD
HARD MASTER JAWS • HD

STAHL STEEL

	BISON Futter Typ	Artikel Nr.	A	B	C	D	E	F	G	H	J	K	L	M*	kg / Stück
	BISON Chuck Type	Code No.													kg / pc.
Ø 400 - 800 mm	3515-16" HD	● 398535972500	132	50	54,5	16	14	12,7	19,04	57,1	7,2	38,1	32,5	3/4"	1,95
	3515-20" HD	○ 398535982700	169	50	54,5	16	14	12,7	19,04	57,1	7,2	38,1	32,5	3/4"	2,50
	3515-25" HD	○ 398535988300	210	70	62	20	20	12,7	19,04	57,1	7,2	38,1	33	7/8"	5,10
	3515-32" HD	○ 398535995700	225	70	62	20	20	12,7	19,04	57,1	7,2	38,1	33	7/8"	5,50

*** Schrauben sind im Lieferumfang enthalten** • Screws are included in delivery

STAHL STEEL Material des Körpers
Material of chuck body

HARTE GETEILTE UMKEHRBACKEN
HARD 2-PC REVERSIBLE JAWS



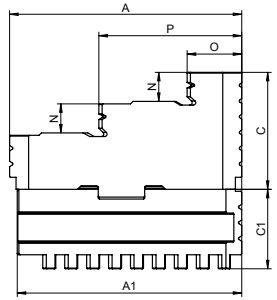

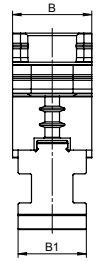

Ø 125 - 1000 mm

BISON Futter Typ BISON Chuck Type	Futtergröße Chuck Size	Artikel Nr. Code No.	A	A1	B	B1	C	C1	N	O	P	kg / Stück kg / pc.
32**; 35**	125	● 398535320500										
36**; 37**	125	○ 398539220700	56	54	22,0	20	35,3	24,8	8,0	14,5	35,0	0,3
38**	125	○ 398540320100										
32**; 35**	160	● 398535330700										
36**; 37**	160	○ 398539230900	67	65	25,0	20	38,3	25,8	8,5	18,0	41,5	0,4
38**	160	○ 398540330300										
32**; 35**	200	● 398535340900										
36**; 37**	200	○ 398539240000	80	79	27,0	25	38,3	29,8	9,5	21,5	51,0	0,7
38**	200	○ 398540340500										
32**; 35**	250	● 398535350000										
36**; 37**	250	○ 398539250200	95	92	32,5	28	48,3	32,8	12,0	24,5	59,0	1,1
38**	250	○ 398540350700										
32**; 35**	315	● 398535360200										
36**; 37**	315	○ 398539260400	110	110	37,0	32	51,8	36,8	13,0	26,5	68,0	1,7
38**	315	○ 398540360900										
32**; 35**	400	● 398535370400										
36**; 37**	400	○ 398539270600	127	130	42,0	36	58,2	45,8	13,5	27,0	76,5	2,5
38**	400	○ 398540370000										
32**; 35**	500	● 398535380600										
36**; 37**	500	○ 398539280800	127	166	42,0	40	68,2	50,8	17,0	50,0	88,0	3,8
38**	500	○ 398540380200										
32**; 35**	630	○ 398535390800										
36**; 37**	630	○ 398539290000	127	210	52,0	50	75,7	51,3	21,0	51,0	89,0	5,8
38**	630	○ 398540390400										
32**; 35**	800	○ 398535400200										
36**; 37**	800	○ 398539291200	127	225	52,0	50	75,7	51,3	21,0	51,0	89,0	6,1
38**	800	● 398540391700										
32**; 35**	1000	○ 398535401500										
36**; 37**	1000	○ 398539292500	175	328	75,0	70	90,7	60,8	28,0	48,0	124	14,0
38**	1000	● 398540392000										

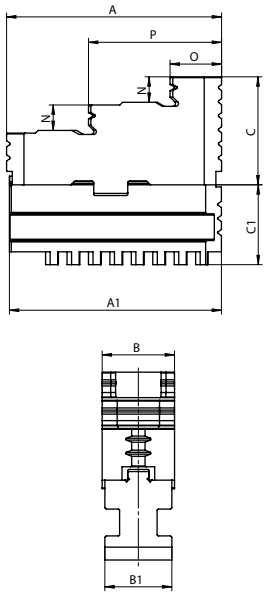

HARTE GETEILTE UMKEHRBACKEN • 3597
HARD 2-PC REVERSIBLE JAWS • 3597

STAHL STEEL

	BISON Futter Typ BISON Chuck Type	Futtergröße Chuck Size	Artikel Nr. Code No.	A	A1	B	B1	C	C1	N	O	P	kg / Stück kg / pc.
Ø 315 - 1000 mm	3597	315	● 398538070600	110	107,5	37	32	51,8	36,8	13	26,5	68	1,7
	3597	405	● 398538102000	127	120	42	36	58,2	45,8	13,5	26,5	76,5	2,7
	3597	515	● 398538111900	127	120	42	40	68,2	50,8	17	51	89	3,2
	3597	660	● 398538125100	127	127	52	50	75,8	51,3	21	51	86,5	4,6
	3597	800	● 398538135300	127	160	52	50	75,8	51,3	21	51	89	5,1
	3597	1000	● 398538145500	175	250	75	70	90,7	60,8	28	50,5	75,5	12,1

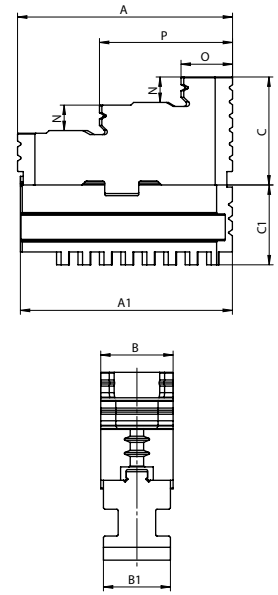

HARTE GETEILTE UMKEHRBACKEN • HD
HARD 2-PC REVERSIBLE JAWS • HD

STAHL STEEL

	BISON Futter Typ BISON Chuck Type	Artikel Nr. Code No.	A	A1	B	B1	C	C1	N	O	P	kg / Stück kg / pc.
Ø 400 - 800 mm	3515-16" HD	● 398535471800	135	132	54	50	75,7	51,3	21	54,5	88	4,76
	3515-20" HD	● 398535478700	135	169	54	50	75,7	51,3	21	54,7	87,6	5,30
	3515-25" HD	● 398535489100	135	210	75	70	83,7	58,8	28	56,6	89,5	9,96
	3515-32" HD	● 398535497800	135	225	75	70	83,7	58,8	28	56,3	89,1	9,96

STAHL STEEL Material des Körpers
Material of chuck body

WEICHE GETEILTE BACKEN
SOFT 2-PC JAWS



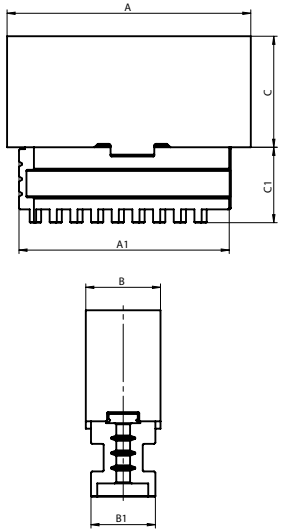

Ø 125 - 1000 mm

BISON Futter Typ BISON Chuck Type	Futtergröße Chuck Size	Artikel Nr. Code No.	A	A1	B	B1	C	C1	kg / Stück kg / pc.
32**; 35**	125	● 398535520700	64	54	22,0	20	35,3	24,8	0,4
36**; 37**	125	○ 398539420900							
38**	125	○ 398540521600							
3105	160	○ 398530010000	78	65	25,0	20	38,3	25,8	0,6
32**; 35**	160	● 398535530900							
36**; 37**	160	○ 398539430000							
38**	160	○ 398540531800							
3105	200	○ 398530020100	90	79	27,0	25	38,3	29,8	1,0
32**; 35**	200	● 398535540000							
36**; 37**	200	○ 398539440200							
38**	200	○ 398540541000							
3105	250	○ 398530030300	106	92	32,5	28	48,3	32,8	1,6
32**; 35**	250	● 398535550200							
36**; 37**	250	○ 398539450400							
38**	250	○ 398540551100							
3105	315	○ 398530040500	120	110	37,0	32	51,8	36,8	3,1
32**; 35**	315	● 398535560400							
36**; 37**	315	○ 398539460600							
38**	315	○ 398540561300							
3105	400	○ 398530110000	140	130	42,0	36	58,2	45,8	3,3
32**; 35**	400	● 398535570600							
36**; 37**	400	○ 398539470800							
38**	400	○ 398540571500							
32**; 35**	500	○ 398535580800	140	166	42,0	40	68,2	50,8	4,6
36**; 37**	500	○ 398539480000							
38**	500	○ 398540580400							
32**; 35**	630	○ 398535590000	160	210	52,0	50	75,7	51,3	7,5
36**; 37**	630	○ 398539490100							
38**	630	○ 398535601700							
32**; 35**	800	○ 398535600400	160	225	52,0	50	75,7	51,3	7,6
36**; 37**	800	○ 398539491400							
38**	800	● 398535602000							
32**; 35**	1000	○ 398535611900	191	328	75,0	70	90,7	60,8	17,8
36**; 37**	1000	○ 398539492700							
38**	1000	● 398535603200							

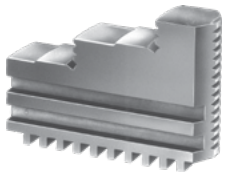

HARTE BACKEN • AUSSEN- INNENSPANNUNG
HARD SOLID JAWS • OUTSIDE-INSIDE CLAMPING

STAHL STEEL

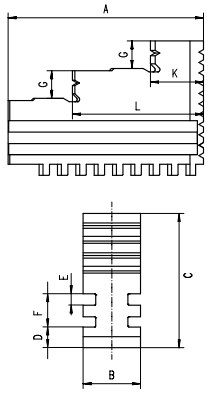

Ø 160 - 630 mm

BISON Futter Typ BISON Chuck Type	Futtergröße Chuck Size	Artikel Nr. Code No.	A	B	C	D	E	F	G	K	L	kg / Stück kg / pc.
3202; 3203	160	398533610000	70	20	56	8,0	6	18	12	19	45,0	0,5
3602; 3603	160	398536810600										
3202; 3203	200	398533620100	85	25	62	9,0	6	18	12	23	57,0	0,6
3602; 3603	200	398536820800										
3202; 3203	250	398533630300	105	28	74	11,0	8	23	15	28	69,5	1,1
3602; 3603	250	398536830000										
3202; 3203	315	398533640500	125	32	90	12,7	10	29	19	34	83,0	1,7
3602; 3603	315	398536840100										
3202; 3203	400	398533650700	145	36	107	15,0	10	29	22	36	99,0	2,7
3602; 3603	400	398536850300										
3202; 3203	500	398533660900	180	40	120	16,0	12	34	26	50	119,5	4,9
3602; 3603	500	398536851600										
3202; 3203	630	398533670000	225	50	130	16,0	12	34	28	66	149,0	7,7
3602; 3603	630	398536852900										

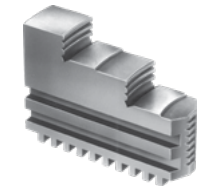

HARTE BACKEN • AUSSENSPANNUNG
HARD SOLID JAWS • OUTSIDE CLAMPING

STAHL STEEL

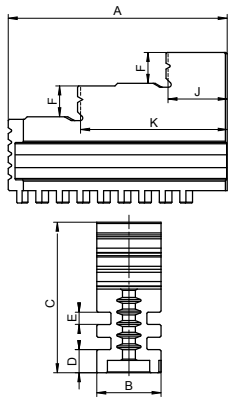

Ø 160 - 630 mm

BISON Futter Typ BISON Chuck Type	Futtergröße Chuck Size	Artikel Nr. Code No.	A	B	C	D	E	F	G	J	K	kg / Stück kg / pc.
3202; 3203	160	398533710000	70	20	56	8,0	6	18	12	23	45,0	0,5
3602; 3603	160	398536860500										
3202; 3203	200	398533720200	85	25	62	9,0	6	18	12	23	57,0	0,6
3602; 3603	200	398536870700										
3202; 3203	250	398533730400	105	28	74	11,0	8	23	15	28	69,5	1,1
3602; 3603	250	398536880900										
3202; 3203	315	398533740600	125	32	90	12,7	10	29	19	34	83,0	1,7
3602; 3603	315	398536890000										
3202; 3203	400	398533750800	145	36	107	15,0	10	29	22	36	99,0	2,7
3602; 3603	400	398536800500										
3202; 3203	500	398533760000	180	40	120	16,0	12	34	26	50	119,5	4,9
3602; 3603	500	398536901800										
3202; 3203	630	398533770100	180	40	120	16,0	12	34	26	66	119,5	4,9
3602; 3603	630	398536902000										

STAHL STEEL Material des Körpers
Material of chuck body

WEICHE MONOBLOCKBACKEN
SOFT SOLID JAWS

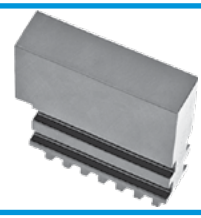

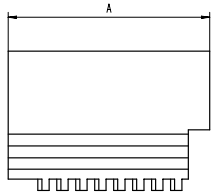

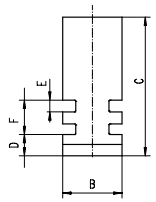

Ø 160 - 630 mm

BISON Futter Typ BISON Chuck Type	Futtergröße Chuck Size	Artikel Nr. Code No.	A	B	C	D	E	F	kg / Stück kg / pc.
3202; 3203	160	398533110500	70	20	56	8,0	6	18	0,5
3602; 3603	160	398537110800							
3202; 3203	200	398533120700	85	25	62	9,0	6	18	0,6
3602; 3603	200	398537120000							
3202; 3203	250	398533130900	105	28	74	11,0	8	23	1,1
3602; 3603	250	398537130100							
3202; 3203	315	398533140000	125	32	90	12,7	10	29	1,7
3602; 3603	315	398537140300							
3202; 3203	400	398533150200	145	36	107	15,0	10	29	3,8
3602; 3603	400	398537150500							
3202; 3203	500	398533160400	180	40	120	16,0	12	34	8,8
3602; 3603	500	398537160700							
3202; 3203	630	398533170600	225	50	130	16,0	12	34	10,2
3602; 3603	630	398537170900							

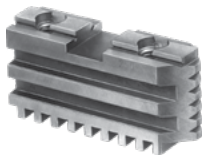

HARTE GRUNDBACKEN
HARD MASTER JAWS

STAHL STEEL

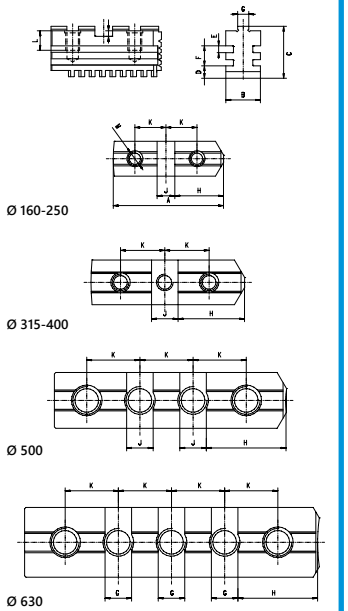

	BISON Futter Typ BISON Chuck Type	Futtergröße Chuck Size	Artikel Nr. Code No.	A	B	C	D	E	F	G	H	J	K	L	M*	kg / Stück kg / pc.
Ø 160 - 630 mm	3202; 3203	160	○ 398533810100	65	20	39	8,0	6	18	7,94	28,6	12,69	19,05	15,0	2xM10	0,3
	3602; 3603	160	○ 398536910700													
	3202; 3203	200	○ 398533820300	79	25	41	9,0	6	18	7,94	34,9	12,69	22,25	14,0	2xM10	0,4
	3602; 3603	200	○ 398536920900													
	3202; 3203	250	○ 398533830500	92	28	47	11,0	8	23	12,7	39,7	19,04	27,00	16,0	2xM10	0,6
	3602; 3603	250	○ 398536930000													
	3202; 3203	315	○ 398533840700	110	32	57	12,7	10	29	12,7	47,6	19,04	31,75	16,0	3xM12	1,1
	3602; 3603	315	○ 398536940200													
	3202; 3203	400	○ 398533850900	130	36	64	15,0	10	29	12,7	57,1	19,04	38,10	18,8	3xM16	1,6
	3602; 3603	400	○ 398536950400													
	3202; 3203	500	○ 398533860000	166	40	74	16,0	12	34	12,7	57,1	19,04	38,10	32,5	4xM20	2,6
	3602; 3603	500	○ 398536960600													
	3202; 3203	630	○ 398533800000	210	50	74	16,0	12	34	12,7	57,1	19,04	38,10	32,5	5xM20	3,8
	3602; 3603	630	○ 398536961900													

*** Schrauben sind im Lieferumfang enthalten** • Screws are included in delivery

STAHL STEEL Material des Körpers
Material of chuck body

STAHL STEEL

HARTE BACKEN • AUSSEN- INNENSPANNUNG
HARD SOLID JAWS • OUTSIDE-INSIDE CLAMPING

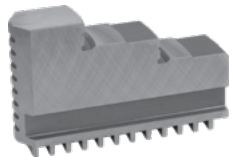

Ø 125 - 315 mm

RÖHM Futter Typ RÖHM Chuck Type	Artikel Nr. Code No.	A	B	C	D	E	F	G	H	kg / Stück kg / pc.
ZG-125/3; ZS-125/3	● 398531730800	52	18	41,5	7,3	7	8	17	35	0,2
ZG-140/3; ZS-140/3	● 398531740000	61	18	41,5	8,2	7	8	18	40	0,2
ZG-160/3; ZS-160/3	● 398531750100	61	18	47,5	8,2	7	10	18	40	0,2
ZG-200/3; ZS-200/3	● 398531760300	69	20	53,5	8,2	8	10	20	44	0,4
ZG-250/3; ZS-250/3	● 398531780700	90	24	67,5	10,3	10	14	27	57	0,7
ZG-315/3; ZS-315/3	● 398531800300	130	34	79,5	11,2	15	15	41,5	86,5	1,8

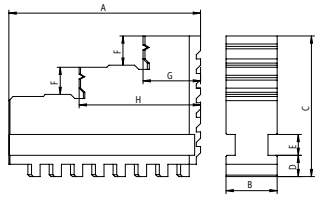

STAHL STEEL

HARTE BACKEN • AUSSENSPANNUNG
HARD SOLID JAWS • OUTSIDE CLAMPING

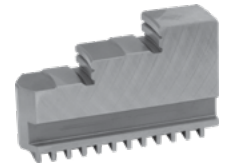

Ø 125 - 315 mm

RÖHM Futter Typ RÖHM Chuck Type	Artikel Nr. Code No.	A	B	C	D	E	F	G	H	kg / Stück kg / pc.
ZG-125/3; ZS-125/3	● 398531870600	52	18	41,5	7,3	7	8	16	34	0,2
ZG-140/3; ZS-140/3	● 398531880800	61	18	41,5	8,2	7	8	17	39	0,2
ZG-160/3; ZS-160/3	● 398531890000	61	18	47,5	8,2	7	10	17	39	0,2
ZG-200/3; ZS-200/3	● 398531900400	69	20	53,5	8,2	8	10	19	43	0,4
ZG-250/3; ZS-250/3	● 398531920800	90	24	67,5	10,3	10	14	26	56	0,7
ZG-315/3; ZS-315/3	● 398531940100	130	34	79,5	11,2	15	15	40	85	1,8

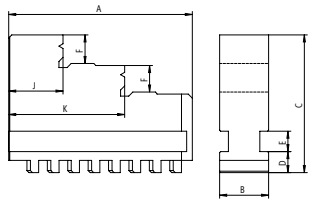



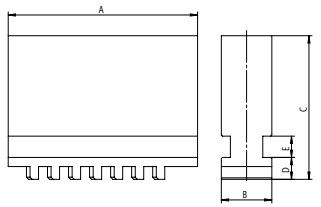

WEICHE MONOBLOCKBACKEN
SOFT SOLID JAWS

STAHL STEEL

Ø 80 - 315 mm

RÖHM Futter Typ RÖHM Chuck Type	Artikel Nr. Code No.	A	B	C	D	E	kg / Stück kg / pc.
ZG-80/3; ZS-80/3	● 398538320000	37	12	26	4,8	4,5	0,1
ZG-100/3; ZS-100/3	● 398538301900	48	14	33,5	6,3	6	0,2
ZG-110/3; ZS-110/3	● 398538301900	48	14	33,5	6,3	6	0,2
ZG-125/3; ZS-125/3	● 398538302100	52	18	41,5	7,3	7	0,3
ZG-140/3; ZS-140/3	● 398538303400	61	18	41,5	8,2	7	0,3
ZG-160/3; ZS-160/3	● 398538304700	61	18	47,5	8,2	7	0,4
ZG-200/3; ZS-200/3	● 398538305000	69	20	53,5	8,2	8	0,5
ZG-250/3; ZS-250/3	● 398538306200	90	24	67,5	10,3	10	1,0
ZG-315/3; ZS-315/3	● 398538307500	130	34	79,5	11,2	15	2,4

HARTE AUFSATZBACKEN
HARD TOP JAWS

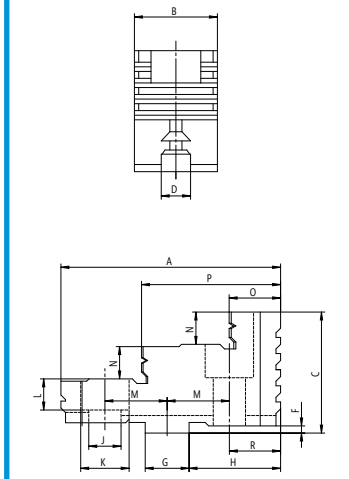

Ø 125 - 315 mm

RÖHM Futter Typ RÖHM Chuck Type	Artikel Nr. Code No.	A	B	C	D	F	G	H	J	K	L	M	N	O	P	R	kg / Stück kg / pc.
ZG-125/3; ZS-125/3	● 398537710300	56	26	37,5	7,96	3,1	12,68	22,6	9	15	9	16	8	13	35	13	0,2
ZG-140/160/3; ZS-140/160/3	● 398537720500	66,7	28	41,5	7,96	3,1	12,68	28,5	9	15	10	19,05	10	15,8	42,8	15,8	0,3
ZG-200/230/3; ZS-200/230/3	● 398537730700	79,5	30	42,5	7,96	3,1	12,68	34,9	9	15	10	22,23	10	19	51,5	19	0,4
ZG-250/270/3; ZS-250/270/3	● 398537740900	95,3	36	52,5	12,72	3,1	19,03	39,7	14	20	13,5	26,98	14	22,2	60,2	22,2	0,7
ZG-315/3; ZS-315/3	● 398537750000	109,5	42	57,5	12,72	3,1	19,03	47,6	14	20	13,5	31,75	15	25,4	67,4	25,4	1,0

WEICHE AUFSATZBACKEN
SOFT TOP JAWS

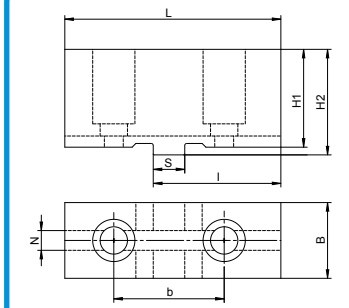

Ø 125 - 800 mm

RÖHM Futter Typ RÖHM Chuck Type	Artikel Nr. Code No.	Backen Typ Jaw Type	N	S	B	H_1	H_2	L	b	I	Schrauben Screws	kg / Stück kg / pc.
ZGU 125; ZSU 125; ZGF 125	● 398525426500	SGM Z4PS 125-01	7,96	12,67	26	38	35,0	62	32,0	25,6	M 8	0,4
ZGU 160; ZGU 140; ZSU 160; ZSU 140; ZGF 160	● 398525427800	SGM Z4PS 160-01	7,96	12,67	30	45	42,0	74	38,1	32,2	M 8	0,6
ZGU 200; ZGD 200-230; ZSU 200; UGU 200; ZGF 250; USU 260	● 398525428000	SGM Z4PS 200-01	7,96	12,67	30	50	47,0	87	44,5	38,7	M 8	0,8
ZGU 250; ZGD 250-270; ZSU 250; UGU 260; ZGF 250; USU 260	● 398525429300	SGM Z4PS 250-01	12,72	19,02	35	60	57,0	103	54,0	43,5	M 12	1,3
	● 398525430000	SGM Z4PS 250-10	12,72	19,02	50	60	57,0	118	54,0	40,5	M 16	2,2
	● 398525431300	SGM Z4PS 315-10	12,72	19,02	50	60	53,7	137	63,5	47,5	M 16	2,5
ZGU 315; ZGD 315; ZSU 315; UGU 310-350; ZGF 350-400; USU 400-450	● 398525432600	SGM Z4PS 315-01	12,72	19,02	40	60	57,0	120	63,5	53,0	M 12	1,8
ZGU 350-400; ZGD 400; ZSU 350-400; UGU 400-450; ZGF 350-400; USU 400-450	● 398525433900	SGM Z4PS 350-01	12,72	19,02	50	80	73,7	137	76,2	62,0	M 16	3,4
ZGU 500-630-700; ZGD 500; ZSU 500-630-700; UGU 500-560-600-630-710; USU 500-560-600-630-710	● 398525434100	SGM Z4PS 500-01	12,72	19,02	50	80	73,7	140	76,2	63,5	M 20	3,2
HS 630-700-800; ZGU 800; ZSU 800; UGU 800; USU 800; HS 1000-1250; ZGU 1000-1250; ZSU 1000-1250	● 398525435400	SGM Z4PS 800-01	12,72	19,02	60	100	93,7	210	76,2	70,0	M 20	8,0

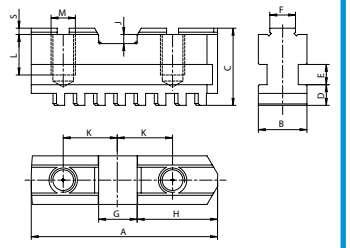

HARTE GRUNDBACKEN
HARD MASTER JAWS

STAHL STEEL

	RÖHM Futter Typ RÖHM Chuck Type	Artikel Nr. Code No.	A	B	C	D	E	F	G	H	J	K	L	M*	S	kg / Stück kg / pc.
Ø 125 - 315 mm	ZG-125/3; ZS-125/3	● 398535711000	55	18	27,1	7,3	7	7,94	12,69	22,6	4,5	16	14,5	M8	3,1	0,1
	ZG-140/3; ZS-140/3	● 398535712200	65	18	30,1	8,2	7	7,94	12,69	28,5	4,5	19,05	16	M8	3,1	0,2
	ZG-160/3; ZS-160/3	● 398535713500	65	18	30,1	8,2	7	7,94	12,69	28,5	4,5	19,05	16	M8	3,1	0,2
	ZG-200/3; ZS-200/3	● 398535714800	78	20	31,1	8,2	8	7,94	12,69	34,9	4,5	22,225	16	M8	3,1	0,2
	ZG-250/3; ZS-250/3	● 398535715000	92	24	38,1	10,2	10	12,7	19,04	39,7	4,5	27	20	M12	3,1	0,4
	ZG-315/3; ZS-315/3	● 398535716300	108	34	43,1	11,2	15	12,7	19,04	47,6	4,5	31,75	25	M12	3,1	0,8

*** Schrauben sind im Lieferumfang enthalten** • Screws are included in delivery

HARTE BACKEN
HARD SOLID JAWS



Ø 125 - 315 mm

BISON Futter Typ BISON Chuck Type	Futtergröße Chuck Size	Artikel Nr. Code No.	A	B	C	D	E	F	G	H	J	a	b	kg / Stück kg / pc.
34**	125	● 398530910800	58,0	14	40	6,5	7	7,0	16,0	32,0	48	8	12	0,4
34**	160	○ 398530920000	69,0	20	45	7,5	9	8,0	26,0	58,0	-	10	12	1,0
34**	200	○ 398530930100	90,0	22	50	8,0	9	11,5	33,0	72,5	-	12	15	1,5
34**	250	○ 398530940300	108,5	26	60	10,0	11	14,0	36,0	83,0	-	15	20	2,6
34**	315	○ 398530950500	132,0	32	70	12,0	14	17,0	41,5	104,5	-	20	20	4,4

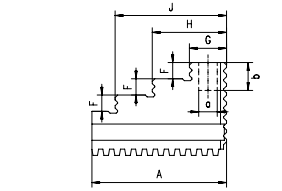

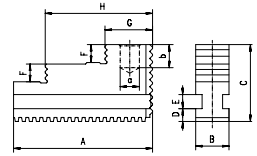

HARTE AUFSATZBACKEN
HARD TOP JAWS



Ø 125 - 315 mm

BISON Futter Typ BISON Chuck Type	Futtergröße Chuck Size	Artikel Nr. Code No.	A	B	C	D	E	F	G	H	J	K	L	M	N	O	P	R	S	kg / Stück kg / pc.
34**	125	○ 398531081300	59	20	36,0	14	1,5	5,0	5	26,0	6,4	10,4	6,0	10	7,0	16,0	31	18,5	47	0,2
34**	160	○ 398531082600	63	20	32,5	8	3,0	4,5	18	23,0	8,4	13,5	9,0	16	7,5	26,0	39	16,0	-	0,2
34**	200	○ 398531083900	72	22	38,5	10	3,5	5,0	20	27,0	8,4	13,5	9,0	20	9,5	32,0	48	17,0	-	0,3
34**	250	○ 398531084100	90	30	50,0	12	3,5	5,0	20	30,0	13,0	19,0	7,0	20	14,0	40,5	81	20,0	-	0,7
34**	315	○ 398531085400	105	35	53,5	12	3,5	6,5	26	35,3	13,0	19,0	15,5	27	15,0	40,0	95	21,3	-	1,1

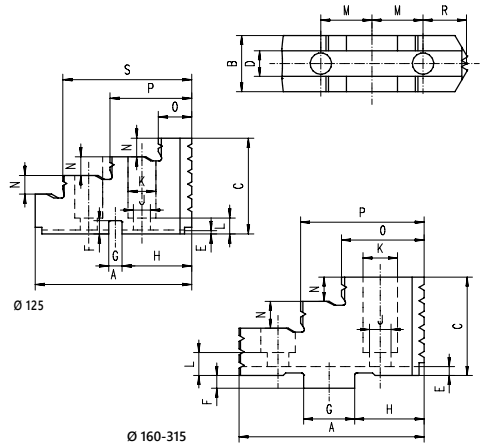



WEICHE AUFSATZBACKEN
SOFT TOP JAWS

STAHL STEEL

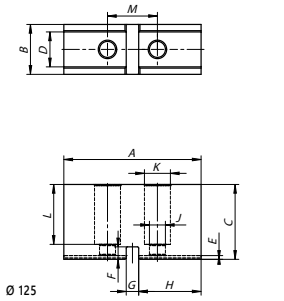

	BISON Futter Typ BISON Chuck Type	Futtergröße Chuck Size	Artikel Nr. Code No.	A	B	C	D	E	F	G	H	J	K	L	M	kg / Stück kg / pc.
Ø 125 - 315 mm	34**	125	○ 398531030100	55	20	30	14	1,5	5,0	5	25	6,4	10,4	24,0	20	0,2
	34**	160	○ 398531040300	85	20	40	8	3,0	4,5	18	42	8,4	13,5	26,5	32	0,4
	34**	200	○ 398531050500	105	22	50	10	3,5	5,0	20	50	8,4	13,5	35,0	40	0,7
	34**	250	○ 398531060700	125	30	55	12	3,5	5,0	20	70	13,0	19,0	41,0	40	1,2
	34**	315	○ 398531070900	145	35	60	12	3,5	6,0	26	74	13,0	19,0	38,0	54	1,8

SGM

STAHL STEEL Material des Körpers
Material of chuck body

HARTE GRUNDBACKEN
HARD MASTER JAWS

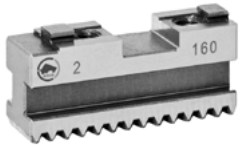

Ø 125 - 315 mm

BISON Futter Typ BISON Chuck Type	Futtergröße Chuck Size	Artikel Nr. Code No.	A	B	C	D	E	F	G	H	J	K	L	M*	S	kg / Stück kg / pc.
34**	125	○ 398530970900	51,5	14	21,5	6,5	7	-	5	25,75	3,0	10	10	M6	-	0,1
34**	160	○ 398530980000	65,0	20	30,0	7,5	9	8	18	28,0	5,0	32	13	M8	2,5	0,2
34**	200	○ 398530990200	85,0	22	32,0	8,0	9	10	20	42,0	5,5	40	13	M8	2,5	0,3
34**	250	○ 398531000600	87,5	26	40,0	10,0	11	12	20	41,5	5,5	40	15	M12	3,0	0,5
34**	315	○ 398531010800	125,0	32	46,0	12,0	14	12	26	69,0	7,0	54	17	M12	3,0	1,0

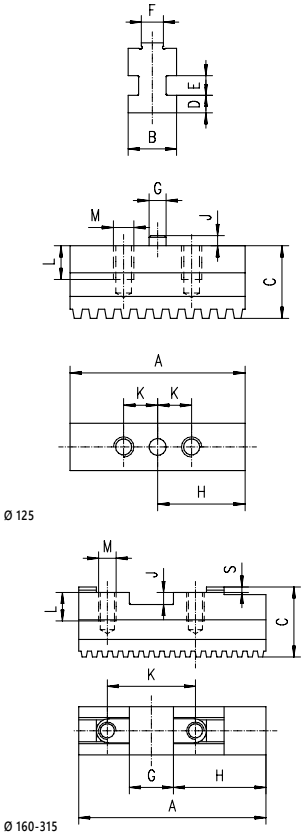

*** Schrauben sind im Lieferumfang enthalten** • Screws are included in delivery



HARTE GETEILTE UMKEHRBACKEN
HARD 2-PC REVERSIBLE JAWS

STAHL STEEL

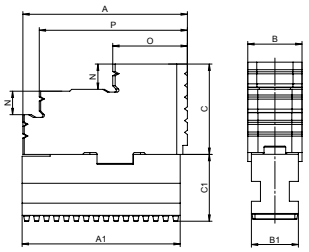

Ø 125 - 315 mm

BISON Futter Typ BISON Chuck Type	Futtergröße Chuck Size	Artikel Nr. Code No.	A	A1	B	B1	C	C1	N	O	P	kg / Stück kg / pc.
34**	125	○ 398531210000	59	51,5	20	14	36,0	21,5	7,0	16,0	31	0,3
34**	160	○ 398531220100	63	65,0	20	20	32,5	27,5	7,5	26,0	39	0,4
34**	200	○ 398531230300	72	85,0	22	22	38,5	29,5	9,5	32,0	48	0,6
34**	250	○ 398531240500	90	87,5	30	26	50,0	37,0	14,0	40,5	81	1,2
34**	315	○ 398531250700	105	125,0	35	32	53,5	43,0	15,0	40,0	95	2,1

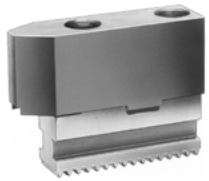

WEICHE GETEILTE BACKEN
SOFT 2-PC JAWS

STAHL STEEL

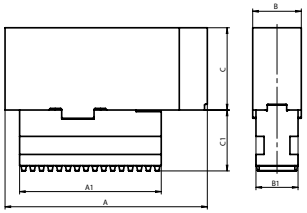

Ø 125 - 315 mm

BISON Futter Typ BISON Chuck Type	Futtergröße Chuck Size	Artikel Nr. Code No.	A	A1	B	B1	C	C1	kg / Stück kg / pc.
34**	125	○ 398531270000	55	51,5	20	14	30,0	21,5	0,3
34**	160	○ 398531280200	85	65,0	20	20	35,5	27,5	0,6
34**	200	○ 398531290400	105	85,0	22	22	45,0	29,5	1,0
34**	250	○ 398531292000	125	87,5	30	26	50,0	37,0	1,7
34**	315	○ 398531294500	145	125,0	35	32	54,0	43,0	2,8

STAHL STEEL Material des Körpers
Material of chuck body

HARTE EINTEILIGE UMKEHRBACKEN
HARD SOLID JAWS ▪ REVERSIBLE CLAMPING



	BISON Futter Typ BISON Chuck Type	Futtergröße Chuck Size	Artikel Nr. Code No.	A	B	C	D	E	F	LH Gewinde LH Thread	H_1	H	kg / Stück kg / pc.
Ø 200 - 800 mm	45*5; 47*5	200	○ 398575150800	85	25	58	11,0	10	12	Tr 18 x 2	25,0	56,0	0,6
	46*5; 48*5	200	○ 398575260000										
	45*5; 47*5	250	○ 398575160000	91	28	61	10,0	10	14	Tr 18 x 2	26,5	60,0	0,8
	46*5; 48*5	250	○ 398575270200										
	45*5; 47*5	315	○ 398575170100	125	32	73	13,5	12	18	Tr 24 x 3	27,0	76,0	1,6
	46*5; 48*5	315	○ 398575280400										
	45*5; 47*5	400	○ 398575550100	145	36	90	12,0	14	22	Tr 24 x 3	35,0	98,2	1,8
	46*5; 48*5	400	○ 398575710600										
	45*5; 47*5	500	○ 398575560300	180	40	100	15,0	14	26	Tr 26 x 3	49,7	119,3	3,9
	46*5; 48*5	500	○ 398575720800										
	45*5; 47*5	630	● 398575570500	225	50	108	14,0	14	28	Tr 26 x 3	65,0	148,0	4,5
	46*5; 48*5	630	○ 398575730000										
	45*5; 47*5	800	● 398575580700	230	52	109	13	15	28	Tr 36 x 6	60	145	6,0
	46*5; 48*5	800	● 398575740100										

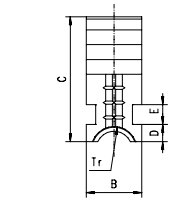

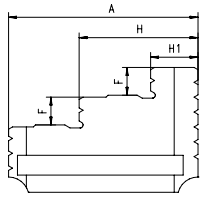



WEICHE MONOBLOCKBACKEN
SOFT SOLID JAWS

STAHL STEEL

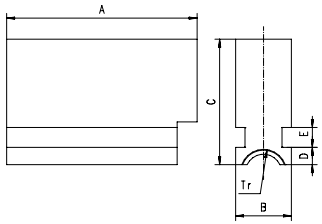

Ø 200 - 630 mm

BISON Futter Typ BISON Chuck Type	Futtergröße Chuck Size	Artikel Nr. Code No.	A	B	C	D	E	G	LH Gewinde LH Thread	H_1	H	kg / Stück kg / pc.
45*5; 47*5	200	○ 398575190500	85	25	58	11,0	10	12	Tr 18 x 2	25,0	56,0	0,6
46*5; 48*5	200	○ 398575300000										
45*5; 47*5	250	○ 398575200000	91	28	61	10,0	10	14	Tr 18 x 2	26,5	60,0	0,8
46*5; 48*5	250	○ 398575310200										
45*5; 47*5	315	○ 398575210100	125	32	73	13,5	12	18	Tr 24 x 3	27,0	76,0	1,6
46*5; 48*5	315	○ 398575320400										
45*5; 47*5	400	○ 398575610500	145	36	90	12,0	14	22	Tr 24 x 3	35,0	98,2	1,8
46*5; 48*5	400	○ 398575750300										
45*5; 47*5	500	○ 398575620700	180	40	100	15,0	14	26	Tr 26 x 3	49,7	119,3	3,9
46*5; 48*5	500	○ 398575760500										
45*5; 47*5	630	○ 398575630900	225	50	108	14,0	14	28	Tr 26 x 3	65,0	148,0	4,5
46*5; 48*5	630	○ 398575770700										



HARTE GRUNDBACKEN
HARD MASTER JAWS

STAHL STEEL

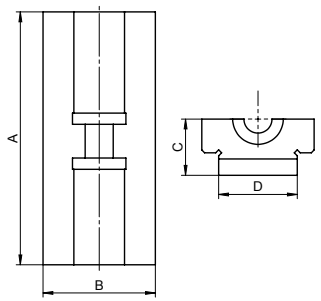

Ø 200 - 800 mm

BISON Futter Typ BISON Chuck Type	Futtergröße Chuck Size	Artikel Nr. Code No.	A	B	C	D	kg / Stück kg / pc.
45*5; 47*5	200	○ 398575230500	79	36	18	25	0,3
46*5; 48*5	200	○ 398575340800					
45*5; 47*5	250	○ 398575240700	90	40	20	28	0,4
46*5; 48*5	250	○ 398575350000					
45*5; 47*5	315	○ 398575250900	106	43	22	32	0,5
46*5; 48*5	315	○ 398575360100					
45*5; 47*5	400	○ 398575650200	129	49	23	36	0,7
46*5; 48*5	400	○ 398575810700					
45*5; 47*5	500	○ 398575660400	153	55	25	40	1,0
46*5; 48*5	500	○ 398575820900					
45*5; 47*5	630	● 398575670600	186	64	26	50	1,6
46*5; 48*5	630	○ 398575830000					
45*5; 47*5	800	● 398575680800	186	66	29	50	1,4
46*5; 48*5	800	● 398575840200					

STAHL STEEL Material des Körpers
Material of chuck body

HARTE EINTEILIGE UMKEHRBACKEN
HARD SOLID JAWS ▪ REVERSIBLE CLAMPING



Ø 85 - 800 mm

BISON Futter Typ BISON Chuck Type	Futtergröße Chuck Size	Artikel Nr. Code No.	A	B	C	D	E	F	H_1	H	LH Gewinde LH Thread	kg / Stück kg / pc.
43**	85	398573100200	34,0	13	30,0	4,5	5	7	8,0	17,5	Tr 16x2	0,1
43**	100	398574010100	34,0	13	30,0	4,5	5	7	8,0	17,5	Tr 16x2	0,1
43**	125	398573110400	51,0	16	34,5	6,0	5	8	12,5	31,5	Tr 18x4	0,1
43**	160	398573110400	51,0	16	34,5	6,0	5	8	12,5	31,5	Tr 18x4	0,1
43**	200	398573120600	81,0	32	63,0	8,7	10	14	17,5	48,5	Tr 28x5	0,7
43**	250	398573130800	96,5	32	63,0	8,7	10	14	23,0	59,0	Tr 28x5	1,3
43**	315	398573140000	111,0	40	76,5	9,7	12	18	27,0	67,0	Tr 32x6	1,5
43**	350	398573140000	111,0	40	76,5	9,7	12	18	27,0	67,0	Tr 32x6	1,5
43**	400	398573150100	129,0	40	76,5	9,7	12	18	32,5	78,5	Tr 32x6	1,8
43**	500	398573160300	152,5	52	93,5	11,7	15	22	35,0	93,0	Tr 36x6	3,4
43**	630	398573170500	177,0	52	93,5	11,7	15	25	45,0	109,0	Tr 40x6	4,0
43**	800	398573180700	202,0	70	114,5	15,7	20	25	44,0	122,0	Tr 44x8	7,8

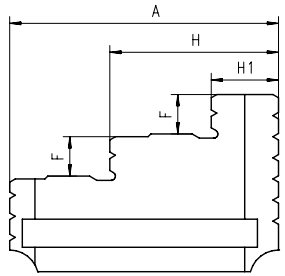

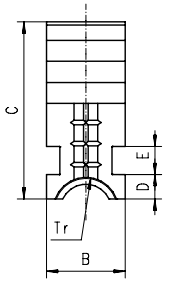



WEICHE MONOBLOCKBACKEN
SOFT SOLID JAWS

STAHL STEEL

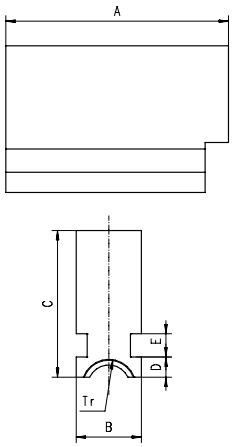

Ø 200 - 800 mm

BISON Futter Typ BISON Chuck Type	Futtergröße Chuck Size	Artikel Nr. Code No.	A	B	C	D	E	F	H_1	H	LH Gewinde LH Thread	kg / Stück kg / pc.
43**	200	398573020500	81,0	32	63,0	8,7	10	14	17,5	48,5	Tr 28x5	0,7
43**	250	398573030700	96,5	32	63,0	8,7	10	14	23,0	59,0	Tr 28x5	1,3
43**	315	398573040900	111,0	40	76,5	9,7	12	18	27,0	67,0	Tr 32x6	1,5
43**	400	398573050000	129,0	40	76,5	9,7	12	18	32,5	78,5	Tr 32x6	1,8
43**	500	398573060200	152,5	52	93,5	11,7	15	22	35,0	93,0	Tr 36x6	3,4
43**	630	398573070400	177,0	52	93,5	11,7	15	25	45,0	109,0	Tr 40x6	4,0
43**	800	398573080600	202,0	70	114,5	15,7	20	25	44,0	122,0	Tr 44x8	7,8

HARTE AUFSATZBACKEN
HARD TOP JAWS



	BISON Futter Typ BISON Chuck Type	Futtergröße Chuck Size	Artikel Nr. Code No.	A	B	C	D	E	F	G	H	J	K	L	M	N	O	P	R	kg / Stück kg / pc.
Ø 200 - 1250 mm	43**	200	○ 398573620000	82	34	43,5	7,95	4	3,2	12,69	35,2	11	18	21,5	22,25	9,5	22,0	53,0	19,3	0,5
	43**	250	○ 398573630200	96,5	34	51,5	12,71	4	3,2	19,04	40,0	14	20	26,5	27,00	12,0	25,0	62,0	22,5	0,7
	43**	315	○ 398573640400	112,5	42	55,0	12,71	4	3,2	19,04	47,9	14	20	27,5	31,75	13,0	27,0	70,5	25,7	1,3
	43**	400	○ 398573650600	129	42	64,5	12,71	4	6,3	19,04	57,4	18	26	32,0	38,10	13,5	26,5	79,0	28,8	2,1
	43**	500; 630	○ 398573670000	136	54	82,0	12,71	4	6,3	19,04	58,0	22	33	43,0	38,10	21,0	37,5	87,0	29,4	3,0
	43**	800	○ 398573680100	136	72	88,0	12,71	4	6,3	19,04	58,0	22	33	46,0	38,10	24,0	40,0	89,0	29,4	4,2
	43**	915	○ 398574490000	160	72	97,0	12,71	4	6,3	19,04	58,0	22	33	71,0	38,10	50,0	60,0	-	29,4	4,2
	43**	1000	○ 398574490000	160	72	97,0	12,71	4	6,3	19,04	58,0	22	33	71,0	38,10	50,0	60,0	-	29,4	4,2
	43**	1250	○ 398574490000	160	72	97,0	12,71	4	6,3	19,04	58,0	22	33	71,0	38,10	50,0	60,0	-	29,4	4,2

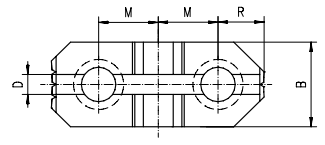

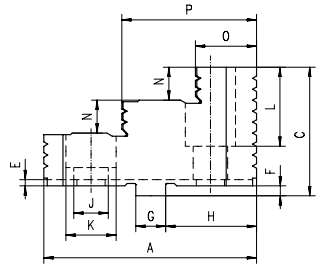

Ø 200-800

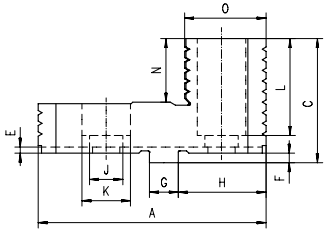

Ø 1000-1250

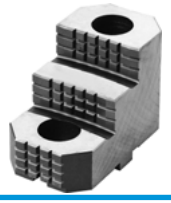

HARTE AUFSATZBACKEN • HD
HARD TOP JAWS • HD

STAHL STEEL

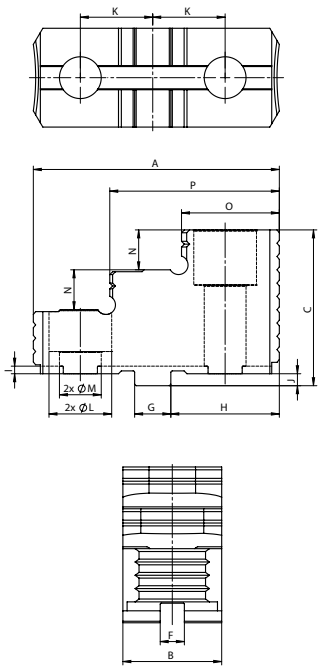

	BISON Futter Typ BISON Chuck Type	Artikel Nr. Code No.	A	B	C	F	G	H	I	J	K	M	L	N	O	P	kg / Stück kg / pc.
Ø 400 - 1250 mm	4317-16"-8A2-5,3" HD 4317-16"-11A2 DIN-6,5" HD 4317-20"-11A2 DIN-6,5" HD 4317-20"-15A2 DIN-10" HD 4317-20"-15A2 DIN-8" HD 4347-16"-8-5,3" HD 4347-16"-11-6,5" HD 4347-20"-8-5,3" HD 4347-20"-11-6,5" HD	● 398573667700	135	62	82	12,71	19,04	57,1	4	6,3	38,1	22	33	21	55,9	88,7	2,74
	4317-25"-15A2 DIN-10,5" HD 4317-25"-20A2-10,5" HD 4317-25"-20A2-12,5" HD 4347-28"-11-7,5" HD 4317-28"-15A2 DIN-10,5" HD 4317-28"-20A2-12,5" HD 4317-32"-15A2 DIN-10,5" HD 4317-32"-20A2-12,5" HD 4317-32"-20A2-14,5" HD 4317-630-20A2-270 HD 4317-40"-28A2-20,5" HD 4307-1000-520-200 HD 4307-1250-520-200 HD 4317-49"-15A2 DIN-11" HD	○ 398573677900	135	75	97	12,71	19,04	57,1	4	6,3	38,1	24	35	28	57,3	89,9	4,00

STAHL STEEL

WEICHE AUFSATZBACKEN
SOFT TOP JAWS

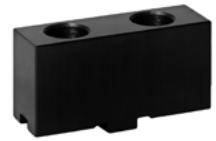

Ø 200 - 1250 mm

BISON Futter Typ BISON Chuck Type	Futtergröße Chuck Size	Artikel Nr. Code No.	A	B	C	D	E	F	G	H	J	K	L1	M	kg / Stück kg / pc.
43**	200	● 398538240200	90	27	43,5	7,95	4	3,2	12,69	40	11	18	31	22,25	0,7
43**	250	○ 398538250400	106	32,5	51,5	12,71	4	3,2	19,04	45	14	20	38	27	1,2
43**	315	○ 398538260600	120	37	55	12,71	4	3,2	19,04	53	14	20	40	31,75	1,6
43**	400	○ 398538270800	140	42	64,5	12,71	4	6,3	19,04	63	18	26	45,5	38,1	2,2
43**	500	○ 398538280000	140	42	74,5	12,71	4	6,3	19,04	63	22	33	56	38,1	2,4
43**	630	○ 398574370500	140	54	82	12,71	4	6,3	19,04	58	22	33	64	38,1	3,6
43**	800	○ 398574380700	140	72	88	12,71	4	6,3	19,04	58	22	33	70	38,1	5,5
43**	915	○ 398574390900	160	72	97	12,71	4	6,3	19,04	58	22	33	72	38,1	7,2
43**	1000	○ 398574390900	160	72	97	12,71	4	6,3	19,04	58	22	33	72	38,1	7,2
43**	1250	○ 398574390900	160	72	97	12,71	4	6,3	19,04	58	22	33	72	38,1	7,2

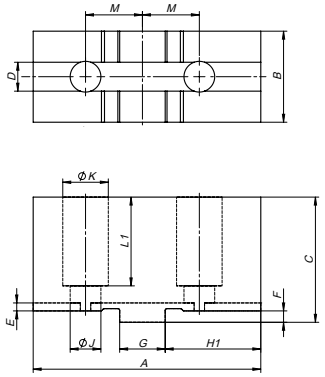



HARTE GRUNDBACKEN
HARD MASTER JAWS

STAHL STEEL

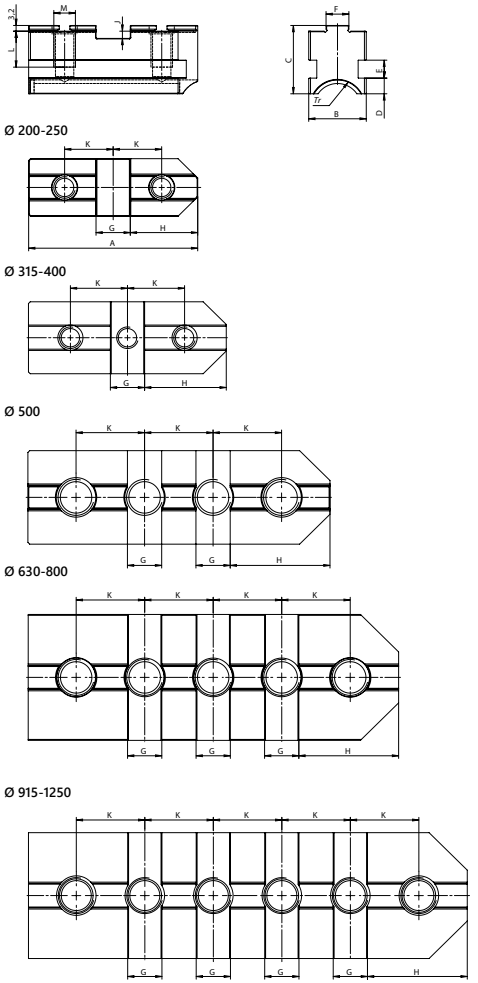

	BISON Futter Typ BISON Chuck Type	Futtergröße Chuck Size	Artikel Nr. Code No.	A	B	C	D	E	F	G	H	J	K	L	M*	LH Gewinde LH Thread	kg / Stück kg / pc.
Ø 200 - 1250 mm	43**	200	○ 398573520000	79	32	32	8,7	10	7,94	12,69	33,2	4,0	22,25	14	M10	Tr 28x5	0,3
	43**	250	○ 398573530100	94	32	38	8,7	10	12,7	19,04	37,5	4,0	27,00	20	M12	Tr 28x5	0,6
	43**	315	○ 398573540300	110	40	39	9,7	12	12,7	19,04	45,4	4,0	31,75	17,5	M12	Tr 32x6	0,9
	43**	400	○ 398573550500	129	40	44	9,7	12	12,7	19,04	54,9	7,2	38,10	22	M16	Tr 32x6	0,9
	43**	500	○ 398573560700	168	52	59	11,7	15	12,7	19,04	55,5	7,2	38,10	35	M20	Tr 36x6	2,4
	43**	630	○ 398573570900	206	52	59	11,7	15	12,7	19,04	55,5	7,2	38,10	35	M20	Tr 40x6	2,7
	43**	800	○ 398573580000	206	70	59	15,7	20	12,7	19,04	55,5	7,2	38,10	33,5	M20	Tr 44x8	3,8
	43**	915	○ 398573590200	244	70	59	15,7	20	12,7	19,04	55,5	7,2	38,10	35	M20	Tr 44x6	5,4
	43**	1000	○ 398573590200	244	70	59	15,7	20	12,7	19,04	55,5	7,2	38,10	35	M20	Tr 44x6	5,4
	43**	1250	○ 398573590200	244	70	59	15,7	20	12,7	19,04	55,5	7,2	38,10	35	M20	Tr 44x6	5,4

*** Schrauben sind im Lieferumfang enthalten** • Screws are included in delivery

STAHL STEEL Material des Körpers
Material of chuck body

HARTE GRUNDBACKEN ▪ HD
HARD MASTER JAWS ▪ HD

	BISON Futter Typ BISON Chuck Type	Artikel Nr. Code No.	A	B	C	D	E	F	G	H	J	K	L	M*	LH Gewinde LH Thread	kg / Stück kg / pc.
Ø 400 - 1250 mm	4317-16"-8A2-5,3" HD 4347-16"-8-5,3" HD 4347-16"-11-6,5" HD 4317-16"-11A2 DIN-6,5" HD 4317-20"-15A2 DIN-10" HD	● 398572041300	132	60	58	15,7	20	12,7	19,04	57,1	7,2	38,1	33,5	3/4"	Tr 44x8	2,5
	4347-20"-8-5,3" HD 4347-20"-11-6,5" HD 4317-20"-11A2 DIN-6,5" HD 4317-20"-15A2 DIN-8" HD	● 398572046700	170	60	58	15,7	20	12,7	19,04	57,1	7,2	38,1	33,5	3/4"	Tr 44x8	3,2
	4317-25"-15A2 DIN-10,5" HD 4317-25"-20A2-10,5" HD 4317-25"-20A2-12,5" HD 4317-28"-20A2-12,5" HD 4347-28"-11-7,5" HD 4317-28"-15A2 DIN-10,5" HD 4317-32"-15A2 DIN-10,5" HD 4317-32"-20A2-12,5" HD 4317-32"-20A2-14,5" HD 4317-40"-28A2-20,5" HD	● 398573772600	208	70	61	15,7	20	12,7	19,04	57,1	7,2	38,1	33,5	7/8"	Tr 50x8	4,65

*** Schrauben sind im Lieferumfang enthalten** ▪ Screws are included in delivery

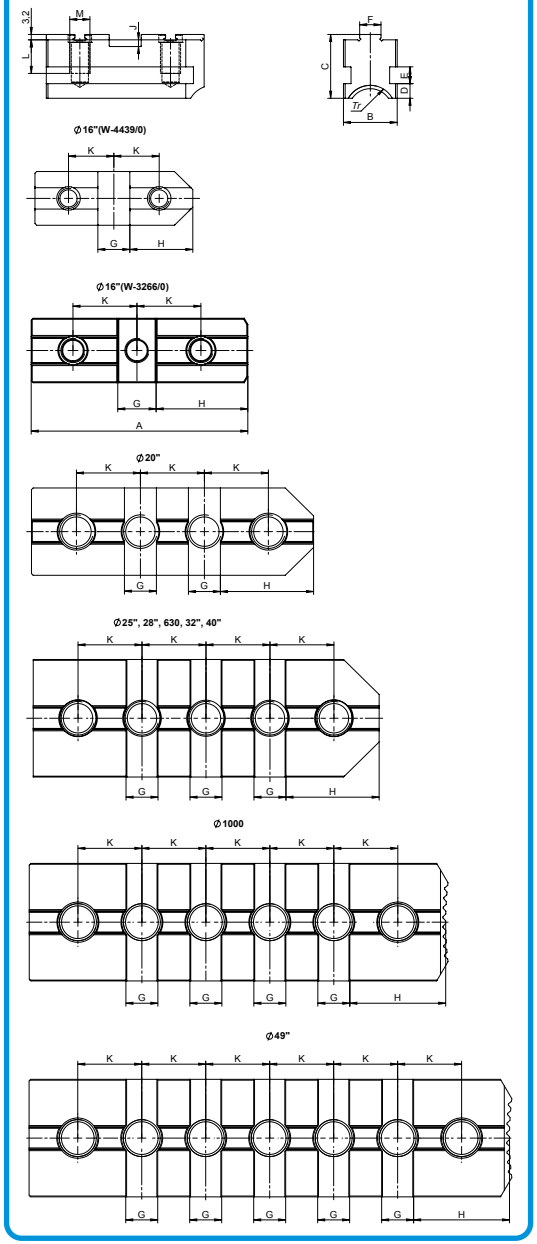



HARTE GETEILTE UMKEHRBACKEN
HARD 2-PC REVERSIBLE JAWS

STAHL STEEL

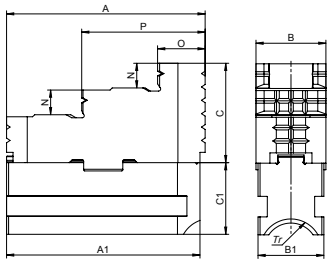

	BISON Futter Typ	Futtergröße	Artikel Nr.	A	A1	B	B1	C	C1	N	O	P	LH Gewinde	kg / Stück
	BISON Chuck Type	Chuck Size	Code No.										LH Thread	kg / pc.
Ø 200 - 1250 mm	43**	200	○ 398574122100	82	79	34	32	40,3	28,8	9,5	22,0	53,0	Tr 28x5	0,9
	43**	250	○ 398574132100	96,5	94	34	32	48,3	34,8	12,0	25,0	62,0	Tr 28x5	1,2
	43**	315	○ 398574142300	112,5	110	42	40	51,8	35,8	13,0	27,0	70,5	Tr 32x6	2,0
	43**	400	○ 398574152500	129	129	42	40	58,2	40,8	14,0	26,5	79,0	Tr 32x6	2,9
	43**	500	○ 398574162700	136	168	54	52	75,7	55,8	21,0	37,5	87,0	Tr 36x6	5,6
	43**	630	○ 398574172900	136	206	54	52	75,7	55,8	21,0	37,5	87,0	Tr 40x6	5,7
	43**	800	○ 398574182000	136	206	72	70	81,7	55,8	24,0	56,0	88,0	Tr 44x8	8,7
	43**	915	○ 398574196300	160	244	72	70	90,7	55,8	50,0	60,0	-	Tr 44x6	10,1
	43**	1000	○ 398574196300	160	244	72	70	90,7	55,8	50,0	60,0	-	Tr 44x6	10,1
	43**	1250	○ 398574196300	160	244	72	70	90,7	55,8	50,0	60,0	-	Tr 44x6	10,1

WEICHE GETEILTE BACKEN
SOFT 2-PC JAWS

STAHL STEEL

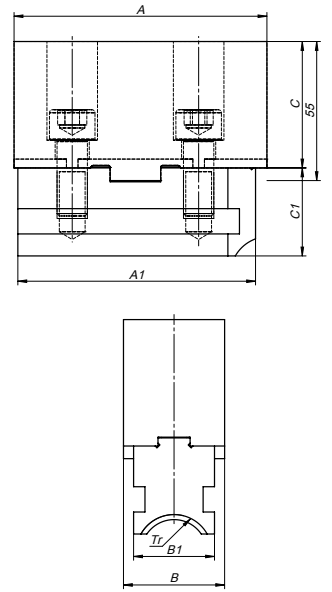

	BISON Futter Typ	Futtergröße	Artikel Nr.	A	A1	B	B1	C	C1	LH Gewinde	kg / Stück
	BISON Chuck Type	Chuck Size	Code No.							LH Thread	kg / pc.
Ø 200 - 1250 mm	43**	200	○ 398573820200	90	79	27	32	40,3	28,8	Tr 28x5	1,0
	43**	250	○ 398573830400	106	94	32,5	32	48,3	34,8	Tr 28x5	1,9
	43**	315	○ 398573840600	120	110	37	40	51,8	35,8	Tr 32x6	2,6
	43**	400	○ 398573850800	140	129	42	40	58,2	40,8	Tr 32x6	3,3
	43**	500	○ 398573960000	140	168	42	52	68,2	55,8	Tr 36x6	5,1
	43**	630	○ 398573870100	140	206	54	52	75,7	55,8	Tr 40x6	6,6
	43**	800	○ 398573880300	140	206	72	70	81,7	55,8	Tr 44x8	9,7
	43**	915	○ 398574290800	160	244	72	70	90,7	55,8	Tr 44x6	12,9
	43**	1000	○ 398574290800	160	244	72	70	90,7	55,8	Tr 44x6	12,9
	43**	1250	○ 398574290800	160	244	72	70	90,7	55,8	Tr 44x6	12,9

STAHL STEEL Material des Körpers
Material of chuck body

HARTE GETEILTE UMKEHRBACKEN ▪ HD
HARD 2-PC REVERSIBLE JAWS ▪ HD

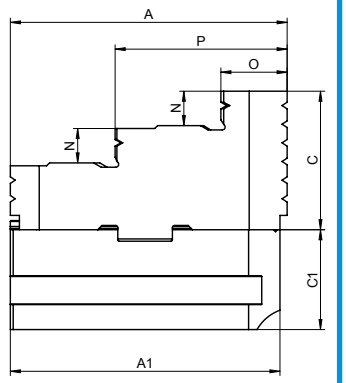

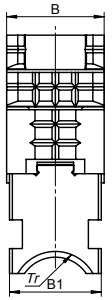

	BISON Futter Typ BISON Chuck Type	Artikel Nr. Code No.	A	A1	B	B1	C	C1	N	O	P	LH Gewinde LH Thread	kg / Stück kg / pc.
Ø 400 - 1250 mm	4347-16"-8-5,3" HD 4317-16"-8A2-5,3" HD 4317-16"-11A2 DIN-6,5" HD 4347-16"-11-6,5" HD	● 398573865300	135	132	62	60	75,7	54,8	21	55,9	88,7	Tr 44x8	5,61
	4347-20"-8-5,3" HD 4347-20"-11-6,5" HD 4317-20"-11A2 DIN-6,5" HD 4317-20"-15A2 DIN-10" HD 4317-20"-15A2 DIN-8" HD	○ 398573866600	135	170	62	60	75,7	54,8	21	55,9	88,7	Tr 44x8	6,30
	4317-25"-15A2 DIN-10,5" HD 4317-25"-20A2-10,5" HD 4317-25"-20A2-12,5" HD 4347-28"-11-7,5" HD 4317-28"-15A2 DIN-10,5" HD 4317-28"-20A2-12,5" HD 4317-32"-15A2 DIN-10,5" HD 4317-32"-20A2-12,5" HD 4317-32"-20A2-14,5" HD 4317-40"-28A2-20,5" HD	○ 398573855100	135	208	75	70	90,7	57,8	28	57,3	89,9	Tr 50x8	9,17

1 2 3 4 5 6

FLANSCHE FERTIGBEARBEITET
FULLY-FINISHED ADAPTER PLATES

8210-X
DIN 55026

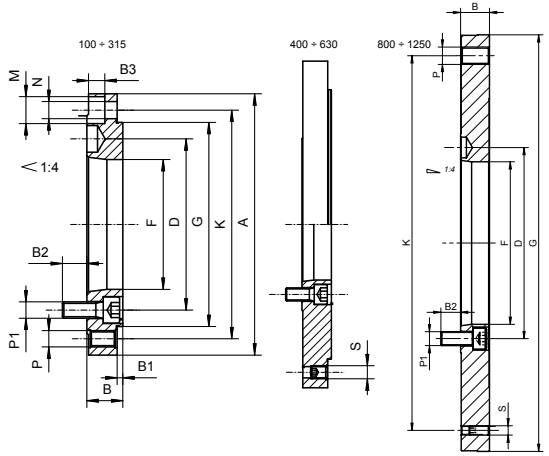



Artikel Nr. / Code No.	W	KK 1:4 / ST 1:4	A	B	B1	B2	B3	D	F	G (h6)	K	M	N	P	P1	S	kg
○ 358210540800	125	3	125	22	3,5	14,0	10	70,6	51,4	95	108,0	3x13,5	3x8,4	3xM8	3xM10	-	1,4
○ 358210570300	160	4	160	22	3,5	15,0	10	82,6	60,9	125	140,0	6x16,5	6x10,5	3xM10	6xM10	-	2,2
○ 358210580500	160	5	160	22	3,5	15,0	10	104,8	79,5	125	140,0	6x16,5	6x10,5	3xM10	6xM10	-	1,9
○ 358210650000	200	5	200	22	3,5	15,0	10	104,8	79,5	160	176,0	6x16,5	6x10,5	3xM10	6xM10	-	3,6
○ 358210660200	200	6	200	22	3,5	21,0	10	133,4	103,0	160	176,0	6x16,5	6x10,5	3xM10	6xM12	-	3,1
○ 358210710400	250	5	250	28	4,5	12,0	12	104,8	79,5	200	224,0	6x19,0	6x13,0	3xM12	6xM10	-	7,7
● 358210720600	250	6	250	28	4,5	19,0	12	133,4	103,0	200	224,0	6x19,0	6x13,0	3xM12	6xM12	-	7,1
○ 358210730800	250	8	250	28	4,5	24,0	12	171,4	136,1	200	224,0	6x19,0	6x13,0	3xM12	6xM16	-	5,9
○ 358210770500	315	6	315	33	4,5	19,0	16	133,4	103,0	260	286,0	6x25,0	6x17,0	3xM16	6xM12	-	14,6
○ 358210780700	315	8	315	33	4,5	22,0	16	171,4	136,1	260	286,0	6x25,0	6x17,0	3xM16	6xM16	-	13,2
○ 358210791100	315	11	315	38	4,5	32,0	-	235,0	192,8	260	286,0	-	-	6xM16	6xM20	-	12,0
○ 358210810500	400	8	400	36	4,5	20,0	16	171,4	136,1	330	362,0	6x25,0	6x17,0	6xM16	6xM16	3xM16	26,0
○ 358210821000	400	11	400	36	4,5	30,0	17	235,0	192,8	330	362,0	6x25,0	6x17,0	6xM16	6xM20	3xM16	22,5
○ 358210830900	500	8	500	36	4,5	20,0	16	171,4	136,1	420	458,0	6x25,0	6x17,0	6xM16	6xM16	3xM16	43,4
○ 358210841300	500	11	500	36	4,5	30,0	16	235,0	192,8	420	458,0	6x25,0	6x17,0	6xM16	6xM20	3xM16	39,9
○ 358210851500	500	15	500	36	4,5	32,0	16	330,2	281,4	420	458,0	6x25,0	6x17,0	6xM16	6xM24	3xM16	31,6
○ 358210871900	630	11	630	42	6,0	24,0	19	235,0	192,8	545	586,0	6x25,0	6x17,0	6xM16	6xM20	3xM16	79,7
○ 358210881000	630	15	630	42	6,0	36,0	19	330,2	281,4	545	586,0	6x25,0	6x17,0	6xM16	6xM24	3xM16	79,1
● 358210907300	800	15	-	40	-	36	-	330,2	281,4	380	330,2	-	-	11xM24	6xM24	-	13,7
● 358210903200	800	15	-	48	-	34	-	330,2	281,4	450	368,3	-	-	8xM24	8xM24	3xM24	31,3
● 358210911900	1000	15	-	45	-	35	-	330,2	281,4	520	463,6	-	-	6xM24	8xM24	3xM16	44,6

W - Futterdurchmesser • Chuck diameter

FLANSCHE FERTIGBEARBEITET
FULLY-FINISHED ADAPTER PLATES

8230-X
DIN 55027

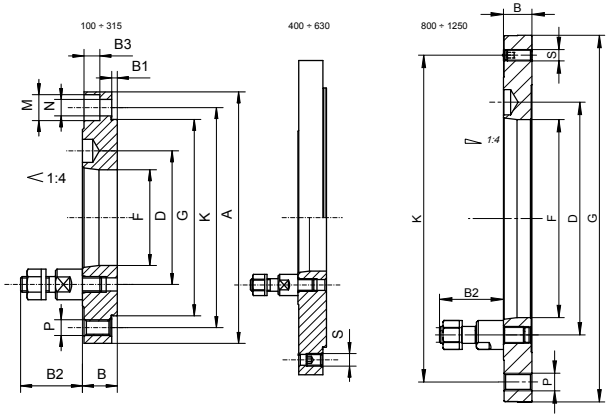



Artikel Nr. / Code No.	W	KK 1:4 / ST 1:4	A	B	B1	B2	D	F	G (h6)	K	M	N	P	S	kg
○ 358230071600	160	4	160	22	3,5	39	85,0	60,9	125	140,0	6x16,5	6x10,5	6xM10	-	2,5
○ 358230082000	160	5	160	22	3,5	43	104,8	79,5	125	140,0	6x16,5	6x10,5	6xM10	-	2,2
○ 358230083300	160	6	160	22	3,5	50	133,4	103,0	125	140,0	6x16,5	6x10,5	6xM10	-	1,9
○ 358230111600	200	5	200	22	3,5	43	104,8	79,5	160	176,0	6x16,5	6x10,5	6xM10	-	3,9
○ 358230121800	200	6	200	22	3,5	50	133,4	103,0	160	176,0	6x16,5	6x10,5	6xM10	-	3,6
● 358230161500	250	6	250	28	4,5	50	133,4	103,0	200	224,0	6x19,0	6x13,0	6xM12	-	7,6
● 358230171700	250	8	250	28	4,5	60	171,4	136,1	200	224,0	6x19,0	6x13,0	6xM12	-	6,7
○ 358230201500	315	6	315	33	4,5	50	133,4	103,0	260	286,0	6x25,0	6x17,0	6xM16	-	15,1
● 358230211700	315	8	315	33	4,5	60	171,4	136,1	260	286,0	6x25,0	6x17,0	6xM16	-	14,0
○ 358230221900	315	11	315	33	4,5	75	235,0	192,8	260	286,0	6x25,0	6x17,0	6xM16	-	12,2
○ 358230251400	400	8	400	36	4,5	60	171,4	136,1	330	362,0	6x25,0	6x17,0	6xM16	3xM16	26,9
○ 358230261600	400	11	400	36	4,5	75	235,0	192,8	330	362,0	6x25,0	6x17,0	6xM16	3xM16	24,7
○ 358230311800	500	11	500	36	4,5	75	235,0	192,8	420	458,0	6x25,0	6x17,0	6xM16	3xM16	42,1
● 358230321000	500	15	500	36	4,5	90	330,2	281,4	420	458,0	6x25,0	6x17,0	6xM16	3xM16	35,7
○ 358230351500	630	11	630	42	6,0	75	235,0	192,8	545	586,0	6x25,0	6x17,0	6xM16	3xM16	81,9
● 358230382300	800	11	-	45	-	75	235,0	192,8	450	368,3	-	-	12xM24	3xM16	43,0
● 358230384900	800	15	-	45	-	90	330,2	281,4	380	330,2	-	-	6xM24	3xM16	23,3

W - Futterdurchmesser • Chuck diameter

8240-X
DIN 55029

FLANSCHE FERTIGBEARBEITET
FULLY-FINISHED ADAPTER PLATES



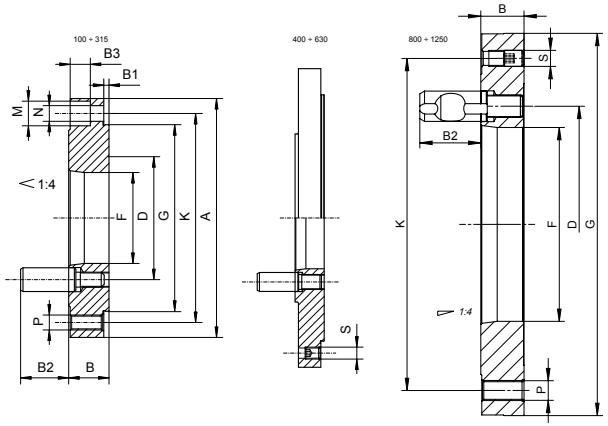

Artikel Nr. / Code No.	W	KK 1:4 ST 1:4	A	B	B1	B2	D	F	G (h6)	K	M	N	P	S	kg
○ 358245122900	125	4	125	26,0	3,5	32,2	82,6	60,0	95	108,0	3x13,5	3x8,4	6xM8	-	1,6
○ 358245032000	160	3	160	27,0	3,5	30,8	70,6	51,4	125	140,0	3x16,5	3x8,4	6xM10	-	3,1
○ 358245132000	160	4	160	27,0	3,5	32,2	82,6	60,0	125	140,0	3x16,5	3x8,4	6xM10	-	2,9
○ 358245232100	160	5	160	30,0	3,5	38,2	104,8	79,5	125	140,0	3x16,5	3x8,4	6xM10	-	3,0
○ 358245142200	200	4	200	27,0	3,5	32,8	82,6	60,0	160	176,0	6x16,5	6x10,5	6xM10	-	4,9
○ 358245242300	200	5	200	30,0	3,5	38,2	104,8	79,5	160	176,0	6x16,5	6x10,5	6xM10	-	4,8
● 358245342400	200	6	200	36,5	3,5	44,2	133,4	103,0	160	176,0	6x16,5	6x10,5	6xM10	-	5,9
● 358245352600	250	6	250	36,5	4,5	44,2	133,4	103,0	200	224,0	6x19,0	6x13	6xM12	-	8,7
● 358245452700	250	8	250	39,0	4,5	50,7	171,4	136,1	200	224,0	6x19,0	6x13	6xM12	-	9,4
○ 358245362800	315	6	315	39,0	4,5	44,2	133,4	103,0	260	286,0	6x25,0	6x17	6xM16	-	17,4
○ 358245462900	315	8	315	39,0	4,5	50,7	171,4	136,1	260	286,0	6x25,0	6x17	6xM16	-	15,9
○ 358245562000	315	11	315	47,0	4,5	60,6	235,0	192,8	260	286,0	6x25,0	6x17	6xM16	-	16,3
○ 358245472000	400	8	400	39,0	4,5	50,7	171,4	136,1	330	362,0	6x25,0	6x17	6xM16	3xM16	27,4
○ 358245572100	400	11	400	47,0	4,5	60,6	235,0	192,8	330	362,0	6x25,0	6x17	6xM16	3xM16	27,4
○ 358245582300	500	11	500	47,0	4,5	60,6	235,0	192,8	420	458,0	6x25,0	6x17	6xM16	3xM16	44,5
○ 358245602000	630	11	630	47,0	6,0	60,6	235,0	192,8	545	586,0	6x25,0	6x17	6xM16	3xM16	74,5

W - Futterdurchmesser • Chuck diameter

8212
DIN 55026

FLANSCHE VORGEARBEITET
SEMI-MACHINED ADAPTER PLATES



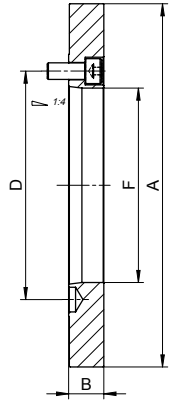

- **Flansch für Drehfutter und Planscheiben**
- **Futterseitig plan, maschinenseitig fertig**
- Adapters for plain back self-centering and independent chuck
- Rough on the chuck side

Artikel Nr. / Code No.	W	KK 1:4 ST 1:4	A	B	D	F	kg
● 358212030800	100	3	102	18	70,6	51,4	1,8
● 358212040000	125	3	127	19.5	70,6	51,4	2,4
● 358212050100	125	4	127	19.5	82,6	60,9	2,4
● 358212060300	160	3	162	19,5	70,6	51,4	4,2
● 358212070500	160	4	162	24,0	82,6	60,9	4,2
○ 358212080700	160	5	162	24,0	104,8	79,5	4,2
● 358212100300	200	4	203	24,0	82,6	60,9	12,0
○ 358212110500	200	5	203	38,0	104,8	55,0	12,0
○ 358212120700	200	6	203	33,0	133,4	54,0	12,0
● 358212150200	250	5	253	33,0	104,8	79,5	16,0
○ 358212160400	250	6	253	50,0	133,4	80,5	16,0
○ 358212170600	250	8	253	46,0	171,4	80,5	16,0
○ 358212200400	315	6	318	33,0	133,4	103,0	22,0
○ 358212210600	315	8	318	55,0	171,4	103,0	22,0
● 358212221000	315	11	318	55,0	235,0	103,0	22,0
● 358212250300	400	8	405	43,0	171,4	136,1	42,0
● 358212260500	400	11	405	75,0	235,0	136,1	42,0
● 358212300500	500	8	505	45,0	171,4	131,6	72,0
● 358212311000	500	11	505	45,0	235,0	192,8	72,0
● 358212351700	630	11	635	45,0	235,0	192,8	105,0
● 358212361900	630	15	635	56,0	330,2	192,8	105,0
● 358212381200	800	11	385	45,0	235,0	192,8	130,0
● 358212391400	800	15	408	45,0	330,2	281,4	130,0

W - Futterdurchmesser • Chuck diameter

FLANSCHE VORGEARBEITET
SEMI-MACHINED ADAPTER PLATES

8232
DIN 55027

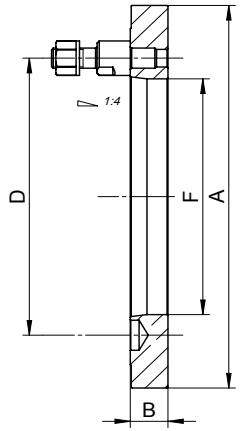



- **Flansch für Drehfutter und Planscheiben**
- **Futterseitig plan, maschinenseitig fertig**
- Adapters for plain back self-centering and independent chuck
- Rough on the chuck side

Artikel Nr. Code No.	W	KK 1:4 ST 1:4	A	B	F	D	kg
358232010900	100	3	102	18	51,4	70,6	1,8
358232030200	125	3	127	19,5	51,4	70,6	2,4
358232040400	125	4	127	19,5	60,9	85,0	2,4
358232070000	160	4	162	24	60,9	85,0	3,2
358232080100	160	5	162	24	79,5	104,8	2,8
358232090300	160	6	162	33	42,5	133,4	4,6
358232100800	200	4	203	33	55,0	85,0	12,0
358232110000	200	5	203	38	55,0	104,8	12,0
358232120100	200	6	203	33	55,0	133,4	12,0
358232150700	250	5	253	33	79,5	104,8	16,0
358232160900	250	6	253	50	80,0	133,4	16,0
358232170000	250	8	253	46	80,0	171,4	16,0
358232200900	315	6	318	33	103,0	133,4	17,2
358232210000	315	8	318	55	103,0	171,4	27,0
358232220200	315	11	318	47	103,0	235,0	24,0
358232250800	400	8	405	43	136,1	171,4	42,0
358232260000	400	11	405	47	136,1	235,0	38,5
358332300000	500	8	505	45	136,1	171,4	72,0
358332310100	500	11	505	45	192,8	235,0	72,0
358332350900	630	11	635	45	192,8	235,0	105,0
358332360000	630	15	635	56	192,8	330,2	105,0
358232380400	800	11	385	45	192,8	235,0	130,0
358332390600	800	15	408	45	281,4	330,2	130,0

W - Futterdurchmesser • Chuck diameter

FLANSCHE VORGEARBEITET
SEMI-MACHINED ADAPTER PLATES

8242
DIN 55029

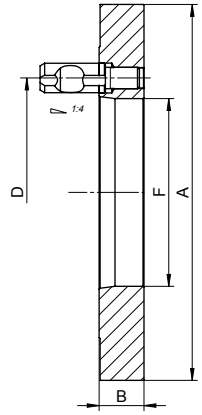



- **Flansch für Drehfutter und Planscheiben**
- **Futterseitig plan, maschinenseitig fertig**
- Adapters for plain back self-centering and independent chuck
- Rough on the chuck side

Artikel Nr. Code No.	W	KK 1:4 ST 1:4	A	B	F	D	kg
358242010600	100	3	102	28	51,4	70,6	1,8
358242030000	125	3	127	50	26,0	70,6	2,4
358242040100	125	4	127	30	26,0	82,6	2,4
358242060500	160	4	162	55	26,0	82,6	3,2
358242070700	160	5	162	35	26,0	104,8	2,8
358242080900	160	6	162	49	26,0	133,4	4,6
358242120900	200	4	203	44	60,9	82,6	12,0
358242130000	200	5	203	50	55,0	104,8	12,0
358242140200	200	6	203	40	55,0	133,4	12,0
358242170800	250	5	253	49	79,5	104,8	16,0
358242180000	250	6	253	49	80,0	133,4	16,0
358242190100	250	8	253	49	80,0	171,4	16,0
358242220000	315	6	318	70	103,0	133,4	17,2
358242230100	315	8	318	55	103,0	171,4	27,0
358242240300	315	11	318	55	103,0	235,0	24,0
358242280000	400	8	405	70	136,1	171,4	42,0
358242290200	400	11	405	50	136,1	235,0	38,5
358242330200	500	8	505	46	136,1	171,4	72,0
358242340400	500	11	505	72	192,8	235,0	72,0
358242370000	630	11	635	72	192,8	235,0	105,0
358242380100	630	15	635	60	192,8	330,2	105,0
358242410000	800	11	385	50	192,8	235,0	130,0
358242420100	800	15	408	55	281,4	330,2	130,0

W - Futterdurchmesser • Chuck diameter

8217-0
DIN 55026

FLANSCHE FERTIGBEARBEITET FÜR 4304, 4305, 4306, 4307
FULLY-FINISHED ADAPTER PLATES FOR 4304, 4305, 4306, 4307



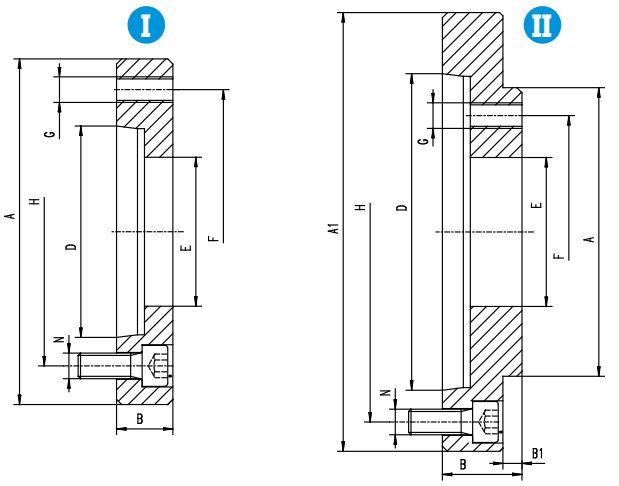

Artikel Nr. / Code No.	W	KK 1:4 / ST 1:4	Z	A h6	A1	B	B1	D	E	F	G	H	N	kg
○ 358217011800	200	5	II	110	133	38	5,5	82,563	50	82,6	M10	104,8	6xM10	2,8
● 358217012000	200	6	II	110	165	32	5,5	106,375	50	82,6	M10	133,4	6xM12	3,5
● 358217021000	250	6	II	150	165	40	7,5	106,375	65	104,8	M12	133,4	6xM12	4,4
○ 358217022200	250	8	II	150	210	38	7,5	139,719	65	104,8	M12	171,4	6xM16	6,5
● 358217031100	315	6	I	175	-	35	-	106,375	80	133,4	M16	133,4	8xM12	4,5
● 358217032400	315	8	II	175	210	52	7,5	139,719	80	133,4	M16	171,4	6xM16	9,5
○ 358217033700	315	11	II	175	280	49	7,5	196,869	80	133,4	M16	235,0	6xM20	14

W - Futterdurchmesser • Chuck diameter **Z - Form der Flansche** • Adapter form

8217-1
DIN 55026

FLANSCHE FERTIGBEARBEITET FÜR 4306, 4307 32**, 35**, 36**, 37**, 38**
FULLY-FINISHED ADAPTER PLATES FOR 4306, 4307 32**, 35**, 36**, 37**, 38**



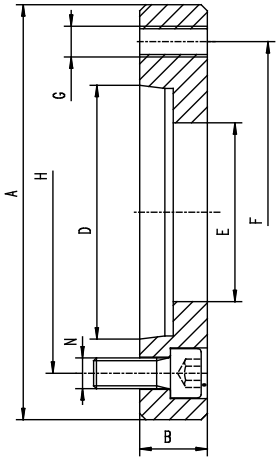

Artikel Nr. / Code No.	W	KK 1:4 / ST 1:4	A h6	B	D	E	F	G	H	N	kg
● 358217070600	800	8	380	40	139,719	136,2	330,2	12xM24	171,4	6xM16	30,0
● 358217071900	800	11	380	40	196,869	192,9	330,2	12xM24	235,0	6xM20	24,0
● 358217072100	800	15	380	48	285,775	281,5	330,2	12xM24	330,2	6xM24	17,4
○ 358217090000	1000;1250	11	520	40	196,869	192,9	463,6	12xM24	235,0	8xM20	57,0
● 358217091200	1000;1250	15	520	40	285,775	281,5	463,6	12xM24	330,2	8xM24	53,0
○ 358217110600	1250	11	720	50	196,869	192,9	647,6	12xM30	235,0	8xM20	132,0
○ 358217111900	1250	15	720	50	285,775	281,5	647,6	12xM30	330,2	8xM24	128,0
● 358217112100	1250	20	720	50	412,775	408,0	647,6	12xM30	463,6	8xM24	102,0

W - Futterdurchmesser • Chuck diameter

FLANSCHE FERTIGBEARBEITET FÜR 4304, 4305, 4306, 4307
FULLY-FINISHED ADAPTER PLATES FOR 4304, 4305, 4306, 4307

8237-0
DIN 55027

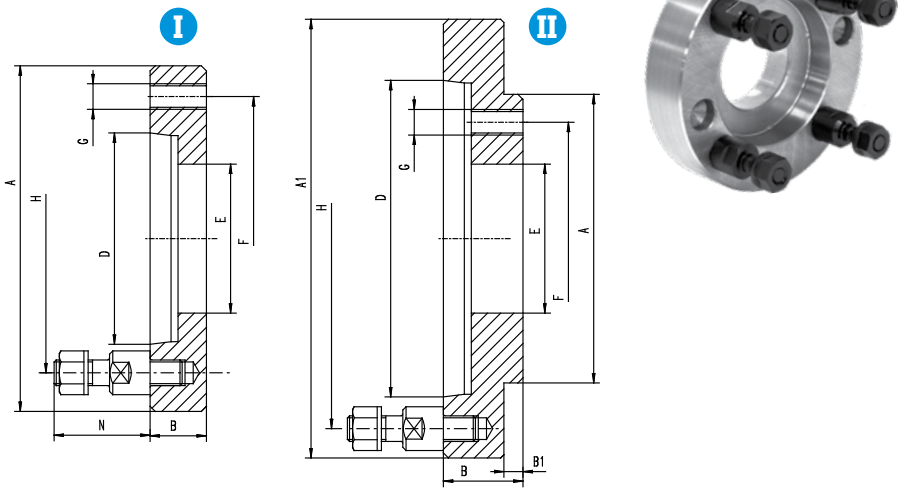

Artikel Nr. / Code No.	W	KK 1:4 / ST 1:4	Z	A h6	A1	B	B1	D	E	F	G	H	N	Q	kg
358237011200	200	5	II	110	135	34	5,5	82,563	50	82,6	M10	104,8	43	4	2,8
358237012500	200	6	II	110	170	34	5,5	106,375	50	82,6	M10	133,4	50	4	4,4
358237021400	250	6	II	150	170	45	7,5	106,375	65	104,8	M12	133,4	50	4	6,2
358237022700	250	8	II	150	220	38	7,5	139,719	65	104,8	M12	171,4	60	4	8,2
358237031600	315	6	I	175	-	33	-	106,375	80	133,4	M16	133,4	50	4	4,6
358237032900	315	8	II	175	220	52	7,5	139,719	80	133,4	M16	171,4	60	4	11,7
358237033100	315	11	II	175	290	49	7,5	196,869	80	133,4	M16	235	75	6	16,2
358237041800	400	8	II	200	220	28	11	139,719	100	171,4	M16	171,4	60	4	5,1
358237042000	400	11	II	200	290	45	11	196,869	100	171,4	M16	235	75	6	16,4
358237051000	500	8	I	270	-	30	-	139,719	125	235	M20	171,4	60	4	10,2
358237052200	500	11	II	270	290	45,5	12,5	196,869	125	235	M20	235	75	6	14,0
358237061100	630	11	II	270	290	38	-	196,869	160	235	M20	235	75	6	12,0

W - Futterdurchmesser • Chuck diameter **Z - Form der Flansche** • Adapter form

FLANSCHE FERTIGBEARBEITET FÜR 4306, 4307 32**, 35**, 36**, 37**, 38**
FULLY-FINISHED ADAPTER PLATES FOR 4306, 4307 32**, 35**, 36**, 37**, 38**

8237-1
DIN 55027

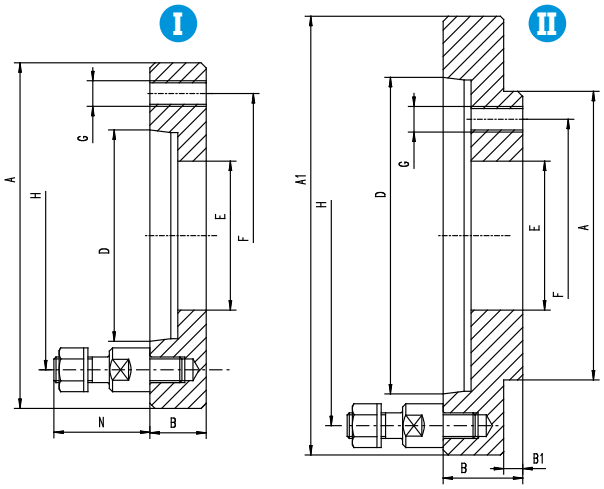



Artikel Nr. / Code No.	W	KK 1:4 / ST 1:4	Z	A h6	A1	B	B1	D	E	F	G	H	N	Q	kg
358237070000	800	8	I	380	-	38	-	139,719	136,2	330,2	12xM24	171,4	60	4	30,0
358237071300	800	11	I	380	-	40	-	196,869	192,9	330,2	12xM24	235	75	6	25,3
358237072600	800	15	II	380	400	40	13	285,775	281,5	330,2	12xM24	330,2	90	6	20,4
358237090400	1000; 1250	11	I	520	-	40	-	196,869	192,9	463,6	12xM24	235	75	6	54,5
358237091700	1000; 1250	15	I	520	-	40	-	285,775	281,5	463,6	12xM24	330,2	90	6	48,3
358237092000	1000; 1250	20	II	520	540	14	-	412,775	408,0	463,6	12xM24	463,6	100	6	32,2
358237100900	1250	11	I	720	-	50	-	196,869	192,9	647,6	12xM30	235	75	6	138,0
358237110000	1250	15	I	720	-	50	-	285,775	281,5	647,6	12xM30	330,2	90	6	132,0

W - Futterdurchmesser • Chuck diameter **Z - Form der Flansche** • Adapter form

8247-0
DIN 55029

FLANSCHE FERTIGBEARBEITET FÜR 4304, 4305, 4306, 4307
FULLY-FINISHED ADAPTER PLATES FOR 4304, 4305, 4306, 4307



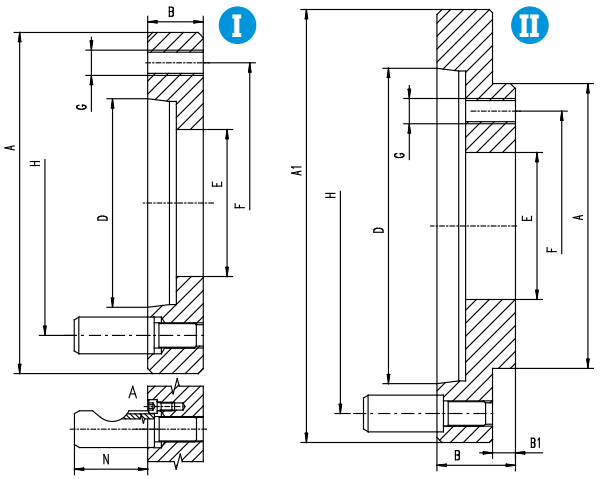

Artikel Nr. / Code No.	W	KK 1:4 / ST 1:4	Z	A h6	A1	B	B1	D	E	F	G	H	N	Q	kg
● 358247011000	200	5	II	110	146	42,0	5,5	82,563	50,0	82,6	M10	104,8	38,2	6	4,5
○ 358247012200	200	6	II	110	181	40,0	5,5	106,375	50,0	82,6	M10	133,4	44,2	6	6,5
● 358247021100	250	6	II	150	181	50,0	7,5	106,375	65,0	104,8	M12	133,4	44,2	6	8,0
○ 358247022400	250	8	II	150	225	46,0	7,5	139,719	65,0	104,8	M12	171,4	50,7	6	11,0
● 358247031300	315	6	II	175	181	70,0	7,5	106,375	80,0	133,4	M16	133,4	44,2	6	11,2
○ 358247032600	315	8	II	175	225	60,0	7,5	139,719	80,0	133,4	M16	171,4	50,7	6	14,7
○ 358247033900	315	11	II	175	298	50,0	7,5	196,869	80,0	133,4	M16	235,0	60,6	6	19,4
● 358247041500	400	8	II	200	225	70,0	10,5	139,719	100,0	171,4	M16	171,4	50,7	6	16,5
○ 358247042800	400	11	II	200	298	60,0	10,5	196,869	100,0	171,4	M16	235,0	60,6	6	23,8
● 358247051700	500	8	I	270	-	38,0	-	139,719	136,2	235,0	M20	171,4	50,7	6	13,0
● 358247052000	500	11	II	270	298	45,0	12,5	196,869	192,9	235,0	M20	235,0	60,6	6	14,3
● 358247061900	630	11	II	270	298	50,0	12,5	196,869	160,0	235,0	M20	235,0	60,6	6	39,5

W - Futterdurchmesser • Chuck diameter **Z - Form der Flansche** • Adapter form

8247-1
DIN 55029

FLANSCHE FERTIGBEARBEITET FÜR 4306, 4307 32**, 35**, 36**, 37**, 38**
FULLY-FINISHED ADAPTER PLATES FOR 4306, 4307 32**, 35**, 36**, 37**, 38**



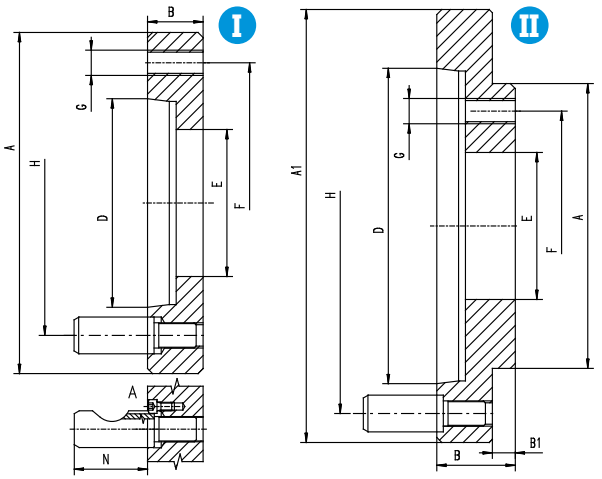

Artikel Nr. / Code No.	W	KK 1:4 / ST 1:4	Z	A h6	A1	B	B1	D	E	F	G	H	N	Q	kg
● 358247071000	800	11	I	380	-	45,0	-	196,869	192,9	330,2	12xM24	235,0	60,6	6	26,4
● 358247072300	800	15	II	380	403	48,0	13	285,775	281,5	330,2	12xM24	330,2	69,6	6	22,2
● 358247090100	1000; 1250	11	I	520	-	45,0	-	196,869	192,9	463,6	12xM24	235,0	60,6	6	59,1
● 358247091400	1000; 1250	15	I	520	-	50,0	-	285,775	281,5	463,6	12xM24	330,2	69,6	6	56,6
● 358247092700	1000; 1250	20	II	520	546	55,0	-	412,775	408,0	463,6	12xM24	463,6	82,6	6	42,1
● 358247110800	1250	11	I	720	-	50,0	-	196,869	192,9	647,6	12xM30	235,0	60,6	6	142,0
● 358247111000	1250	15	I	720	-	50,0	-	285,775	281,5	647,6	12xM30	330,2	69,6	6	130,8
● 358247112300	1250	20	I	720	-	51,5	-	412,775	408,0	647,6	12xM30	463,6	82,6	6	111,3

W - Futterdurchmesser • Chuck diameter **Z - Form der Flansche** • Adapter form

1 2 3 4 5 6

FLANSCHE FERTIGBEARBEITET FÜR FUTTER MIT FEINEINSTELLUNG
FULLY MACHINED ADAPTER PLATES FOR CHUCKS WITH FINE ADJUSTMENT

8215
DIN 55026

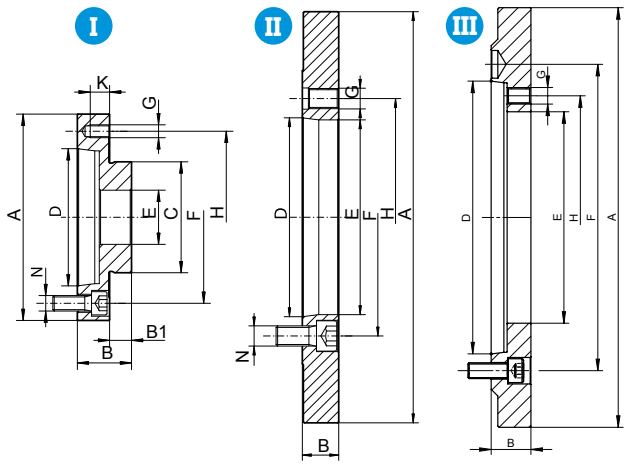



Artikel Nr. / Code No.	W	KK 1:4 / ST 1:4	Z	A	B	B1	C	D	E	F	G	H	K	kg
● 358215064900	125	4	I	125,00	36	14	55,00	63,513	35,0	82,6	M8	108,0	22	2,2
● 358215070000	125	5	I	125,00	36	14	55,00	82,563	35,0	104,8	M8	108,0	22	1,9
● 358215080100	160	5	I	160,00	37	16	86,00	82,563	42,0	104,8	M10	140,0	21	3,1
● 358215110000	200	5	I	200,00	33	17	110,00	82,563	55,0	104,8	M10	176,0	16	4,2
○ 358215120100	200	6	I	200,00	45	17	110,00	106,375	55,0	133,4	M10	176,0	28	6,2
● 358215150700	250	5	I	250,00	38	19	145,00	82,563	76,0	104,8	M12	224,0	19	7,8
● 358215160900	250	6	I	250,00	38	19	145,00	106,375	76,0	133,4	M12	224,0	19	7,9
● 358215210000	315	8	I	315,00	46	19	180,00	139,719	103,0	171,4	M16	286,0	27	16,0
● 358215230400	400	6	II	298,45	35	-	298,45	106,375	136,0	133,4	M16	171,4	35	14,3
● 358215240600	400	8	II	298,45	37	-	298,45	139,719	136,0	171,4	M16	171,4	29	12,8
● 358215251000	400	11	II	298,45	48	-	298,45	196,869	136,0	235,0	M16	171,4	27	16,2
● 358215290500	500	15	II	407,00	52	-	407,00	285,775	190,0	330,2	M20	235,0	52	34,6
○ 358215360000	630	11	II	407,00	36	-	407,00	196,869	192,8	235,0	M20	330,2	36	27,6
● 358215370200	630	15	II	407,00	52	-	407,00	285,775	252,0	330,2	M20	330,2	52	29,6
● 358215380400	800	11	II	635,00	40	-	635,00	196,869	192,8	235,0	M24	368,3	40	86,5

W - Futterdurchmesser • Chuck diameter **Z - Form der Flansche** • Adapter form

FLANSCHE FERTIGBEARBEITET FÜR FUTTER MIT FEINEINSTELLUNG
FULLY MACHINED ADAPTER PLATES FOR CHUCKS WITH FINE ADJUSTMENT

8235
DIN 55027

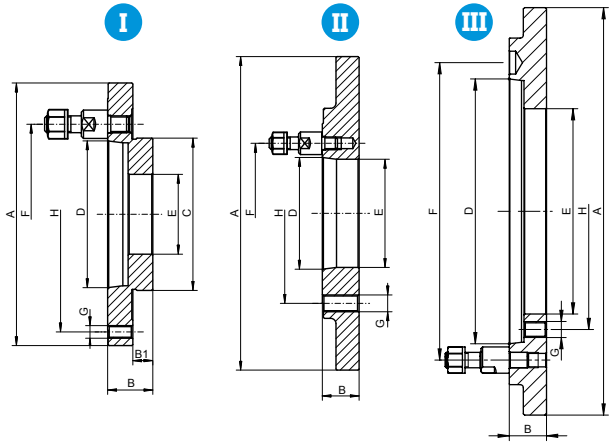



Artikel Nr. / Code No.	W	KK 1:4 / ST 1:4	Z	A	B	B1	C	D	E	F	G	H	kg
● 358235021800	125	4	I	125,00	33	14	55,00	63,513	35,0	85,0	M8	108,0	1,7
● 358235022000	125	5	I	130,00	35	14	55,00	82,563	35,0	104,8	M8	108,0	1,8
● 358235050000	160	5	I	160,00	37	16	86,00	82,563	42,0	104,8	M10	140,0	3,0
○ 358235080600	200	5	I	200,00	33	17	110,00	82,563	55,0	104,8	M10	176,0	4,4
● 358235090800	200	6	I	200,00	40	17	110,00	106,375	55,0	133,4	M10	176,0	5,3
● 358235110400	250	6	I	250,00	38	19	145,00	106,375	76,0	133,4	M12	224,0	7,9
○ 358235120600	250	8	I	250,00	43	19	145,00	139,719	76,0	171,4	M12	224,0	10,3
○ 358235140000	315	8	I	315,00	43	19	180,00	139,719	103,0	171,4	M16	286,0	15,0
● 358235150100	315	11	I	315,00	50	19	180,00	196,869	103,0	235,0	M16	286,0	17,9
● 358235240000	400	8	II	298,45	37	-	298,45	139,719	135,8	171,4	M16	171,4	15,0
○ 358235252800	400	11	II	298,45	37	-	298,45	196,869	120,0	235,0	M16	171,4	17,0
● 358235280800	500	11	II	407,00	36	-	407,00	196,869	192,8	235,0	M20	235,0	29,6
● 358235360500	630	11	II	407,00	36	-	407,00	196,869	192,8	330,2	M20	330,2	29,6

W - Drehfutterdurchmesser • Diameter **Z - Form der Flansche** • Adapter form

8245
DIN 55029

FLANSCHE FERTIGBEARBEITET FÜR FUTTER MIT FEINEINSTELLUNG
FULLY MACHINED ADAPTER PLATES FOR CHUCKS WITH FINE ADJUSTMENT



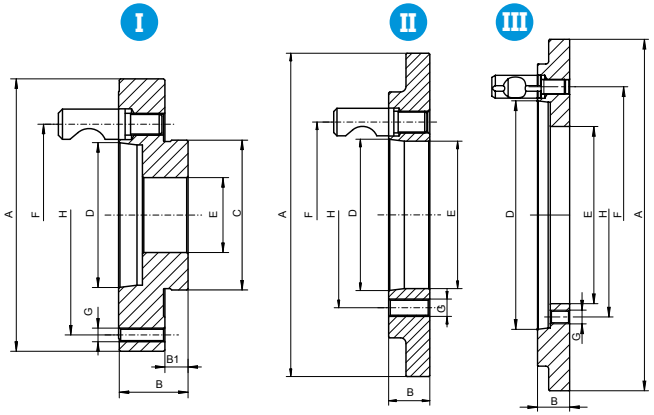

Artikel Nr. / Code No.	W	KK 1:4 / ST 1:4	Z	A	B	B1	C	D	E	F	G	H	kg
○ 358245820000	125	4	I	125,00	39,0	14	55	63,513	35,0	82,6	M8	108,0	2,6
● 358245822500	125	5	I	135,00	44,0	14	55	82,563	35,0	104,8	M8	108,0	3,1
○ 358245840300	160	4	I	160,00	46,0	16	86	63,513	42,0	82,6	M10	140,0	4,5
● 358245850500	160	5	I	160,00	46,0	16	86	82,563	42,0	104,8	M10	140,0	4,5
● 358245870900	200	4	I	200,00	33,0	17	110	63,513	55,0	82,6	M10	176,0	4,7
● 358245880000	200	5	I	200,00	47,0	17	110	82,563	55,0	104,8	M10	176,0	7,2
● 358245890200	200	6	I	200,00	51,0	17	110	106,375	55,0	133,4	M10	176,0	8,0
○ 358245910900	250	6	I	250,00	53,0	19	145	106,375	76,0	133,4	M12	224,0	12,9
○ 358245920000	250	8	I	250,00	60,0	19	145	139,719	76,0	171,4	M12	224,0	14,7
○ 358245930200	315	6	I	315,00	38,0	19	180	106,375	103,0	133,4	M16	286,0	12,9
● 358245940400	315	8	I	315,00	57,0	19	180	139,719	103,0	171,4	M16	286,0	21,7
○ 358245950600	315	11	I	315,00	64,0	19	180	196,869	103,0	235,0	M16	286,0	24,0
● 358245971200	400	8	II	298,45	38,0	-	227	139,719	136,1	171,4	M16	171,4	11,9
● 358245981400	400	11	II	298,45	48,0	-	297	196,869	136,0	235,0	M16	171,4	17,5
● 358245994400	500	11	II	407,00	44,0	-	407	196,869	192,8	235,0	M20	235,0	35,3
● 358245995700	500	15	II	407,00	52,0	-	407	285,775	190,0	330,2	M20	235,0	37,8

W - Futterdurchmesser • Chuck diameter **Z - Form der Flansche** • Adapter form

SPANNBEREICHE
CLAMPING RANGES

- Beachten Sie die maximal zulässigen Spannbereiche!
- Do not exceed the maximum allowable clamping ranges!

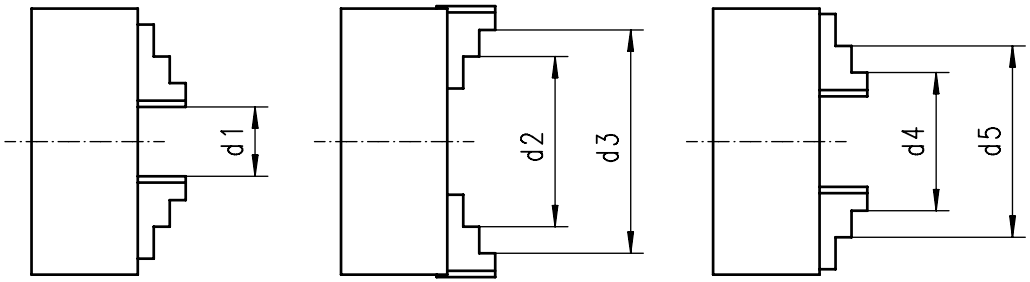

32**, 35**, 36**, 37**

Futtergröße [mm]	Harte, einteilige Backen Hard solid jaws					Harte, geteilte Backen Hard 2-piece jaws					Max. Umlaufdurchmesser [mm]
Chuck size [mm]	d1	d2	d3	d4	d5	d1	d2	d3	d4	d5	Max. swing diameter [mm]
80	2-27	25-50	48-71	22-46	45-69	-	-	-	-	-	90
100	3-33	32-62	62-93	25-56	56-87	-	-	-	-	-	117
125	3-50	39-83	80-125	34-74	72-115	3-50	52-96	95-125	34-76	75-118	151
160	3-64	50-107	98-160	42-100	94-154	3-64	62-121	115-160	42-97	88-146	204
200	4-90	60-145	130-200	52-135	120-202	4-90	72-156	133-200	50-130	105-190	246
250	5-118	77-188	160-250	62-174	145-256	5-118	86-197	160-250	58-165	125-235	306
315	10-131	90-215	190-315	78-200	172-299	10-131	103-226	190-315	65-182	145-265	384
400	10-180	103-272	230-400	85-252	210-380	10-180	127-294	230-400	72-228	165-329	472
500	20-235	140-357	276-500	120-335	245-476	20-235	110-400	190-500	120-410	200-485	600
630	30-335	180-487	345-630	160-465	325-630	30-335	120-570	200-630	140-590	210-630	770
800	150-482	302-634	468-800	282-614	448-780	150-482	240-724	316-800	252-736	328-800	940
1000	-	-	-	-	-	100-600	350-880	430-1000	425-900	500-1000	1140
1250	-	-	-	-	-	480-1000	585-1090	740-1250	580-1070	750-1250	1390
1400	-	-	-	-	-	480-1150	585-1240	750-1400	580-1220	750-1400	1540
1600	-	-	-	-	-	480-1330	585-1420	750-1600	580-1400	750-1600	1740
1800	-	-	-	-	-	480-1530	585-1620	750-1800	580-1600	750-1800	1950
2000	-	-	-	-	-	480-1725	585-1815	750-2000	580-1800	750-2000	2150

43**

Futtergröße [mm]	d1 min.	d3 max.	Max. Umlaufdurchmesser
Chuck size [mm]			Max. swing diameter [mm]
85	3	85	101
100	3	10	116
125	8	125	150
160	8	160	185
200	10	200	235
250	10	250	296
315	15	315	369
350	15	350	404
400	20	400	465
500	45	500	570
630	50	630	720
800	50	800	900
1000	170	1000	1090
1250	170	1250	1340
1400	470	1400	1515
1600	470	1600	1715
1800	470	1800	1920
2000	470	2000	2120

3864, 3865

Futtergröße [mm]	Harte, einteilige Backen Hard solid jaws					Harte, geteilte Backen Hard 2-piece jaws					Max. Umlaufdurchmesser [mm]
Chuck size [mm]	d1	d2	d3	d4	d5	d1	d2	d3	d4	d5	Max. swing diameter [mm]
125	6-43	42-78	83-120	34-68	74-110	6-43	50-87	94-125	33-70	76-119	151
160	8-64	52-107	102-160	47-100	98-154	8-64	67-121	118-160	45-97	92-146	204
200	8-90	64-145	132-200	55-135	121-202	8-90	74-156	134-200	52-130	109-190	246
250	12-118	82-188	165-250	68-174	150-256	12-118	82-188	164-250	68-174	150-256	306
315	12-131	95-215	192-315	82-200	178-299	12-131	108-226	153-315	68-182	150-265	384
400	15-202	140-308	232-400	95-280	213-400	15-202	132-296	236-400	73-252	169-352	472
500	30-235	152-361	291-500	132-335	270-474	30-235	121-402	197-478	135-413	210-489	600
630	40-335	192-487	358-630	175-467	340-630	40-335	132-555	210-630	150-585	220-630	770
800	-	-	-	-	-	180-482	290-644	420-800	285-635	440-800	940
1000	-	-	-	-	-	310-600	410-950	580-1000	415-840	530-1000	1140
1250	-	-	-	-	-	480-1000	585-1090	740-1250	580-1070	770-1250	1390
1400	-	-	-	-	-	480-1150	585-1240	750-1400	580-1220	770-1400	1540
1600	-	-	-	-	-	480-1330	585-1420	750-1600	580-1400	770-1600	1740
1800	-	-	-	-	-	480-1530	585-1620	750-1800	580-1600	770-1800	1950
2000	-	-	-	-	-	480-1725	585-1815	750-2000	580-1800	770-2000	2150

4505, 4605, 4705, 4805

Futtergröße [mm]	d1 min.	d3 max.	Max. Umlaufdurchmesser [mm]
Chuck size [mm]			Max. swing diameter [mm]
200	4	200	240
250	5	250	300
315	10	315	370
400	15	400	470
500	20	500	575
630	30	630	725
800	50	800	950
1000	175	1000	1180
1250	350	1250	1345
1400	350	1400	1520
1600	350	1600	1725
1800	350	1800	1925
2000	350	2000	2130

SPANNBEREICHE
CLAMPING RANGES

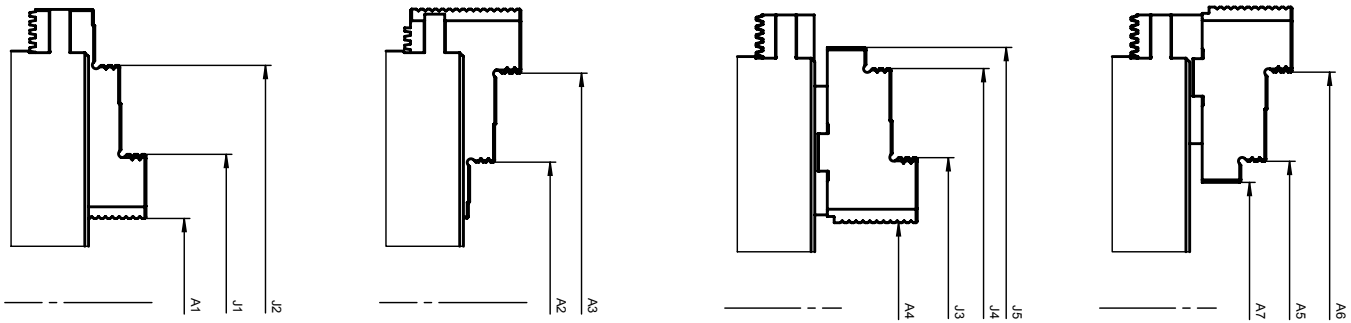

34**

Futtergröße [mm]	Harte, einteilige Backen Hard solid jaws					Harte, geteilte Backen Hard 2-piece jaws						
Chuck size [mm]	A1	J1	J2	A2	A3	A4	J3	J4	A5	A6	J5	A7
125	4-29	28-53	100-125	38-63	100-125	10-25	38-80	107-125	27-62	90-125	72-110	60-95
160	4-90	34-120	90-160	61-150	90-160	10-39	60-134	86-160	100-147	120-160	132-160	35-88
200	5-105	49-149	100-200	70-170	100-200	10-50	70-184	103-200	100-174	120-200	152-200	45-124
250	8-130	66-188	128-250	81-170	120-250	10-64	94-170	174-250	80-154	160-235	195-250	60-185
315	10-155	74-200	142-315	95-189	152-315	24-88	108-210	214-315	100-215	145-315	236-315	80-195
400	10-174	120-276	258-400	118-278	260-413	15-168	124-272	263-412	115-268	260-410	-	-
500	52-254	158-358	290-500	165-360	306-500	64-256	166-360	306-502	165-360	305-500	-	-
630	-	-	-	-	-	25-326	165-490	335-630	210-512	352-654	-	-
800	-	-	-	-	-	170-410	335-573	475-715	368-660	510-800	-	-
1000	-	-	-	-	-	300-630	480-860	620-1000	570-860	715-1000	-	-
1200	-	-	-	-	-	480-895	645-1060	785-1200	770-1060	910-1200	-	-

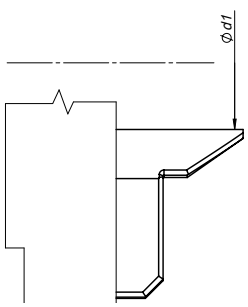

3868

Futtergröße [mm] Chuck size [mm]	Ø d1
3868-85	1,5-25

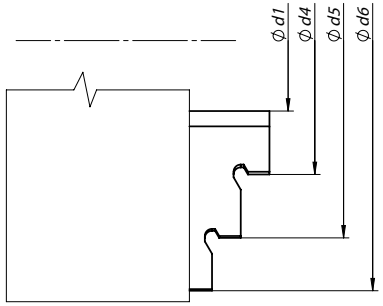

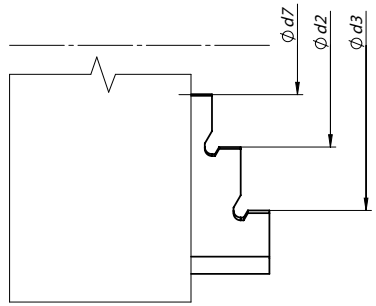

3286

Futtergröße [mm] Chuck size [mm]	Ø d1	Ø d2	Ø d3	Ø d4	Ø d5	Ø d6	Ø d7
3286-49-M12x1	0,5-32	17-39	35-57	20-27	37-63	50-75	5-14
3286-60-M16x1	0,5-35	20-42	38-60	20-52	37-70	61-85	5-20

MAXIMAL ZULÄSSIGE DREHZAHLEN (MAX. U/MIN)
MAXIMUM PERMISSIBLE ROTATION SPEEDS (RPM)

Die zulässige Drehzahl des Futters ist von vielen Faktoren abhängig, wie z.B. Drehparameter, Werkstückgewicht und dessen Unwucht, Typ der Bearbeitung (Dauer- oder Aussetzbetrieb) usw.

Die maximalen zulässigen Drehzahlen, die in den nachfolgenden Tabellen angegeben sind, dürfen keine Spannkraftminderung auf die Hälfte des Anfangswertes verursachen. Bei Arbeiten unter normalen/stabilen Bedingungen (Werkstück, Werkzeuge, Arbeitsbedingungen) ist eine Spannkraftminderung auf bis zu 67% des Anfangwertes zulässig.

Dies bezieht sich auf Futter mit Standardbacken, die nicht über den äußeren Durchmesser des Futters hinausgehen und gleichzeitiger Beibehaltung der Wuchtgüte des „bearbeiteten Werkstück" (nicht mehr als 20gmm/kg). Futter und Backen müssen einen guten technischen Zustand aufweisen. In anderen Fällen siehe den in der PN-M-60650 angegeben Berechnungen.

Admissible revolutions of the chuck depend on many factors, such as cutting parameters, weight of the workpiece and its balance or type of machining (interrupted or continuous turning) etc.

The max. speeds as indicated in the table below should not cause a decrease of the clamping force to the half of its initial value. When machining in the stable conditions (machining material, tools, working conditions), the clamping force may be reduced by up to 67% of its initial value.

This relates to the chuck equipped with standard jaws, that do not protrude beyond the outer diameter of the chuck and the unbalance condition of the 'chuck-machining workpiece' is maintained (not exceeding 20gmm/kg). The chuck and jaws must be in good condition. Otherwise, refer to the calculations as indicated in the PN-M-60650.

3105, 32**, 35**, 36**, 37**, 38**

Futtergröße [mm]	Max. U/min			
	Max. rpm			
	Stahlkörper		Gusskörper	
Chuck size [mm]	Steel body		Cast iron body	
	35**, 356*, 37**	38**, 386*	3105, 32**, 36**	38**
80	7.000	-	5.000	-
100	6.300	-	4.500	-
125	5.500	3.800	4.000	-
160	4.600	3.200	3.600	-
200	4.000	2.800	3.000	2.000
250	3.500	2.400	2.500	1.500
315	2.800	1.900	2.000	1.200
400	2.000	1.400	1.600	800
500	1.300	900	1.000	600
630	1.000	700	800	500
800	800	560	600	400
1000	600	400	400	-
1250	500	350	300	-
1400	440	-	250	-
1600	380	-	220	-
1800	340	-	190	-
2000	300	-	170	-

43**

Futtergröße [mm]	Max. U/min	
	Max. rpm	
Chuck size [mm]	Stahlkörper	Gusskörper
	Steel body	Cast iron body
80	7.640	-
85	7.190	-
100	6.120	-
125	4.890	-
140	4.370	-
160	3.820	-
200	3.060	1.800
250	2.450	1.500
315	1.940	1.200
400	1.530	860
500	1.220	690
630	970	550
800	760	430
1000	610	340
1250	490	280
1400	440	250
1600	380	220
1800	340	190
2000	300	170

4505, 4605, 4705, 4805

Futtergröße [mm]	Max. U/min			
	Max. rpm			
Chuck size [mm]	4505	4605	4705	4805
200	2.500	2.000	3.000	2.500
250	2.000	1.800	2.500	2.000
315	1.500	1.200	2.000	1.700
400	1.000	800	1.500	1.300
500	700	600	1.000	800
630	540	480	750	660
800	420	360	600	520
1000	280	240	380	330
1250	210	170	-	-

34**

Futtergröße [mm]	Max. U/min
Chuck size [mm]	Max. rpm
125	6.000
160	5.400
200	4.600
250	4.200
315	3.300
400	2.400
500	1.500
630	1.200
800	960
915	840
1000	720
1250	600

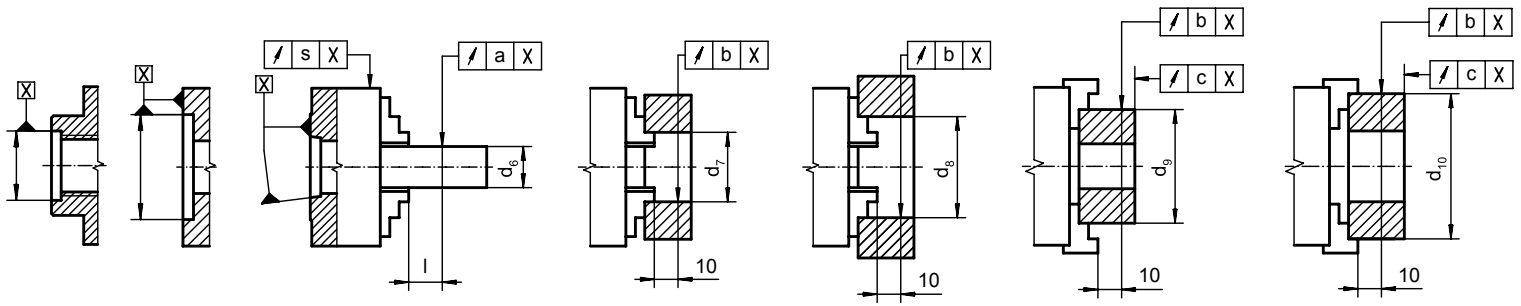

RUNDLAUFGENAUIGKEIT
CENTERING ACCURACY

32, 35**, 36**, 37**, 38****

Futtergröße [mm] / Chuck size [mm]	l	d_6			d_7	d_8	d_9	d_{10} Harte, einteilige Backen / Hard solid jaws	d_{10} Harte, geteilte Backen / Hard 2-piece jaws	Rundlaufgenauigkeit [mm] Centering accuracy [mm]																	
										35** PREMIUM				35**, 37**, 38**				32**, 36**				3284, 3285			
										a	b	c	s	a	b	c	s	a	b	c	s	a	b	c	s
80	40	10	-	14	40	60	35	63	-	0,010	0,013	0,008	0,010	0,020	0,025	0,015	0,020	0,030	0,025	0,015	0,020	0,050	0,075	0,040	0,050
100	40	10	14	18	40	75	50	80	-	0,010	0,013	0,008	0,010	0,020	0,025	0,015	0,020	0,030	0,025	0,015	0,020	0,050	0,075	0,040	0,050
125	60	18	25	30	50	100	62	100	120	0,015	0,018	0,010	0,015	0,030	0,035	0,020	0,030	0,030	0,035	0,020	0,030	0,050	0,075	0,040	0,050
160	60	18	30	40	50	135	88	100	150	0,015	0,018	0,010	0,015	0,030	0,035	0,020	0,030	0,030	0,035	0,020	0,030	0,050	0,075	0,040	0,050
200	80	30	40	53	80	162	96	160	185	0,020	0,023	0,013	0,020	0,040	0,045	0,025	0,040	0,040	0,045	0,025	0,040	0,050	0,075	0,040	0,050
250	80	30	53	75	80	200	150	160	225	0,020	0,023	0,013	0,020	0,040	0,045	0,025	0,040	0,040	0,045	0,025	0,040	0,080	0,075	0,070	0,080
315	120	53	75	100	125	252	210	250	300	0,025	0,028	0,015	0,025	0,050	0,055	0,030	0,050	0,050	0,055	0,030	0,050	0,080	0,075	0,070	0,080
400	120	53	100	125	125	282	250	250	350	0,030	0,033	0,015	0,030	0,060	0,065	0,030	0,060	0,060	0,065	0,030	0,060	-	-	-	-
500	160	75	100	125	200	282	300	400	400	0,050	0,055	0,030	0,050	0,100	0,075	0,050	0,100	0,100	0,100	0,050	0,100	-	-	-	-
630	160	75	125	160	200	325	400	400	400	0,070	0,075	0,050	0,070	0,100	0,100	0,050	0,100	0,100	0,100	0,050	0,100	-	-	-	-
800	160	160	200	250	325	500	400	500	500	0,100	0,100	0,050	0,100	0,150	0,150	0,060	0,150	0,150	0,150	0,060	0,150	-	-	-	-
1000	160	250	315	400	500	630	500	-	630	0,120	0,120	0,060	0,120	0,150	0,150	0,080	0,150	0,150	0,150	0,080	0,150	-	-	-	-
1250	200	-	-	500	800	800	1000	-	1000	0,120	0,120	0,060	0,120	0,150	0,150	0,080	0,150	0,150	0,150	0,080	0,150	-	-	-	-
1400	200	-	-	500	800	800	1000	-	1000	0,120	0,120	0,060	0,120	0,150	0,150	0,100	0,150	0,180	0,180	0,120	0,180	-	-	-	-
1600	200	-	-	500	800	800	1000	-	1000	0,150	0,150	0,080	0,150	0,180	0,180	0,120	0,180	0,200	0,200	0,160	0,200	-	-	-	-
1800	200	-	-	500	800	800	1000	-	1000	0,200	0,200	0,120	0,200	0,220	0,220	0,160	0,220	0,250	0,250	0,200	0,250	-	-	-	-
2000	200	-	-	500	800	800	1000	-	1000	0,200	0,200	0,120	0,200	0,220	0,220	0,160	0,220	0,250	0,250	0,200	0,250	-	-	-	-

34**

Futtergröße [mm] / Chuck size [mm]	l	d_6			d_7	d_8	d_9	d_{10}	Rundlaufgenauigkeit [mm] Centering accuracy [mm]			
									a	b	c	s
125	60	14	20	29	50	100	95	125	0,015	0,015	0,010	0,020
160	60	14	20	38	50	135	100	160	0,020	0,015	0,010	0,020
200	80	14	22	50	80	162	150	200	0,020	0,020	0,010	0,020
250	80	15	32	64	80	200	180	250	0,020	0,020	0,010	0,020
315	120	20	64	89	125	252	225	290	0,025	0,025	0,010	0,025
400	120	53	100	125	125	282	250	300	0,030	0,030	0,015	0,030
500	160	75	100	125	200	325	300	400	0,050	0,050	0,030	0,050
630	160	75	125	160	200	400	400	400	0,070	0,070	0,050	0,070
800	160	200	250	282	400	500	400	630	0,100	0,10	0,050	0,100
1000	160	325	400	500	500	630	630	800	0,120	0,120	0,060	0,120
1200	160	500	630	-	700	800	800	1000	0,160	0,160	0,080	0,160

RUNDLAUFGENAUIGKEIT DER SPINDELNASE
SPINDLE NOSE CENTERING ACCURACY

Für die Messung der Rundlaufgenauigkeit eines Futters ist zu beachten,dass
1) der Rundlauffehler der Maschinenspindel den unten angegebenen Angaben entspricht
2) das Futter ordnungsgemäß auf der Spindelnase montiert wurde.

To obtain the specified centering accuracy of a chuck mounted on a machine tool it is necessary:
1) to ensure the machine spindle nose run-out does not exceed the values specified,
2) to meet the basic requirements for correct mounting of the chuck on the spindle nose, according to the operations manual.

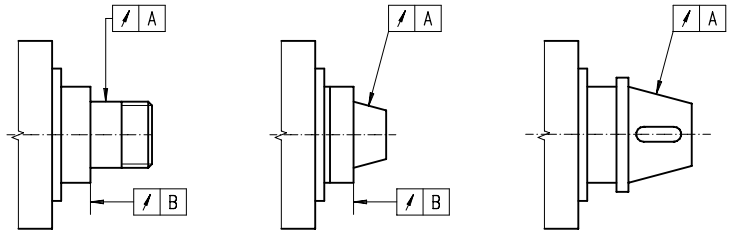

A · B			
35**		**32**, 36**, 37****	
Ø 80 - 400	0,003mm	Ø 80 - 160	0,003mm
Ø 500 - 630	0,005mm	Ø 200 - 800	0,005mm

UNWUCHTWERTE FÜR DREHFUTTER
BALANCE VALUE

35, 37****

Futtergröße [mm] / Chuck size [mm]	gcm
80	11
100	16
125	23
160	32
200	45
250	63
315	90
400	140
500	300
630	640

34**

Futtergröße [mm] / Chuck size [mm]	gcm
125	16
160	32
200	63
250	125
315	250

MAX. SPANNKRAFT
TOTAL GRIPPING FORCE

- **Die max. Spannkraft ist die Summe aller Kräfte der Backen, die radial auf das stationäre Werkstück wirken. Die angegebenen Spannkräfte sind Nährungswerte.**
- **Voraussetzung hierfür ist ein einwandfreier Zustand des Futters sowie eine ausreichende Schmierung gemäß der Bedienungsanleitung.**

- The gripping force is the total sum of alll jaws acting radially on the stationary, nonrotating workpiece.
- The data refer to a chuck in good condition lubricated with grease as recommended in the chuck manual.

3105, 32, 35**, 36**, 37**, 38**, 45**, 46**, 47**, 48****

Futtergröße [mm] / Chuck size [mm]	Anzugsmoment [Nm] / Torque on wrench [Nm]	Spannkraft [daN] / Total gripping force [daN]
80	35	1.000
100	50	1.700
125	75	2.400
160	120	3.100 (2.400*)
200	160	3.700 (2.900*)
250	180	4.600 (3.600*)
315	200	5.500 (4.400*)
400	280	6.500 (4.900*)
500	360	7.200
630	460	8.000
800	500	9.000
1000	500	11.500
1250	500	12.500
1400	500	12.500
1600	500	12.500
1800	500	12.500
2000	500	12.500

*** Für Typ 3105** • For Type 3105

34**

Futtergröße [mm] / Chuck size [mm]	Anzugsmoment [Nm] / Torque on wrench [Nm]	Spannkraft [daN] / Total gripping force [daN]
125	40	3.000
160	100	6.000
200	160	8.500
250	200	11.000
315	250	13.000
400	280	20.000
500	320	23.000
630	350	25.000
800	350	25.000
1000	350	25.000
1200	350	25.000

Spindelgröße Spindle nose size	A	B max.	C1	C2	D	E1 (DIN)	E1 (ISO)	F1	E2 (DIN)	E2 (ISO)	F2
3	92	53,983	11	-	16	3xM10	-	70,6	-	-	-
4	108	63,521	11	-	20	11xM10	-	82,6	-	-	-
5	133	82,573	13	14,288	22	11xM10	-	104,8	8xM10	-	61,9
6	165	106,385	14	15,875	25	11xM12	-	133,4	8xM12	-	82,6
8	210	139,731	16	17,462	28	11xM16	-	171,4	8xM16	-	111,1
11	280	196,883	18	19,050	35	11xM20	11xM18	235,0	8xM20	8xM18	165,1
15	380	285,791	19	20,638	42	12xM24	12xM22	330,2	11xM24	11xM22	247,6
20	520	412,795	21	22,225	48	12xM24	-	463,6	11xM24	-	368,3
28	725	584,248	24	25,400	56	12xM30	-	647,6	11xM30	-	530,2

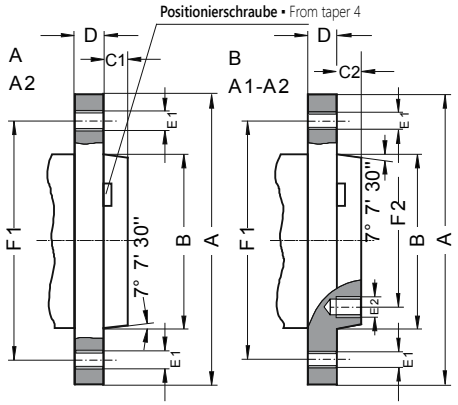

DIN 55026 - TYP A, TYP B / TYPE A2, TYPE B
ISO 702/I - TYP A2, TYP A1-A2 / TYPE A2, TYPE A1-A2

- **Typ A: Gewindelöcher im Flansch (äußerer Lochkreis) ohne inneren Lochkreis**
- **Typ B: Gewindelöcher im Flansch (äußerer Lochkreis) und im inneren Lochkreis**
- **Maße in Klammern entsprechen ISO 702/I**
- Type A: Tapped holes in flange (outer bolt circle) without inner bolt circle
- Type B: Tapped holes in flange (outer bolt circle) and in inner bolt circle
- Dimensions in brackets according to ISO 702/I

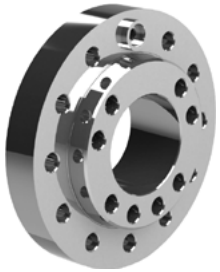

Spindelgröße Spindle nose size	A	B max.	C	D	E	F
3	102	53,983	11	16	3x21	75,0
4	112	63,521	11	20	3x21	85,0
5	135	82,573	13	22	4x21	104,8
6	170	106,385	14	25	4x23	133,4
8	220	139,731	16	28	4x29	171,4
11	290	196,883	18	35	6x36	235,0
15	400	285,791	19	42	6x43	330,2
20	540	412,795	21	48	6x43	463,6

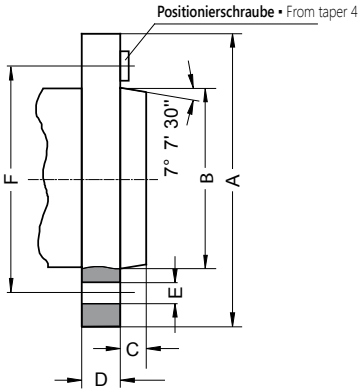

DIN 55027, ISO 702/III - TYP C / TYPE C
MIT BAYONETT-SCHEIBE
WITH BAYONET MOUNT RING



Spindelgröße Spindle nose size	A	B max.	C	D	E	F
3	92	53,983	11	32	3x15,1	70,6
4	117	63,521	11	34	3x16,7	82,6
5	146	82,573	13	38	6x19,8	104,8
6	181	106,385	14	45	6x23,0	133,4
8	225	139,731	16	50	6x26,2	171,4
11	298	196,883	18	60	6x31,0	235,0
15	403	285,791	19	70	6x35,7	330,2
20	546	412,795	21	82	6x42,1	463,6

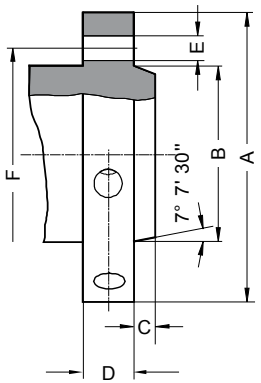

DIN 55029, ISO 702/II - TYP D / TYPE D
CAMLOCK

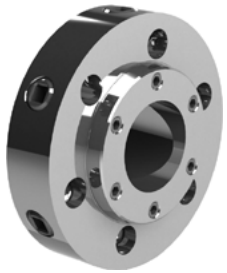

DIN 800 MIT GEWINDE
DIN 800 WITH THREAD

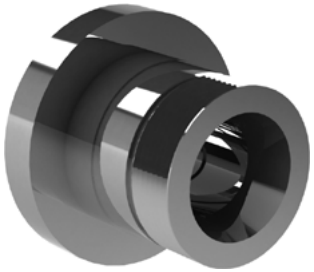

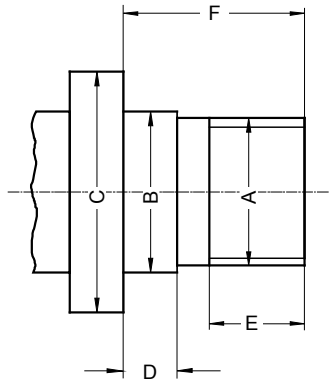

A	B g5	C min.	D	E	F
M 20	21	30	6,3	10	20
M 24	25	36	8,0	12	24
M 33	34	50	9,0	14	30
M 39	40	56	10,0	16	35
M 45	46	67	11,0	18	40
M 52	55	80	12,0	20	45
M 60	62	90	14,0	22	50
M 76x6	78	112	16,0	30	63
M 105x6	106	150	20,0	40	80

TYP L - LANGKEGEL 7:24
TYPE L - LONG TAPER 7:24

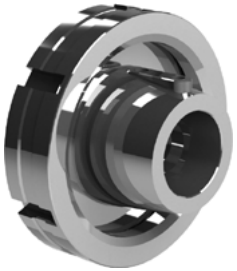

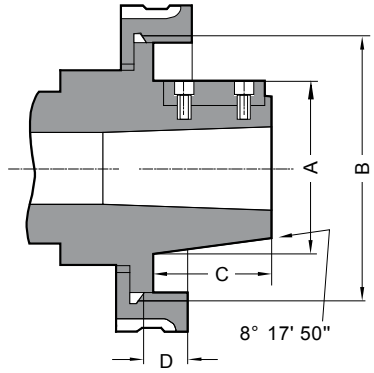

Spindelgröße Spindle nose size	A +0.051	B	C	D	Mitnehmer Driving block
L00	69.850	3 3/4-6 UNS	50.800	14.288	9.525x38.10
L0	82.550	4 1/2-6 UNS	60.325	15.875	9.525x44.45
L1	104.775	6-6 UNS	73.025	19.050	15.875x60.32
L2	133.350	7 3/4-5 UNS	85.725	25.400	19.050x73.02
L3	165.100	10 3/8-4 UNS	94.425	28.575	25.400x82.55



2

KRAFTSPANNFUTTER UND ZYLINDER
POWER CHUCKS AND CYLINDERS

BISON

INHALT
TABLE OF CONTENTS

I KRAFTSPANNFUTTER MIT BACKENSCHNELLWECHSELSYSTEM
POWER CHUCKS WITH QUICK JAW CHANGE SYSTEM — 142-143

TYP / TYPE	ANZAHL DER BACKEN / NUMBER OF JAWS	BESCHREIBUNG / DESCRIPTION	SEITE / PAGE
2305		MIT BACKSCHNELLWECHSELSYSTEM WITH QUICK JAW CHANGE	142-143

II KRAFTSPANNFUTTER MIT DURCHGANGSBOHRUNG
POWER CHUCKS WITH THROUGH-HOLE — 144-157

TYP / TYPE	ANZAHL DER BACKEN / NUMBER OF JAWS	BESCHREIBUNG / DESCRIPTION	SEITE / PAGE
2105-K		VERZAHNUNG 60° SERRATION 60°	144-145
2405		VERZAHNUNG 90° SERRATION 90°	146-147
2405 ZW		VERZAHNUNG 90° • GROSSER DURCHGANGSBOHRUNG SERRATION 90° • LARGE TROUGH-HOLE	148-149
2405-K		VERZAHNUNG 60° SERRATION 60°	150-151
2405-K ZW		VERZAHNUNG 60° • GROSSER DURCHGANGSBOHRUNG SERRATION 60° • LARGE TROUGH-HOLE	152-153
2405-SWS		BACKENSCHNELLWECHSELSYSTEM QUICK CHANGE JAW SYSTEM	154-155
2605-K		VERZAHNUNG 60° SERRATION 60°	156-157

III KRAFTSPANNFUTTER OHNE DURCHGANGSBOHRUNG
POWER CHUCKS WITHOUT THROUGH-HOLE — 158-165

TYP / TYPE	ANZAHL DER BACKEN / NUMBER OF JAWS	BESCHREIBUNG / DESCRIPTION	SEITE / PAGE
2104-K		VERZAHNUNG 60° SERRATION 60°	158-159
2404		VERZAHNUNG 90° SERRATION 90°	160-161
2404-K		VERZAHNUNG 60° SERRATION 60°	162-163
2604-K		VERZAHNUNG 60° SERRATION 60°	164-165

IV KRAFTSPANNFUTTER MIT INTEGRIERTEM PNEUMATIKZYLINDER
POWER CHUCKS WITH AN INTEGRATED PNEUMATIC CYLINDER — 166-170

TYP / TYPE	ANZAHL DER BACKEN / NUMBER OF JAWS	BESCHREIBUNG / DESCRIPTION	SEITE / PAGE
2500		MIT PNEUMATIK-ZYLINDER • AUSSENSPANNUNG WITH PNEUMATIC CYLINDER • INSIDE CLAMPING	166-167
2502		MIT PNEUMATIK-ZYLINDER • INNEN- UND AUSSENSPANNUNG WITH PNEUMATIC CYLINDER • INSIDE AND OUTSIDE CLAMPING	168-169
2500-SPR		SPRINGFEDER KRAFTSPANNFUTTER • MIT PNEUMATIK-ZYLINDER SPRING POWER CHUCK • WITH INTEGRATED PNEUMATIC CYLINDER	170

V SPEZIAL FUTTER
SPECIAL CHUCKS — 172-178

TYP / TYPE	ANZAHL DER BACKEN / NUMBER OF JAWS	BESCHREIBUNG / DESCRIPTION	SEITE / PAGE
2488		VERZAHNUNG 90° • AUSGLEICHSFUTTER SERRATION 90° • WITH CENTERING INSERT	172-173
2406		FÜR AUTOMATISCHE DREHMASCHINEN FOR AUTOMATIC LATHES	174-175
2534-L		SPEZIALANTRIEB • SELBSTZENTRIERENDES FUTTER GEAR TRANSMISSION SYSTEM • SELF-CENTERING SCROLL CHUCKS	176
2534-P		SPEZIALANTRIEB • SELBSTZENTRIERENDES FUTTER GEAR TRANSMISSION SYSTEM • SELF-CENTERING SCROLL CHUCKS	176
2615-L		SPEZIALANTRIEB • WESCOTT-FUTTER GEAR TRANSMISSION SYSTEM • WESCOTT CHUCKS	177
2615-P		SPEZIALANTRIEB • WESCOTT-FUTTER GEAR TRANSMISSION SYSTEM • WESCOTT CHUCKS	177
2905-S		SPANNZANGEN KRAFTSPANNFUTTER • SCHNELLSPANNMECHANISMUS COLLET POWER CHUCKS • QUICK CLAMPING MECHANISM	178

VI **HYDRAULIK- UND PNEUMATIKZYLINDER**
HYDRAULIC AND PNEUMATIC CYLINDERS **180-183**

TYP TYPE	BESCHREIBUNG DESCRIPTION	SEITE PAGE
1305-SDC	**HYDRAULIK-HOHLSPANNZYLINDER** HYDRAULIC CYLINDERS WITH THROUGH-HOLE	180-181
1304-SDC	**HYDRAULIK-VOLLSPANNZYLINDER** HYDRAULIC CYLINDERS WITHOUT THROUGH-HOLE	182-183

VII **ZUBEHÖR UND ERSATZTEILE**
SPARE PARTS & ACCESSORIES **184-204**

VIII **TECHNISCHE DATEN**
TECHNICAL DATA **205-206**

BESCHREIBUNG DER PIKTOGRAMME
PICTOGRAM DESCRIPTION

Spindelaufnahme:
Type of mounting:



Zylindrische Zentrieraufnahme (DIN 6353)
Plain Back Mounting (DIN 6353)



Kurzkegelaufnahme mit Verschraubung von vorne
Type A Mounting



Kurzkegelaufnahme mit Stehbolzen (BAYONET)
Type C Mounting (BAYONET)

Anzahl der Backen:
Number of jaws:



2-Backen
2-jaw



3-Backen
3-jaw



4-Backen
4-jaw

Drehrichtung des Futters:
Chuck rotation direction:



Links
Left



Rechts
Right

Art der Backen:
Type of jaws:



Einteilige Backen
Solid jaws



Geteilte Backen
2-piece jaws

Spitzverzahnung:
Serration:



90°
90°



60° - kompatibel mit Kitagawa
60° - interchangeable with Kitagawa

Mit pneumatischem Zylinder:
With pneumatic cylinder:



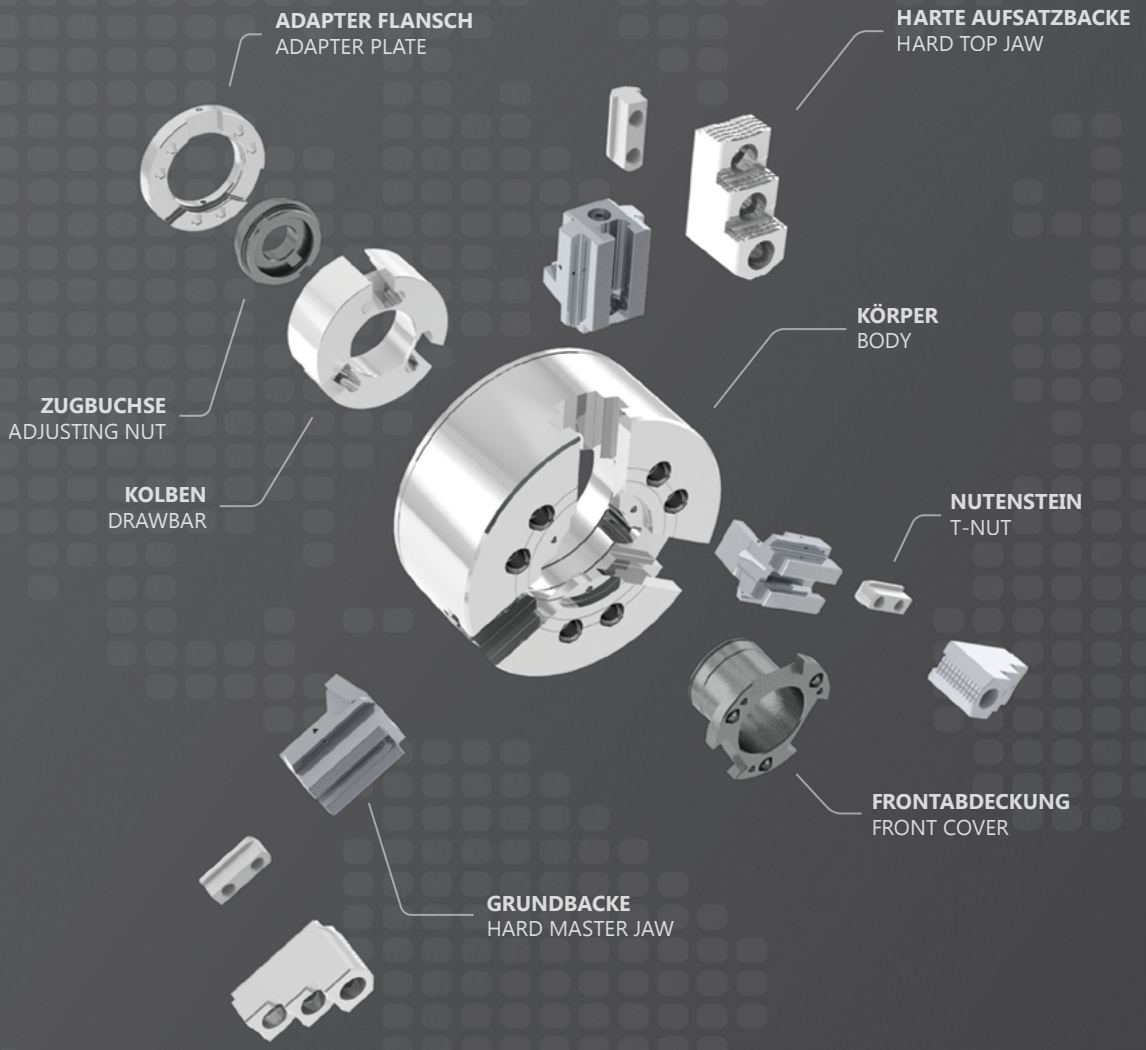

Sowohl unsere Kraftspannfutter als auch die Spezialfutter sind aus hochwertigem geschmiedetem Legierungsstahl gefertigt. Sie sind nicht nur extrem belastbar und enorm langlebig, sondern zeichnen sich auch durch maximale Spann- und Wiederholgenauigkeiten aus.
Alle BISON Kraftspannfutterkörper sind auf 60 HRC gehärtet. Die Körper und alle relevanten Bauteile sind geschliffen, um bestmögliche mechanische Eigenschaften zu erzielen.
Das Resultat ist ein stabiles Spannfutter mit optimalem Preis-/ Leistungsverhältnis.

BISON- Durability you can rely on!

Our Power Chucks as well as our Special Chucks are made from high quality forged alloy steel. They have not only a high load carrying capacity and durability, but also a high gripping accuracy and repeatability. All BISON Power Chuck bodies are carbonized and hardened to 60 HRC.
The bodies and relevant working parts are finely ground, enabling the final product to be precise with excellent mechanical properties. The result is a rugged chuck with the most effective price/performance ratio in the market.

BISON- Durability you can rely on!

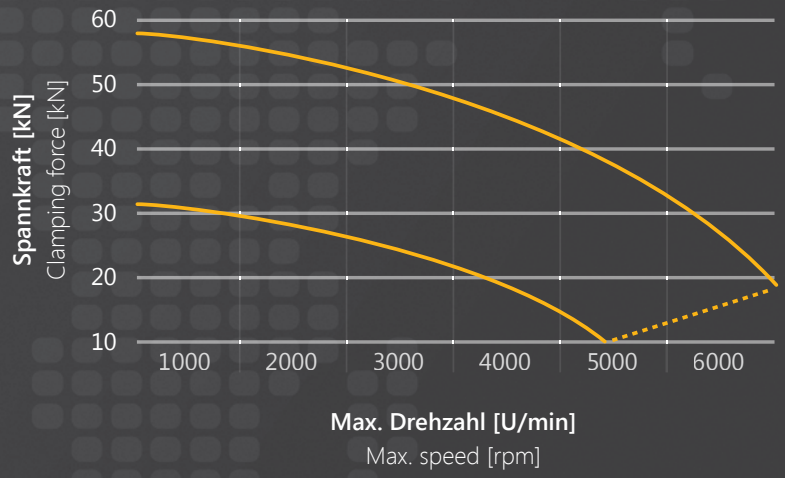

2305

KRAFTSPANNFUTTER MIT BACKENSCHNELLWECHSELSYSTEM

POWER CHUCK WITH QUICK JAW CHANGE SYSTEM

NEUHEIT
NEW

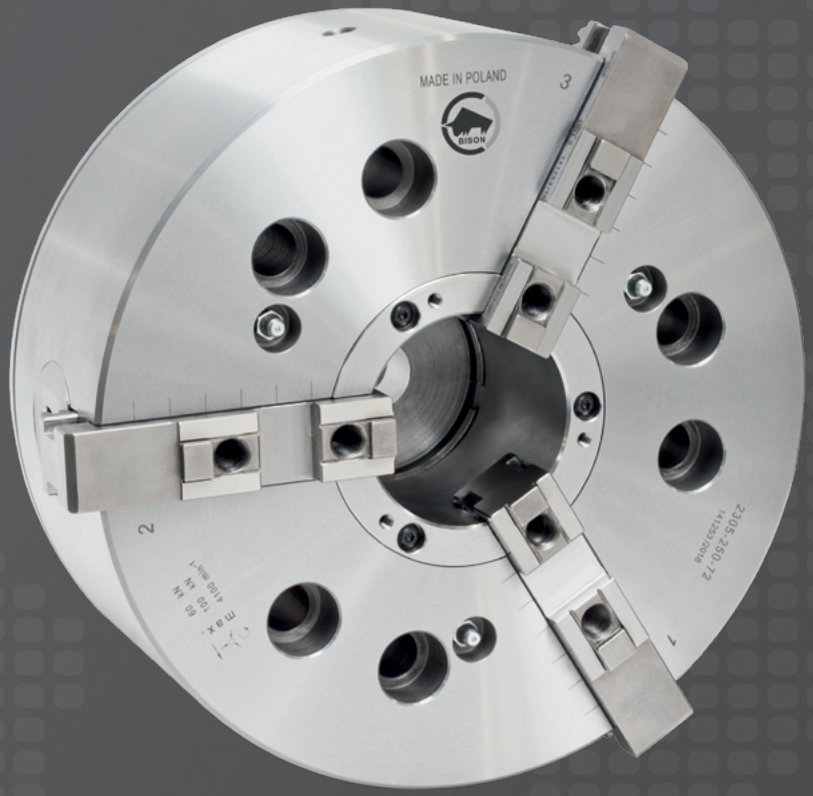





Tauschen Sie die Backen aus in weniger als einer Minute!
Replace jaws in less than one minute!

Eigenschaften:

- - Schneller Backenwechsel
- - Hergestellt aus hochwertigem legiertem Stahl, um Langlebigkeit und Verschleißfestigkeit zu gewährleisten
- - Harte Grund- und austauschbare Aufsatzbacken, die mit dem Forkardt-System kompatibel sind
- - Austauschbare Aufsatzbacken geschützt gegen Herausfallen

- Features:
- - Quick Jaw Change
- - Made with high grade alloy steel to ensure durability and wear resistance
- - Master Jaws and Exchangeable Top Jaws compatible with Forkardt system
- - Exchangeable Top Jaws protected from falling out

Backen passend zu Futter:
Jaws matching the chucks:

	Artikel Nr. Code No.	Backen Typ Jaws type	Futtergröße Chuck Size	Seite Page
Harte aufsatzbacken Hard top jaws	398531086700	SGT 200 F	2305-200	198
	398531087000	SGT 250 F	2305-250;315	198
	398531088200	SGT 315 F	2305-400	198
Weiche aufsatzbacken Soft top jaws	398525443000	SGM 200 F	2305-200	198
	398525449700	SGM 250 F	2305-250;315	198
	398525458600	SGM 315 F	2305-400	198
Harte einteilige backen Hard solid jaws	398530935500	SJT 200 F	2305-200	198
	398530945700	SJT 250 F	2305-250;315	198
	398530955900	SJT 315 F	2305-400	198
Weiche monoblockbacken Soft solid jaws	398531165100	SJM 200 F	2305-200	199
	398531145800	SJM 250 F	2305-250;315	199
	398531175300	SJM 315 F	2305-400	199
Harte grundbacken Hard master jaws	398530995600	SP 200 F	2305-200	199
	398531005000	SP 250 F	2305-250;315	199
	398531015100	SP 315 F	2305-400	199

Artikel Nr. Code No.		● 352305020700	● 352305030900	● 352305040000	● 352305050200
Typ Type		**2305-200-45**	**2305-250-72**	**2305-315-91**	**2305-400-110**
A		206	257	315	400
B		89	106	106	133
C		90	107	107	135
D H6		170	220	300	300
E		6	6	6	6
F		133,4	171,4	235	235
G		6xM12	6xM16	6xM20	6xM20
H		20	28	31	30
J		20	25	25	25
K		57	86	108	130
L max.		M52x2	M80x2	M100x2	M120x2
Max. Kolbenhub Max. Drawbar stroke	**M**	20	23	23	28
O		24	28	28	40
P		45	72	91	110
R		73	100	122	146
Verzahnung Serration pitch	**S**	4,8	6	6	7
T		3	3	3	3
U min.		5	5	4	5
U max.		25	28	27	33
max. Backenhub max. Jaw stroke	**a**	7,2	8,3	8,3	10
b		20	20	20	26
c		37	54	54	55
d		M8x1	M12x1.5	M12x1,5	M12x1,5
e		40	40	40	54
f		90	110	110	125
g		10	12	12	12
h		22	26	26	32
Backenausführungen Jaws type		F200	F250	F250	F315
Max. Betätigungskraft [kN] Max. pulling force [kN]		45	60	60	80
Max. Gesamtspannkraft [kN] Max. clamping force [kN]		84	120	120	160
Max. Drehzahl [rpm] Max. speed [rpm]		5500	4500	3500	2500
Massenträgheitsmoment [kgm²] Moment of inertia [kgm²]		0,09	0,31	1,9	4
Gewicht ohne Aufsatzbacken [kg] Weight without top jaws [kg]		20	35	54	112

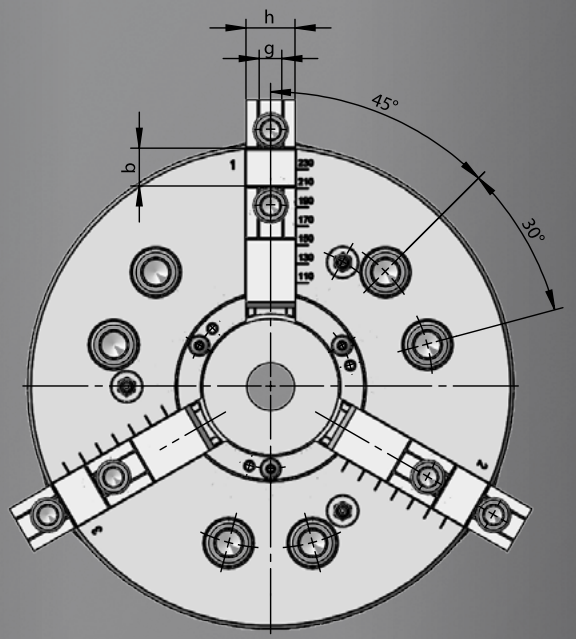

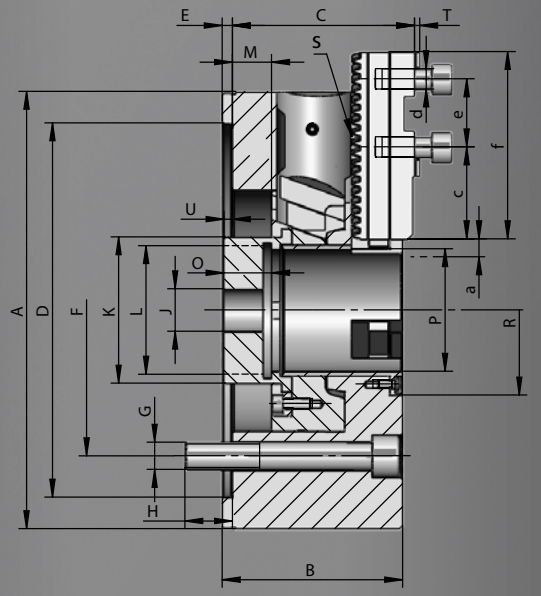

2105-K

KOMPATIBEL MIT KITAGAWA TYP BT200
INTERCHANGEABLE WITH KITAGAWA TYPE BT200



- Gefertigt aus hochlegiertem Stahl für höhere Steifigkeit und langfristige Verschleißfestigkeit
- Das einzigartige Konstruktionsprinzip gewährleistet eine hervorragende direkte Kraftübertragung zu den Grundbacken – Spannkraftverlusten durch auftretende Fliehkräfte wird effektiv entgegengewirkt
- Gehärtete und geschliffene Oberflächen aller relevanten Baugruppen sichern anhaltende Spann- und Wiederholgenauigkeiten
- Grundbacken mit Auswurfsicherung
- Zentralschmierung für Futterkörper und Grundbacken
- Wuchtgüte G 6,3

- Manufactured from high grade alloy steel which extends machine life while providing higher rigidity and greater wear resistance
- The drawbar design results in its rigid structure and enables direct power transmission to the master jaws in direct area of jaw guideways – effective counteracting of the loss of gripping force and resulting in high power transmission efficiency
- Hardened and ground working surfaces ensure longer life with maintained accuracy and repeatability
- Master jaws secured against throw-off
- Master jaws lubricated directly
- Unbalance G 6,3

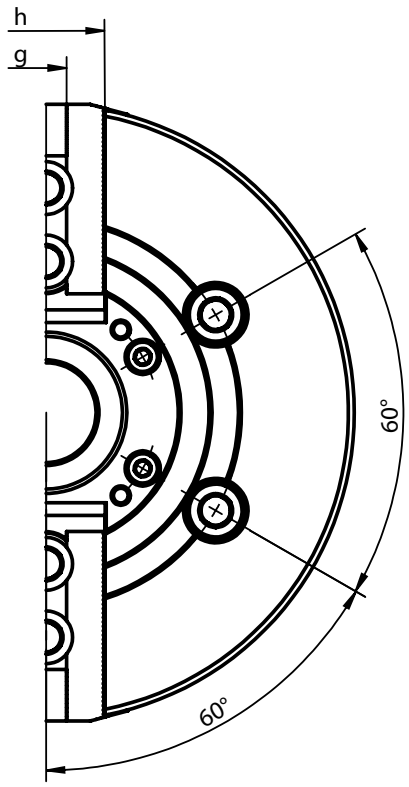

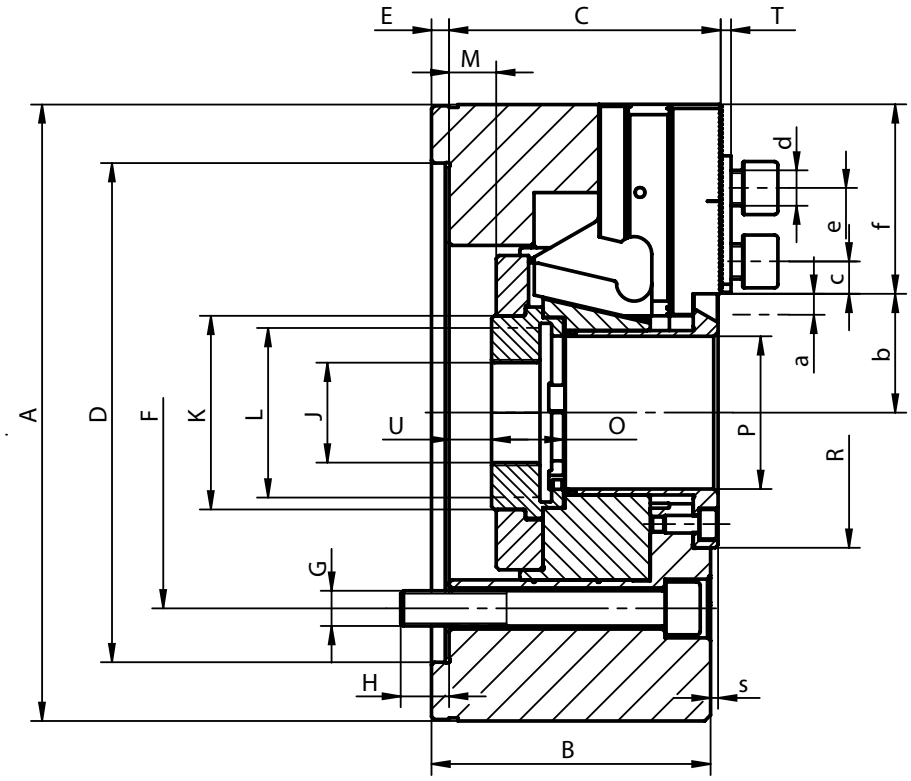

Standard Zubehör
Standard Accessories

Weiche aufsatzbacken
Soft top jaws

Backenbefestigungsschrauben und Nutensteine
Mounting screws for chuck and jaw, T-nuts

Ringschraube (für Ø >200mm)
Eye bolt (for Ø >200mm)

Artikel Nr. Code No.		○ 352105330900	○ 352105350200	○ 352105360400	○ 352105381000
Typ Type		**2105-160-45K SGM**	**2105-200-52K SGM**	**2105-250-75K SGM**	**2105-315-91K SGM**
A		169	210	254	315
B		81	95	106	108
C		79	93	104	106,5
Aufnahme Mounting	**D H6**	140	170	220	220
E		6	6	6	6
F		104,8	133,4	171,4	171,4
G		4 x M10	4 x M12	4 x M16	4 x M16
H		13,5	16,5	18	27
J		20	20	25	25
K		60	66	94	108
L max.		M55 x 2,0	M60 x 2,0	M85 x 2,0	M100 x 2,0
Max. Kolbenhub Max. drawbar stroke	**M**	16 (13/-3)	22,5 (16/-6,5)	27 (19,5/-7,5)	27 (23/-4)
O		19	20,5	25	28
P		45	52	75	91
R		70	92	117	134
S		2,6	2,6	2,6	0,6
T		3	3	3	2,5
U min.		-5	-8	-18,5	-19
U max.		11	14,5	8,5	8
Max. Backenhub Jaw stroke	**a**	3,5	5	6	6
Spitzverzahnung Serration		1,5x60°	1,5x60°	1,5x60°	1,5x60°
b min.		30,2	35,5	47,9	56,9
b max.		33,7	40,5	53,9	62,8
c min.		9	10,5	11,7	13,2
c max.		25,5	33	41,7	60
d		M10	M12	M12	M16
e		20	25	30	30
f		51	64,5	73	94
g H7		12	14	16	21
h		38	40	45	52
Max. Betätigungskraft [kN] Max. pulling force [kN]		15	25	31	38
Max. Gesamtspannkraft [kN] Max. clamping force [kN]		38	62	80	96
Max. Drehzahl [U/min] Max. speed [rpm]		6.000	5.000	4.200	3.300
Massenträgheitsmoment [kgm²] Moment of inertia [kgm²]		0,056	0,165	0,315	0,779
Gewicht ohne Aufsatzbacken [kg] Weight without top jaws [kg]		12	22	35	57

Alle Futter auf Anfrage auch in grösseren Ausführungen lieferbar! ▪ Larger sizes available upon request!

2405



- Gefertigt aus hochlegiertem Stahl für höhere Steifigkeit und langfristige Verschleißfestigkeit
- Das einzigartige Konstruktionsprinzip gewährleistet eine hervorragende direkte Kraftübertragung zu den Grundbacken – Spannkraftverlusten durch auftretende Fliehkräfte wird effektiv entgegengewirkt
- Gehärtete und geschliffene Oberflächen aller relevanten Baugruppen sichern anhaltende Spann- und Wiederholgenauigkeiten
- Grundbacken mit Auswurfsicherung
- Zentralschmierung für Futterkörper und Grundbacken
- Wuchtgüte G 6,3
- Ab einem Ø von 500mm mit zusätzlichen T-Nuten

- Manufactured from high grade alloy steel which extends machine life while providing higher rigidity and greater wear resistance
- The drawbar design results in its rigid structure and enables direct power transmission to the master jaws in direct area of jaw guideways – effective counteracting of the loss of gripping force and resulting in high power transmission efficiency
- Hardened and ground working surfaces ensure longer life with maintained accuracy and repeatability
- Master jaws secured against throw-off
- Master jaws lubricated directly
- Unbalance G 6,3
- Chucks with Ø 500mm and greater are equipped with T-slots

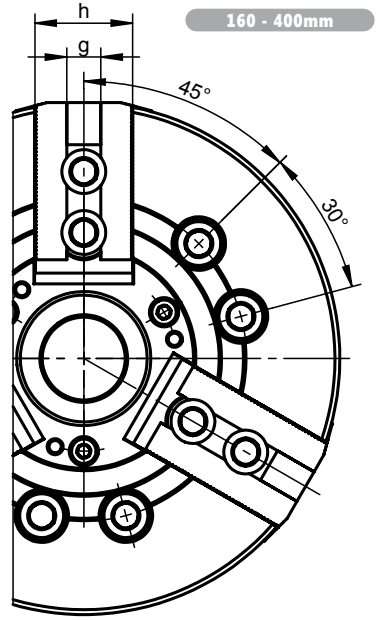

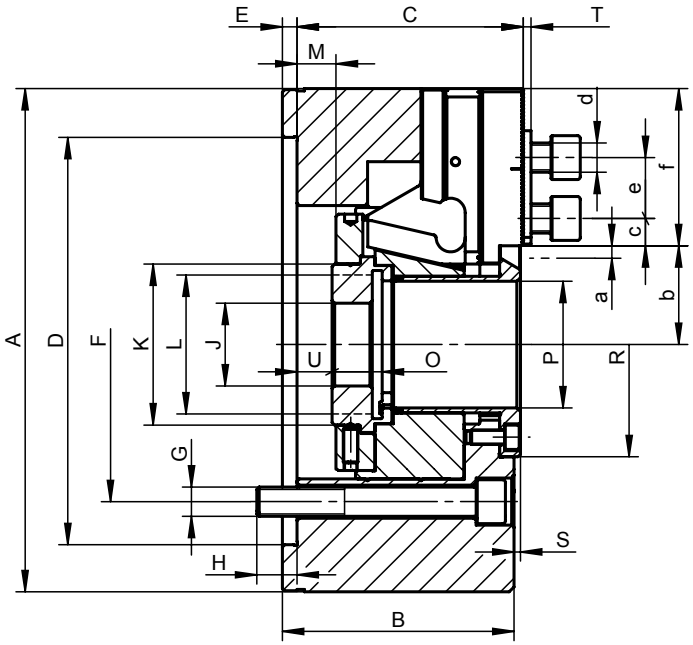

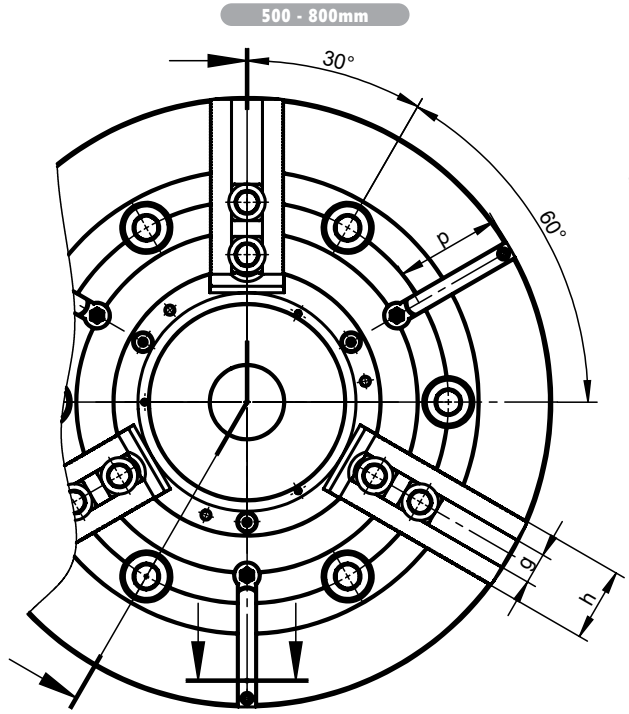

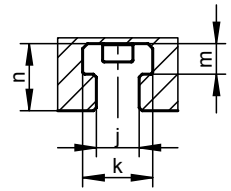

Standard Zubehör
Standard Accessories

Weiche aufsatzbacken
Soft top jaws

Backenbefestigungsschrauben und Nutensteine
Mounting screws for chuck and jaw, T-nuts

Ringschraube (für Ø >200mm)
Eye bolt (for Ø >200mm)

Artikel Nr. Code No.		○ 352405233500	● 352405235000	● 352405237600	● 352405239100	● 352405241100
Typ Type		**2405-160-45 SGM**	**2405-200-52 SGM**	**2405-250-75 SGM**	**2405-315-91 SGM**	**2405-400-120 SGM**
A		169	210	254	315	400
B		81	95	106	108	130
C		79	93	104	106,5	126,5
Aufnahme Mounting	**D H6**	140	170	220	220	300
E		6	6	6	6	6
F		104,8	133,4	171,4	171,4	235,0
G		6 x M10	6 x M12	6 x M16	6 x M16	6 x M20
H		13,5	16,5	18	27	28
J		20	20	25	25	60
K		60	66	94	108	140
L max.		M55 x 2,0	M60 x 2,0	M85 x 2,0	M100 x 2,0	M130 x 2,5
Max. Kolbenhub Max. drawbar stroke	**M**	16 (13/-3)	22,5 (16/-6,5)	27 (19,5/-7,5)	27 (23/-4)	34 (23/-11)
O		19	20,5	25	28	39
P		45	52	75	91	120
R		70	92	117	134	164
S		2,6	2,6	2,6	0,6	0,5
T		3	3,5	3,5	3,5	4
U min.		-5	-8	-18,5	-19	-23,0
U max.		11	14,5	8,5	8	11,0
Max. Backenhub Jaw stroke	**a**	3,5	5	6	6	7,85
Spitzverzahnung Serration		1/16"x90°	1/16"x90°	1/16"x90°	1/16"x90°	3/32"x90°
b min.		30,2	35,5	47,9	56,9	74,65
b max.		33,7	40,5	53,9	62,9	82,5
c min.		9	9,5	12,4	12,5	15
c max.		25	33	41	55	58
d		M12	M12	M16	M16	M20
e		24	24,5	32	32	43
f		51	64,5	73	94	115
g H7		17	17	21	21	25,5
h		38	40	45	52	60
j		-	-	-	-	-
k		-	-	-	-	-
m		-	-	-	-	-
n		-	-	-	-	-
p		-	-	-	-	-
Max. Betätigungskraft [kN] Max. pulling force [kN]		22	34	43	56	71
Max. Gesamtspannkraft [kN] Max. clamping force [kN]		57	86	111	144	180
Max. Drehzahl [U/min] Max. speed [rpm]		6.000	5.000	4.200	3.300	2.500
Massenträgheitsmoment [kgm²] Moment of inertia [kgm²]		0,057	0,15	0,31	0,73	2,15
Gewicht ohne Aufsatzbacken [kg] Weight without top jaws [kg]		12	23	38	60	117

Alle Futter auf Anfrage auch in grösseren Ausführungen lieferbar! ▪ Larger sizes available upon request!

2405 ZW

GROSSE DURCHGANGSBOHRUNG
LARGE THROUGH-HOLE



- **Gefertigt aus hochlegiertem Stahl für höhere Steifigkeit und langfristige Verschleißfestigkeit**
- **Das einzigartige Konstruktionsprinzip gewährleistet eine hervorragende direkte Kraftübertragung zu den Grundbacken – Spannkraftverlusten durch auftretende Fliehkräfte wird effektiv entgegengewirkt**
- **Gehärtete und geschliffene Oberflächen aller relevanten Baugruppen sichern anhaltende Spann- und Wiederholgenauigkeiten**
- **Grundbacken mit Auswurfsicherung**
- **Zentralschmierung für Futterkörper und Grundbacken**
- **Wuchtgüte G 6,3**
- **Ab einem Ø von 500mm mit zusätzlichen T-Nuten**

- Manufactured from high grade alloy steel which extends machine life while providing higher rigidity and greater wear resistance
- The drawbar design results in its rigid structure and enables direct power transmission to the master jaws in direct area of jaw guideways – effective counteracting of the loss of gripping force and resulting in high power transmission efficiency
- Hardened and ground working surfaces ensure longer life with maintained accuracy and repeatability
- Master jaws secured against throw-off
- Master jaws lubricated directly
- Unbalance G 6,3
- Chucks with Ø 500mm and greater are equipped with T-slots

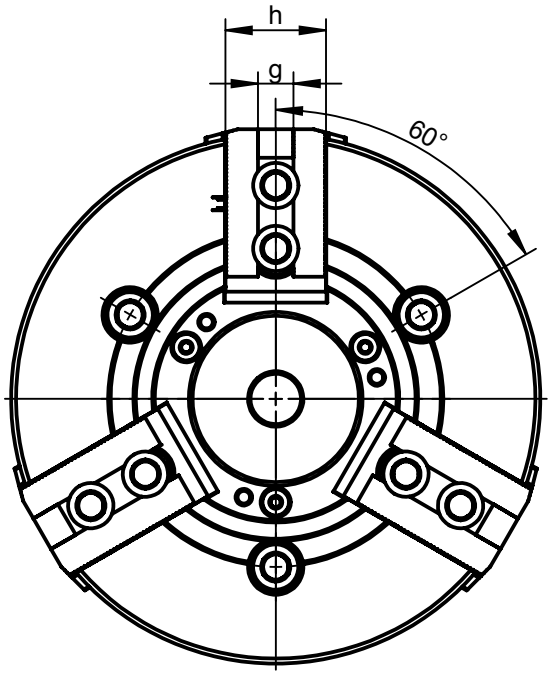

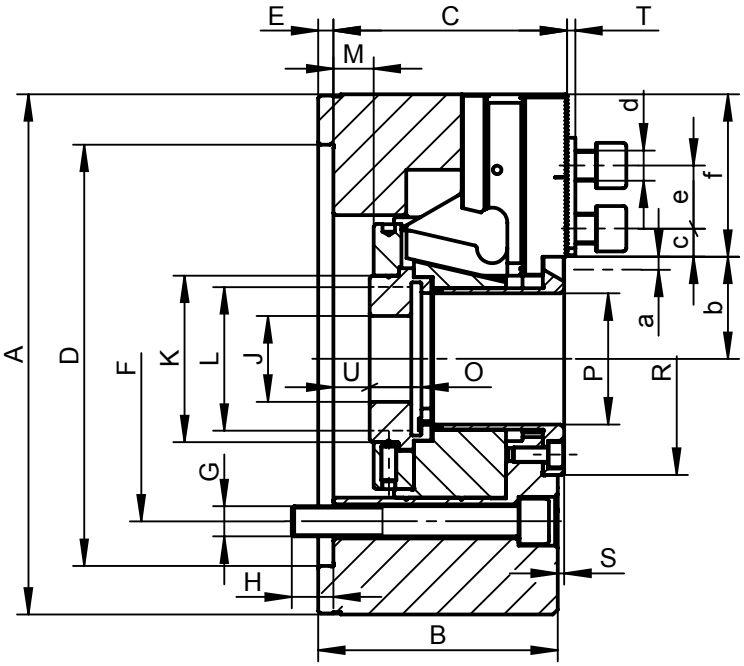

Standard Zubehör
Standard Accessories

Weiche aufsatzbacken
Soft top jaws

Backenbefestigungsschrauben und Nutensteine
Mounting screws for chuck and jaw, T-nuts

Ringschraube (für Ø >200mm)
Eye bolt (for Ø >200mm)

Artikel Nr. Code No.		**352405236300**	**352405238900**
Typ Type		**2405-200-66 SGM**	**2405-250-81 SGM**
A		210	254
B		95	106
C		93	104
Aufnahme Mounting	**D H6**	170	220
E		6	6
F		133,4	171,4
G		3 x M12	3 x M16
H		16,5	18
J		20	25
K		86	96
L max.		M75 x 2	M90 x 2
Max. Kolbenhub Max. drawbar stroke	**M**	22,5 (16/-6,5)	27 (19,5/-7,5)
O		20,5	25
P		66	81
R		98	123
S		2,6	2,6
T		3,5	3,5
U min.		-8	-18,5
U max.		14,5	8,5
Max. Backenhub Jaw stroke	**a**	5	6
Spitzverzahnung Serration		1/16"x90°	1/16"x90°
b min.		43,5	50
b max.		48,5	56
c min.		9,5	12,4
c max.		29	41
d		M12	M16
e		24,5	32
f		58,5	73
g H7		17	21
h		40	45
Max. Betätigungskraft [kN] Max. pulling force [kN]		34	43
Max. Gesamtspannkraft [kN] Max. clamping force [kN]		86	111
Max. Drehzahl [U/min] Max. speed [rpm]		5.000	4.200
Massenträgheitsmoment [kgm²] Moment of inertia [kgm²]		0,15	0,31
Gewicht ohne Aufsatzbacken [kg] Weight without top jaws [kg]		21	33,5

Alle Futter auf Anfrage auch in grösseren Ausführungen lieferbar! ▪ Larger sizes available upon request!

2405-K

KOMPATIBEL MIT KITAGAWA TYP B-200
INTERCHANGEABLE WITH KITAGAWA TYPE B-200



- Gefertigt aus hochlegiertem Stahl für höhere Steifigkeit und langfristige Verschleißfestigkeit
- Das einzigartige Konstruktionsprinzip gewährleistet eine hervorragende direkte Kraftübertragung zu den Grundbacken – Spannkraftverlusten durch auftretende Fliehkräfte wird effektiv entgegengewirkt
- Gehärtete und geschliffene Oberflächen aller relevanten Baugruppen sichern anhaltende Spann- und Wiederholgenauigkeiten
- Grundbacken mit Auswurfsicherung
- Zentralschmierung für Futterkörper und Grundbacken
- Wuchtgüte G 6,3
- Ab einem Ø von 500mm mit zusätzlichen T-Nuten

- Manufactured from high grade alloy steel which extends machine life while providing higher rigidity and greater wear resistance
- The drawbar design results in its rigid structure and enables direct power transmission to the master jaws in direct area of jaw guideways – effective counteracting of the loss of gripping force and resulting in high power transmission efficiency
- Hardened and ground working surfaces ensure longer life with maintained accuracy and repeatability
- Master jaws secured against throw-off
- Master jaws lubricated directly
- Unbalance G 6,3
- Chucks with Ø 500mm and greater are equipped with T-slots

135 - 400mm

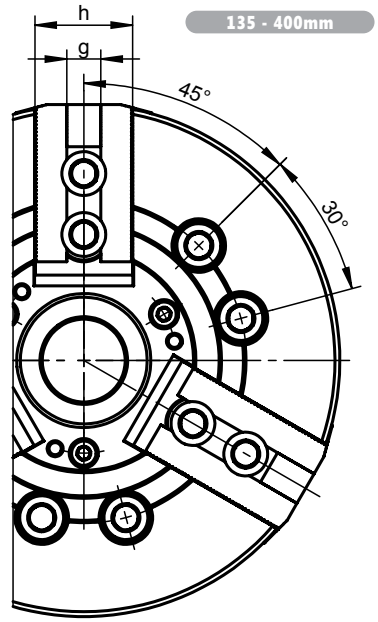

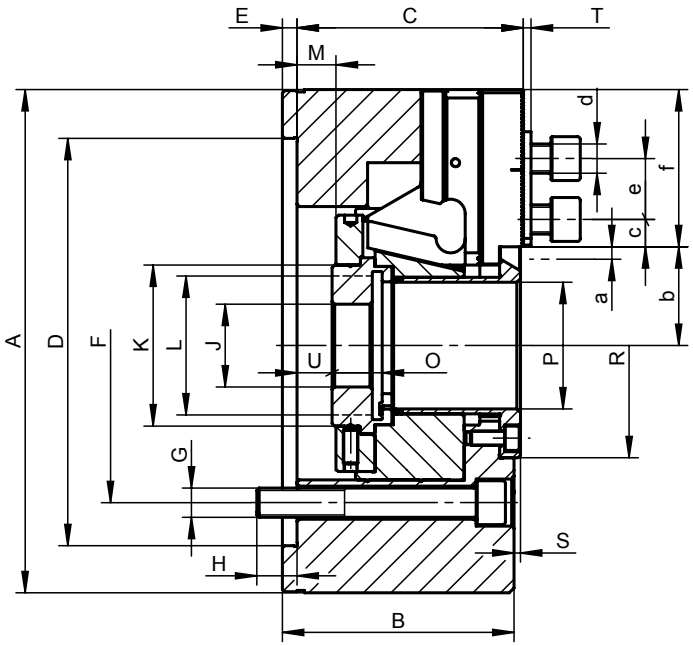

500 - 800mm

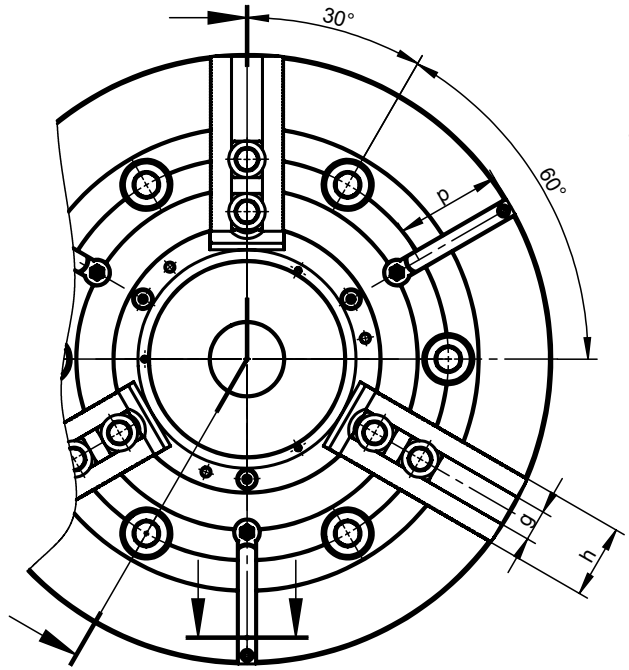

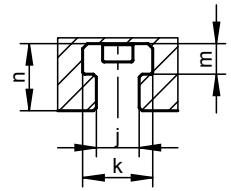

Standard Zubehör
Standard Accessories

Weiche aufsatzbacken
Soft top jaws

Backenbefestigungsschrauben und Nutensteine
Mounting screws for chuck and jaw, T-nuts

Ringschraube (für Ø >200mm)
Eye bolt (for Ø >200mm)

Artikel Nr. Code No.		○ 352405201400	● 352405203000	● 352405205500	● 352405207000	● 352405209600	● 352405211600	● 352405212900	○ 352405213100	● 352405214400
Typ Type		**2405-135-34K SGM**	**2405-160-45K SGM**	**2405-200-52K SGM**	**2405-250-75K SGM**	**2405-315-91K SGM**	**2405-400-120K SGM**	**2405-500-160K SGM**	**2405-630-200K SGM**	**2405-800-255K SGM**
A		135	169	210	254	315	400	500	630	800
B		60	81	95	106	108	130	127	160	160
C		59,5	79	93	104	106,5	126,5	127	158	158
Aufnahme Mounting	**D H6**	110	140	170	220	220	300	380	520	520
E		4	6	6	6	6	6	6	8	8
F		82,6	104,8	133,4	171,4	171,4	235,0	330,2	463,6	463,6
G		3 x M10	6 x M10	6 x M12	6 x M16	6 x M16	6 x M20	6 x M24	6 x M24	6 x M24
H		14,5	13,5	16,5	18	27	28	35	34	34
J		12	20	20	25	25	60	60	60	60
K		45	60	66	94	108	140	182	230	284
L max.		M40 x 1,5	M55 x 2,0	M60 x 2,0	M85 x 2,0	M100 x 2,0	M130 x 2,5	M170 x 3,0	M200 x 3,0	M250 x 3,0
Max. Kolbenhub Max. drawbar stroke	**M**	10 (10/0)	16 (13/-3)	22,5 (16/-6,5)	27 (19,5/-7,5)	27 (23/-4)	34 (23/-11)	34,5 (16,8/-17,7)	44 (44/0)	44 (44/0)
O		20	19	20,5	25	28	39	43	46	46
P		34	45	52	75	91	120	160	200	255
R		56	70	92	117	134	164	220	275	330
S		1,5	2,6	2,6	2,6	0,6	0,5	3,0	4,1	4,1
T		2	3	3	3	2,5	5	4	4	4
U min.		-9,5	-5	-8	-18,5	-19	-23	-32,5	-22,0	-22,0
U max.		0,5	11	14,5	8,5	8	11	2	22,0	22,0
Max. Backenhub Jaw stroke	**a**	2,7	3,5	5	6	6	7,85	8	10	10
Spitzverzahnung Serration		1,5x60°	1,5x60°	1,5x60°	1,5x60°	1,5x60°	1,5x60°	3X60°	3X60°	3X60°
b min.		24	30,2	35,5	47,9	56,9	74,65	97	134	162
b max.		26,8	33,7	40,5	53,9	62,9	82,5	105	144	172
c min.		7	9	10,5	11,7	13,2	12,5	16	16	16
c max.		20	25,5	33	41,7	60	51,5	86	116	166
d		M8	M10	M12	M12	M16	M20	M20	M20	M20
e		14	20	25	30	30	43	43	43	43
f		40,5	51	64,5	73	94	115	143,5	170	225
g H7		10	12	14	16	21	25,5	25	25	25
h		25	38	40	45	52	60	60	70	70
j		-	-	-	-	-	-	14	22	22
k		-	-	-	-	-	-	23	37	37
m		-	-	-	-	-	-	10	16	16
n		-	-	-	-	-	-	21	35	35
p		-	-	-	-	-	-	87	100	160
Max. Betätigungskraft [kN] Max. pulling force [kN]		17,5	22	34	43	56	71	90	100	100
Max. Gesamtspannkraft [kN] Max. clamping force [kN]		36	57	86	111	144	180	200	200	200
Max. Drehzahl [U/min] Max. speed [rpm]		7.000	6.000	5.000	4.200	3.300	2.500	1.600	1.200	800
Massenträgheitsmoment [kgm²] Moment of inertia [kgm²]		0,018	0,057	0,15	0,31	0,73	2,15	5	16	48
Gewicht ohne Aufsatzbacken [kg] Weight without top jaws [kg]		6	12	23	38	60	117	166	320	535

Alle Futter auf Anfrage auch in grösseren Ausführungen lieferbar! ▪ Larger sizes available upon request!

2405-K ZW

KOMPATIBEL MIT KITAGAWA TYP BB200
INTERCHANGEABLE WITH KITAGAWA TYPE BB200

GROSSE DURCHGANGSBOHRUNG
LARGE THROUGH-HOLE



- **Gefertigt aus hochlegiertem Stahl für höhere Steifigkeit und langfristige Verschleißfestigkeit**
- **Das einzigartige Konstruktionsprinzip gewährleistet eine hervorragende direkte Kraftübertragung zu den Grundbacken – Spannkraftverlusten durch auftretende Fliehkräfte wird effektiv entgegengewirkt**
- **Gehärtete und geschliffene Oberflächen aller relevanten Baugruppen sichern anhaltende Spann- und Wiederholgenauigkeiten**
- **Grundbacken mit Auswurfsicherung**
- **Zentralschmierung für Futterkörper und Grundbacken**
- **Wuchtgüte G 6,3**
- **Ab einem Ø von 500mm mit zusätzlichen T-Nuten**

- Manufactured from high grade alloy steel which extends machine life while providing higher rigidity and greater wear resistance
- The drawbar design results in its rigid structure and enables direct power transmission to the master jaws in direct area of jaw guideways – effective counteracting of the loss of gripping force and resulting in high power transmission efficiency
- Hardened and ground working surfaces ensure longer life with maintained accuracy and repeatability
- Master jaws secured against throw-off
- Master jaws lubricated directly
- Unbalance G 6,3
- Chucks with Ø 500mm and greater are equipped with T-slots

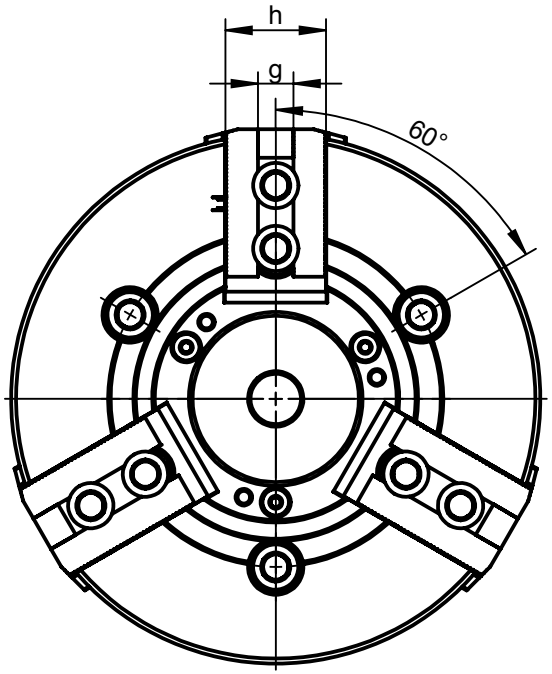

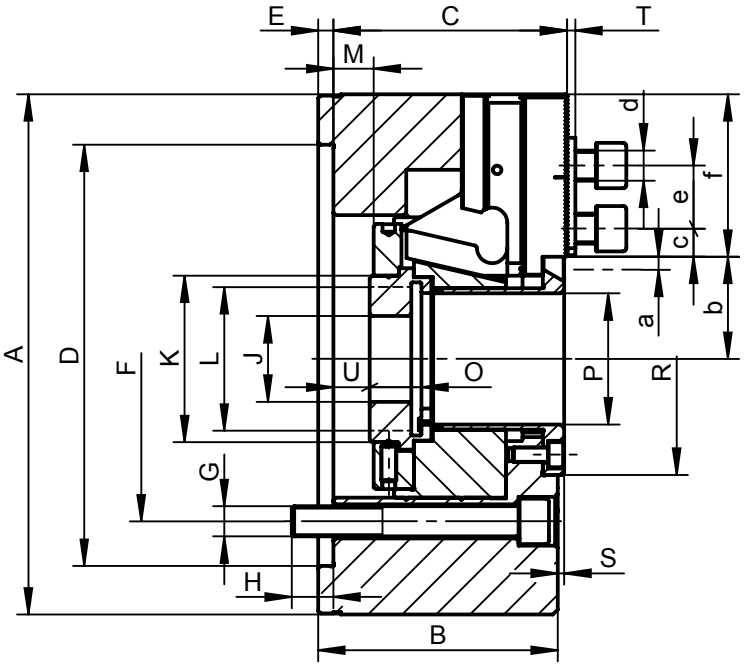

Standard Zubehör
Standard Accessories

Weiche aufsatzbacken
Soft top jaws

Backenbefestigungsschrauben und Nutensteine
Mounting screws for chuck and jaw, T-nuts

Ringschraube (für Ø >200mm)
Eye bolt (for Ø >200mm)

Artikel Nr. Code No.		○ 352405204200	● 352405206800	○ 352405208300	○ 352405210300
Typ Type		**2405-160-53K SGM**	**2405-200-66K SGM**	**2405-250-81K SGM**	**2405-315-110K SGM**
A		169	210	254	315
B		81	95	106	108
C		79	93	104	106,5
Aufnahme Mounting	**D H6**	140	170	220	300
E		6	6	6	6
F		104,8	133,4	171,4	235
G		3 x M10	3 x M12	3 x M16	3 x M20
H		13,5	16,5	18	29
J		20	20	25	25
K		68	86	96	130
L max.		M62x2	M75x2	M90x2	M120x2
Max. Kolbenhub Max. drawbar stroke	**M**	16 (13/-3)	22,5 (16/-6,5)	27 (19,5/-7,5)	27 (23/-4)
O		19	20,5	25	28
P		53	66	81	110
R		78	98	123	154
S		2,6	2,6	2,6	0,6
T		3	3	3	2,5
U min.		-5	-8	-18,5	-19
U max.		11	14,5	8,5	8
Max. Backenhub Jaw stroke	**a**	3,5	5	6	6
Spitzverzahnung Serration		1,5x60°	1,5x60°	1,5x60°	1,5x60°
b min.		34	43,5	50	67
b max.		37,5	48,5	56	73
c min.		9	10,5	11,7	13,2
c max.		24	29	41,7	54
d		M10	M12	M12	M16
e		20	25	30	30
f		47,5	58,5	73	85
g H7		12	14	16	21
h		38	40	45	52
Max. Betätigungskraft [kN] Max. pulling force [kN]		22	34	43	56
Max. Gesamtspannkraft [kN] Max. clamping force [kN]		57	86	111	144
Max. Drehzahl [U/min] Max. speed [rpm]		6.000	5.000	4.200	3.300
Massenträgheitsmoment [kgm²] Moment of inertia [kgm²]		0.057	0,15	0,31	0,73
Gewicht ohne Aufsatzbacken [kg] Weight without top jaws [kg]		12	21	33,5	55

Alle Futter auf Anfrage auch in grösseren Ausführungen lieferbar! ▪ Larger sizes available upon request!

2405-SWS

MIT BACKENSCHNELLWECHSELSYSTEM
WITH QUICK CHANGE JAW SYSTEM



- Einsetzbar bei Dreh- und Schleifarbeiten
- Reduziert die benötigte Zeit, um die Backen zu ersetzen, auf wenige Sekunden
- Bietet die Möglichkeit, die Aufsatzbacken auf unterschiedliche Spanndurchmesser anzupassen
- Direkte und indirekte Befestigung
- Gehärtete und geschliffene Oberflächen aller relevanten Baugruppen sichern anhaltende Spann- und Wiederholgenauigkeiten
- Hohe Spann- und Wiederholgenauigkeit
- Wuchtgüte G 6,3
- Andere Ausführungen sind auf Anfrage möglich

- Applicable in turning and grinding operations
- Quick change jaw system reduces the time needed to replace the jaws to a few seconds
- Possibility of adjusting the top jaws to different clamping diameters
- Internal and external clamping
- Hardened and ground working surfaces ensure longer life with maintained accuracy and repeatability
- High gripping accuracy and repeatability
- Unbalance G 6,3
- Can be modified according to customer needs

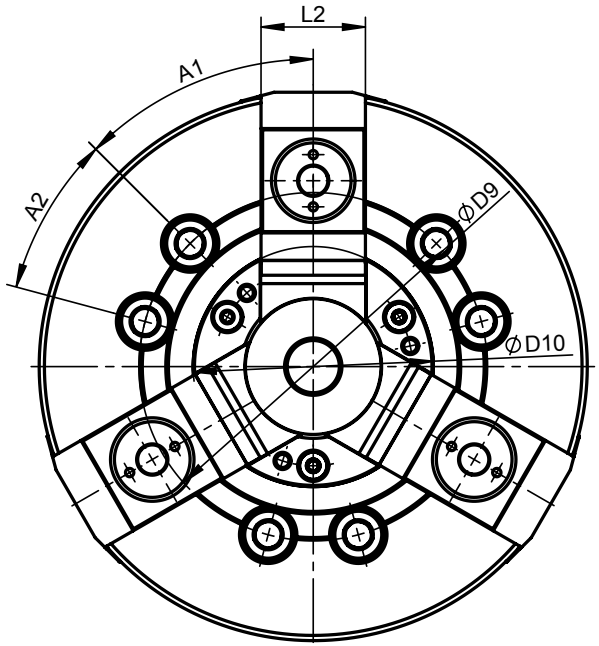

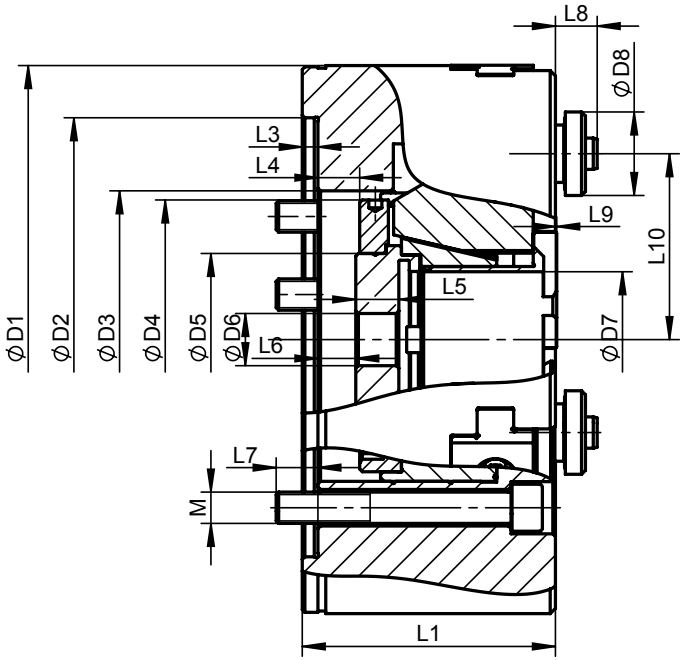

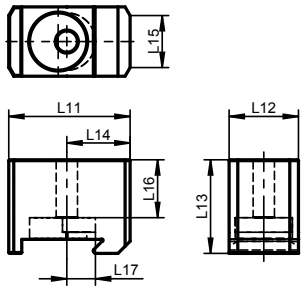

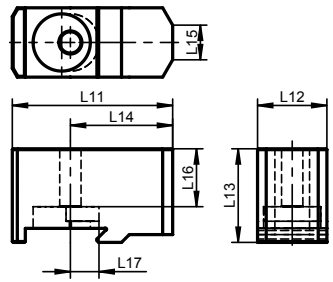

Standard Zubehör
Standard Accessories

2 Satz weiche Aufsatzbacken
2 Set of soft top jaws

Ringschraube (für Ø >200mm)
Eye bolt (for Ø >200mm)

Artikel Nr. Code No.	● 352405543000		● 352405553100		● 352405563300		● 352405573500	
Typ Type	**2405-160-45 SWS**		**2405-200-52 SWS**		**2405-250-75 SWS**		**2405-315-91 SWS**	
D1	169		210		254		315	
D2 (H6)	140		170		220		220	
D3	98		114		148		164	
D4	91		107		142		151	
D5	60		66		94		108	
D6	20		20		25		25	
D7	45		52		75		91	
D8	30		32		32		32	
D9	104,8		133,4		171,4		171,4	
D10	70		92		117		134	
L1	81		97		106		108	
L2	38		40		45		52	
L3	6		6		6		6	
L4	13		16		19,5		23	
L5	15		16,5		21		24	
L6	11		14,5		8,4		7,9	
L7	13,5		16		18		27	
L8	20		16		16		16	
L9	2,6		0,5		2,6		0,6	
L10 max.	59,8		71,2		89,6		108	
M	6 x M10		6 x M12		6 x M16		6 x M16	
A1	45°		45°		45°		45°	
A2	30°		30°		30°		30°	
L11	52	75	70	92,5	75	112	98	144
L12	38		40		45		52	
L13	45		54		54		54	
L14	26	49	36,5	59	39,7	76,7	49	95
L15	28	20	30	20	35	20	35	20
L16	24,4		33,4		33,4		33,4	
L17	15,5		16,5		16,5		16,5	
Max. Backenhub Max. jaw stroke	3,5		5		6		6	
Max. Kolbenhub Max. drawbar stroke	16		22,5		27		27	
Max. Betätigungskraft [kN] Max. pulling force [kN]	22		34		43		56	
Max. Gesamtspannkraft [kN] Max. clamping force [kN]	57		86		111		144	
Max. Drehzahl [U/min] Max. speed [rpm]	6000		5000		4200		3300	
Massenträgheitsmoment [kgm²] Moment of inertia [kgm²]	0,057		0,15		0,31		0,73	
Gewicht ohne Aufsatzbacken [kg] Weight without top jaws [kg]	12		22		34		56	

2605-K

KOMPATIBEL MIT KITAGAWA
INTERCHANGEABLE WITH KITAGAWA



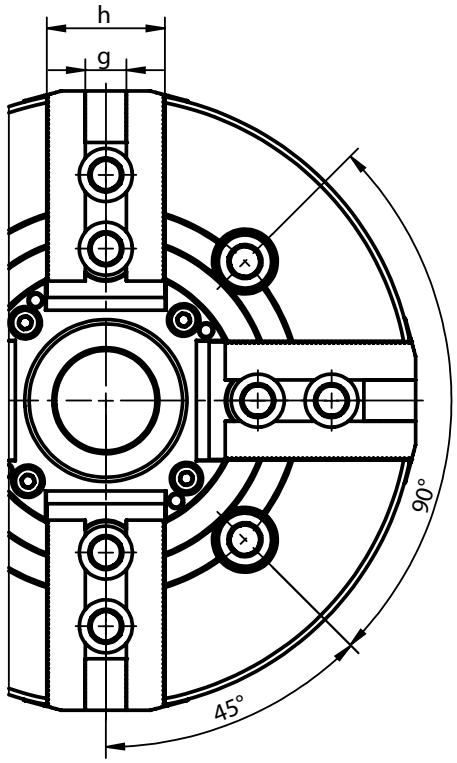

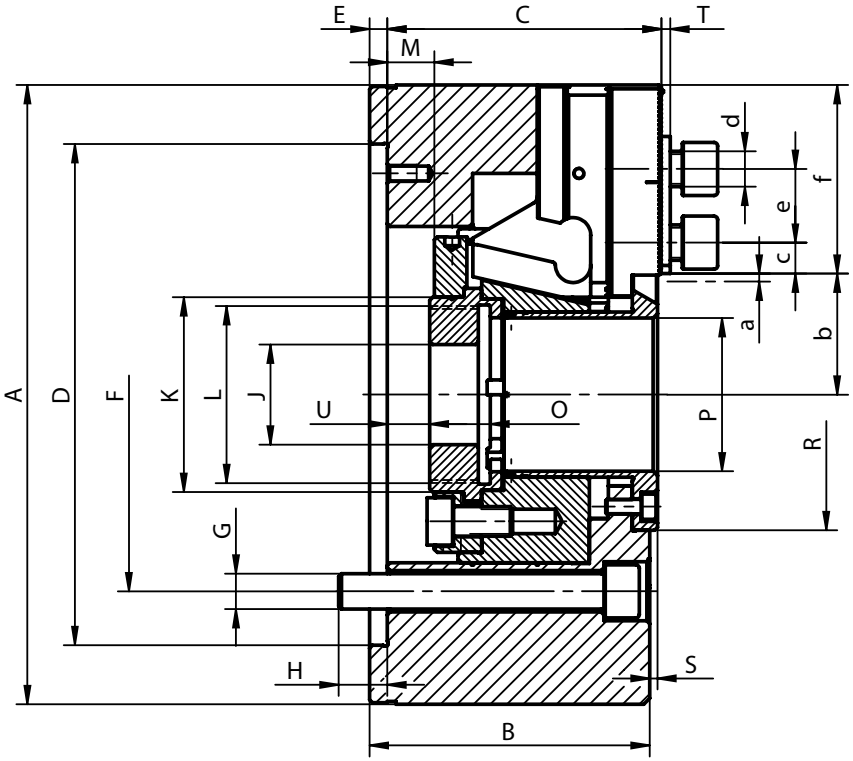

- **Gefertigt aus hochlegiertem Stahl für höhere Steifigkeit und langfristige Verschleißfestigkeit**
- **Das einzigartige Konstruktionsprinzip gewährleistet eine hervorragende direkte Kraftübertragung zu den Grundbacken – Spannkraftverlusten durch auftretende Fliehkräfte wird effektiv entgegengewirkt**
- **Gehärtete und geschliffene Oberflächen aller relevanten Baugruppen sichern anhaltende Spann- und Wiederholgenauigkeiten**
- **Grundbacken mit Auswurfsicherung**
- **Zentralschmierung für Futterkörper und Grundbacken**
- **Wuchtgüte G 6,3**

- Manufactured from high grade alloy steel which extends machine life while providing higher rigidity and greater wear resistance
- The drawbar design results in its rigid structure and enables direct power transmission to the master jaws in direct area of jaw guideways – effective counteracting of the loss of gripping force and resulting in high power transmission efficiency
- Hardened and ground working surfaces ensure longer life with maintained accuracy and repeatability
- Master jaws secured against throw-off
- Master jaws lubricated directly
- Unbalance G 6,3

Standard Zubehör
Standard Accessories

Weiche aufsatzbacken
Soft top jaws

Backenbefestigungsschrauben und Nutensteine
Mounting screws for chuck and jaw, T-nuts

Ringschraube (für Ø >200mm)
Eye bolt (for Ø >200mm)

Artikel Nr. Code No.		● 352605031000	○ 352605040000	○ 352605050100	○ 352605060300	○ 352605070500
Typ Type		**2605-135-34K SGM**	**2605-160-45K SGM**	**2605-200-52K SGM**	**2605-250-75K SGM**	**2605-315-91K SGM**
A		135	169	210	254	315
B		60	81	95	106	108
C		59,5	79	93	104	106,5
Aufnahme Mounting	**D H6**	110	140	170	220	220
E		4	6	6	6	6
F		82,6	104,8	133,4	171,4	171,4
G		4xM10	4 x M10	4 x M12	4 x M16	4 x M16
H		14,5	13,5	16,5	18	27
J		12	20	20	25	25
K		45	60	66	94	108
L max.		M40x1,5	M55 x 2,0	M60 x 2,0	M85 x 2,0	M100 x 2,0
Max. Kolbenhub Max. drawbar stroke	**M**	10 (10/0)	16 (13/-3)	22,5 (16/-6,5)	27 (19,5/-7,5)	27 (23/-4)
O		20	19	20,5	25	28
P		34	45	52	75	91
R		56	76	92	117	134
S		1,5	2,6	2,6	2,6	0,6
T		2	3	3	3	2,5
U min.		-9,5	-5	-8	-18,5	-19,0
U max.		0,5	11	14,5	8,5	8
Max. Backenhub Jaw stroke	**a**	2,7	3,5	5	6	6
Spitzverzahnung Serration		1,5x60°	1,5x60°	1,5x60°	1,5x60°	1,5x60°
b min.		24	30,2	35,5	47,9	56,9
b max.		26,8	33,7	40,5	53,9	62,9
c min.		7	9	10,5	11,7	13,2
c max.		20	25,5	33	41,7	60
d		M8	M10	M12	M12	M16
e		14	20	25	30	30
f		40,5	51	64,5	73	94
g H7		10	12	14	16	21
h		25	38	40	45	52
Max. Betätigungskraft [kN] Max. pulling force [kN]		17,5	22	34	43	56
Max. Gesamtspannkraft [kN] Max. clamping force [kN]		36	57	86	111	144
Max. Drehzahl [U/min] Max. speed [rpm]		6000	5000	4300	3600	2800
Massenträgheitsmoment [kgm²] Moment of inertia [kgm²]		0,014	0,047	0,133	0,315	0,779
Gewicht ohne Aufsatzbacken [kg] Weight without top jaws [kg]		5,6	12	21,5	35	56,5

Alle Futter auf Anfrage auch in grösseren Ausführungen lieferbar! ▪ Larger sizes available upon request!

2104-K

KOMPATIBEL MIT KITAGAWA TYP NT
INTERCHANGEABLE WITH KITAGAWA TYPE NT



- **Gefertigt aus hochlegiertem Stahl für höhere Steifigkeit und langfristige Verschleißfestigkeit**
- **Das einzigartige Konstruktionsprinzip gewährleistet eine hervorragende direkte Kraftübertragung zu den Grundbacken – Spannkraftverlusten durch auftretende Fliehkräfte wird effektiv entgegengewirkt**
- **Gehärtete und geschliffene Oberflächen aller relevanten Baugruppen sichern anhaltende Spann- und Wiederholgenauigkeiten**
- **Grundbacken mit Auswurfsicherung**
- **Zentralschmierung für Futterkörper und Grundbacken**
- **Wuchtgüte G 6,3**

- Manufactured from high grade alloy steel which extends machine life while providing higher rigidity and greater wear resistance
- The drawbar design results in its rigid structure and enables direct power transmission to the master jaws in direct area of jaw guideways – effective counteracting of the loss of gripping force and resulting in high power transmission efficiency
- Hardened and ground working surfaces ensure longer life with maintained accuracy and repeatability
- Master jaws secured against throw-off
- Master jaws lubricated directly
- Unbalance G 6,3

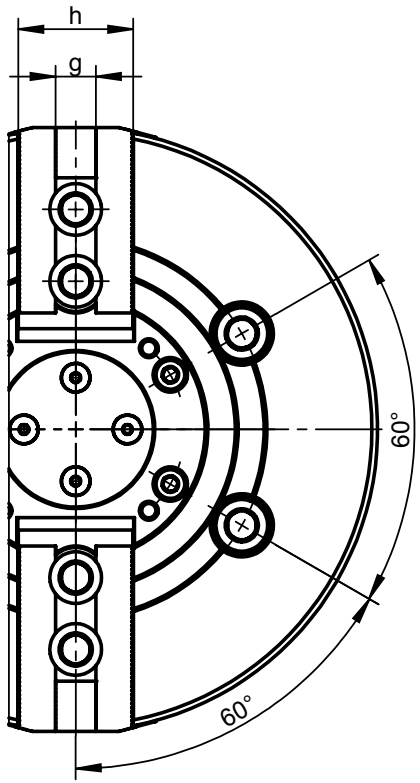

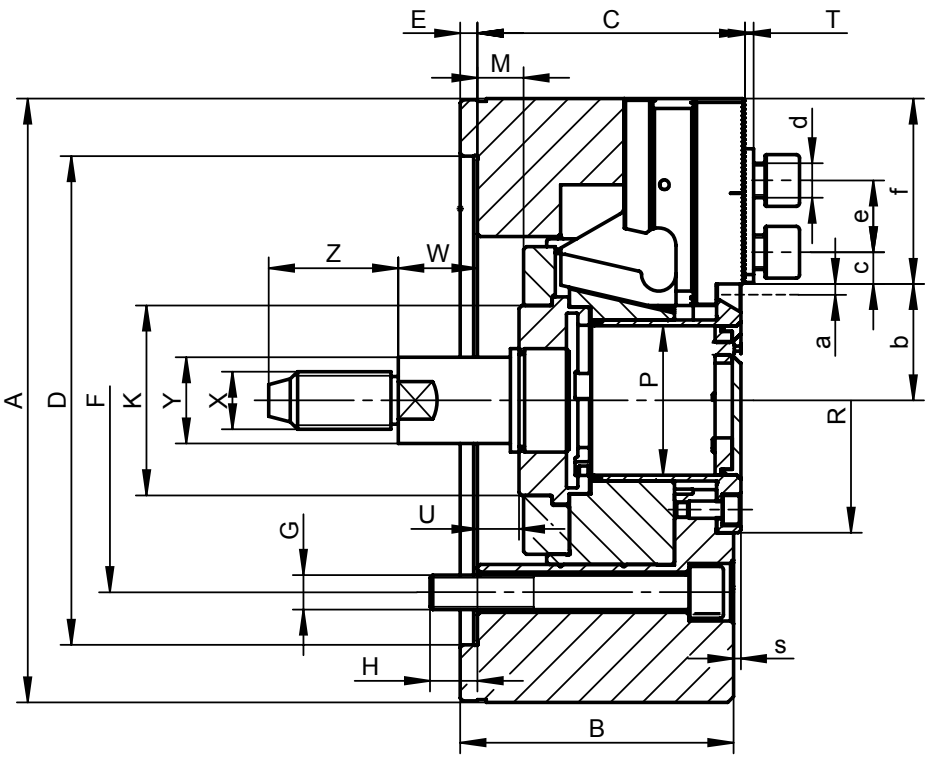

Standard Zubehör
Standard Accessories

Weiche aufsatzbacken
Soft top jaws

Backenbefestigungsschrauben und Nutensteine
Mounting screws for chuck and jaw, T-nuts

Ringschraube (für Ø >200mm)
Eye bolt (for Ø >200mm)

Artikel Nr. Code No.		● 352104120700	● 352104130900	● 352104140000	● 352104150200
Typ Type		**2104-160K SGM**	**2104-200K SGM**	**2104-250K SGM**	**2104-315K SGM**
A		169	210	254	315
B		81	95	106	108
C		79	93	104	106,5
Aufnahme Mounting	**D H6**	140	170	220	220
E		6	6	6	6
F		104,8	133,4	171,4	171,4
G		4 x M10	4 x M12	4 x M16	4 x M16
H		13,5	16,5	18	27
K		60	66	94	108
Max. Kolbenhub Max. drawbar stroke	**M**	16 (13/-3)	22,5 (16/-6,5)	27 (19,5/-7,5)	27 (23/-4)
P		45	52	75	91
R		70	92	117	134
S		2,6	2,6	2,6	0,6
T		3	3	3	2,5
U min.		-5	-8	-18,5	-19
U max.		11	14,5	8,5	8
W		25,5	27,5	33	34
Z		40	45	55	55
X		M16	M20	M24	M24
Y		24	30	36	36
Max. Backenhub Jaw stroke	**a**	3,5	5	6	6
Spitzverzahnung Serration		1,5x60°	1,5x60°	1,5x60°	1,5x60°
b min.		30,2	35,5	47,9	56,9
b max.		33,7	40,5	53,9	62,9
c min.		9	10,5	11,7	13,2
c max.		25,5	33	41,7	60
d		M10	M12	M12	M16
e		20	25	30	30
f		51	64,5	73	94
g H7		12	14	16	21
h		38	40	45	52
Max. Betätigungskraft [kN] Max. pulling force [kN]		15	25	31	38
Max. Gesamtspannkraft [kN] Max. clamping force [kN]		38	62	80	96
Max. Drehzahl [U/min] Max. speed [rpm]		6000	5000	4200	3300
Massenträgheitsmoment [kgm²] Moment of inertia [kgm²]		0,056	0,165	0,315	0,779
Gewicht ohne Aufsatzbacken [kg] Weight without top jaws [kg]		12,3	22,5	36	58

Alle Futter auf Anfrage auch in grösseren Ausführungen lieferbar! ▪ Larger sizes available upon request!

2404



- Gefertigt aus hochlegiertem Stahl für höhere Steifigkeit und langfristige Verschleißfestigkeit
- Das einzigartige Konstruktionsprinzip gewährleistet eine hervorragende direkte Kraftübertragung zu den Grundbacken – Spannkraftverlusten durch auftretende Fliehkräfte wird effektiv entgegengewirkt
- Gehärtete und geschliffene Oberflächen aller relevanten Baugruppen sichern anhaltende Spann- und Wiederholgenauigkeiten
- Grundbacken mit Auswurfsicherung
- Zentralschmierung für Futterkörper und Grundbacken
- Wuchtgüte G 6,3
- Ab einem Ø von 500mm mit zusätzlichen T-Nuten

- Manufactured from high grade alloy steel which extends machine life while providing higher rigidity and greater wear resistance
- The drawbar design results in its rigid structure and enables direct power transmission to the master jaws in direct area of jaw guideways – effective counteracting of the loss of gripping force and resulting in high power transmission efficiency
- Hardened and ground working surfaces ensure longer life with maintained accuracy and repeatability
- Master jaws secured against throw-off
- Master jaws lubricated directly
- Unbalance G 6,3
- Chucks with Ø 500mm and greater are equipped with T-slots

135 - 400mm

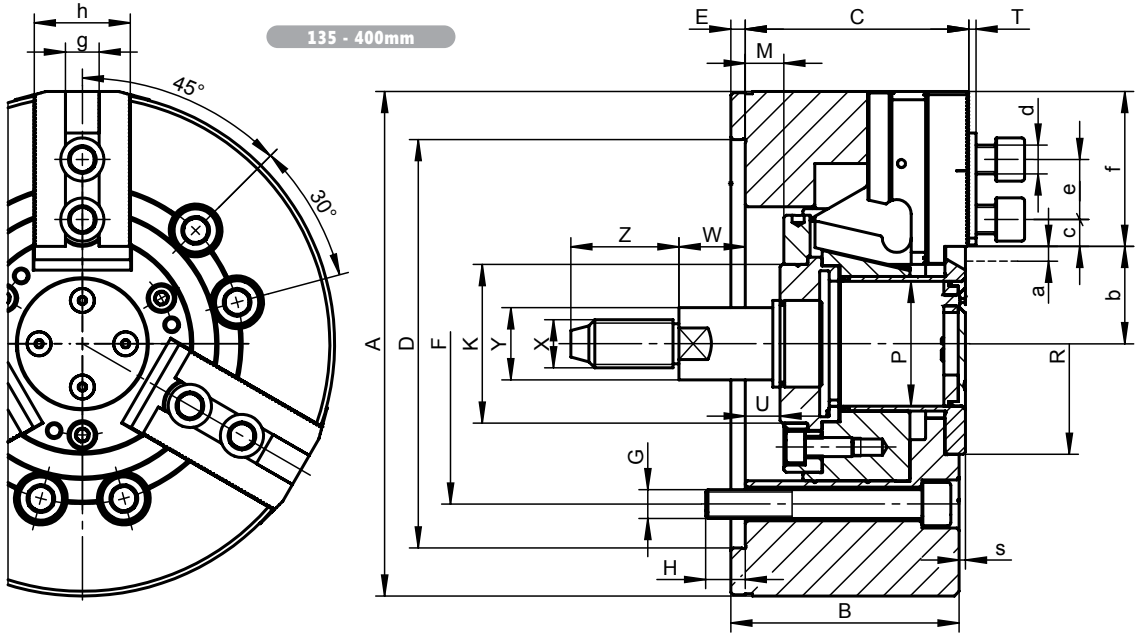

500 - 800mm

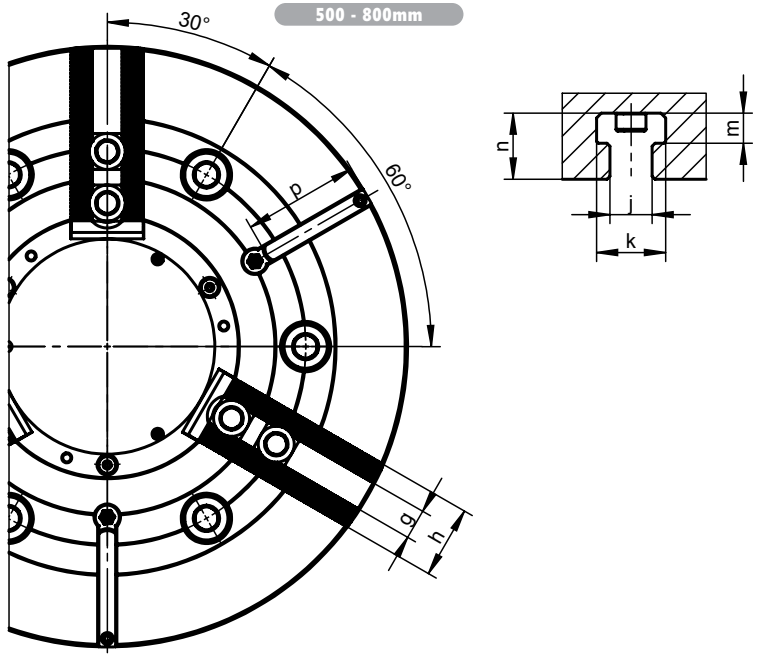

Standard Zubehör
Standard Accessories

Weiche aufsatzbacken
Soft top jaws

Backenbefestigungsschrauben und Nutensteine
Mounting screws for chuck and jaw, T-nuts

Ringschraube (für Ø >200mm)
Eye bolt (for Ø >200mm)

Artikel Nr. Code No.		● 352404326400	● 352404336600	● 352404346800	● 352404356000	● 352404366100
Typ Type		**2404-160 SGM**	**2404-200 SGM**	**2404-250 SGM**	**2404-315 SGM**	**2404-400 SGM**
A		169	210	254	315	400
B		81	95	106	108	13
C		79	93	104	106,5	126,5
Aufnahme Mounting	**D H6**	140	170	220	220	300
E		6	6	6	6	6
F		104,8	133,4	171,4	171,4	235
G		6 x M10	6 x M12	6 x M16	6 x M16	6 x M20
H		13,5	16,5	18	27	28
K		60	66	94	108	140
Max. Kolbenhub Max. drawbar stroke	**M**	16 (13/-3)	22,5 (16/-6,5)	27 (19,5/-7,5)	27 (23/-4)	34 (23/-11)
P		45	52	75	91	120
R		70	92	117	134	164
S		2,6	2,6	2,6	0,6	0,5
T		3	3,5	3,5	3,5	4
U min.		-5	-8	-18,5	-19	-23
U max.		11	14,5	8,5	8	11
W		25,5	27,5	33	34	27
Z		40	45	55	55	55
X		M16	M20	M24	M24	M24
Y		24	30	36	36	36
Max. Backenhub Jaw stroke	**a**	3,5	5	6	6	7,85
Spitzverzahnung Serration		1/16"x90°	1/16"x90°	1/16"x90°	1/16"x90°	3/32"x90°
b min.		30,2	35,5	47,9	56,9	74,65
b max.		33,7	40,5	53,9	62,9	82,5
c min.		9	9,5	12,4	12,5	15
c max.		25	33	41	55	58
d		M12	M12	M16	M16	M20
e		24	24,5	32	32	43
f		51	64,5	73	94	115
g H7		17	17	21	21	25,5
h		38	40	45	52	60
j		-	-	-	-	-
k		-	-	-	-	-
m		-	-	-	-	-
n		-	-	-	-	-
p		-	-	-	-	-
Max. Betätigungskraft [kN] Max. pulling force [kN]		22	34	43	56	71
Max. Gesamtspannkraft [kN] Max. clamping force [kN]		57	86	111	144	180
Max. Drehzahl [U/min] Max. speed [rpm]		6.000	5.000	4.200	3.300	2.500
Massenträgheitsmoment [kgm²] Moment of inertia [kgm²]		0,057	0,15	0,31	0,73	2,15
Gewicht ohne Aufsatzbacken [kg] Weight without top jaws [kg]		13	23,5	39	61	119

Alle Futter auf Anfrage auch in grösseren Ausführungen lieferbar! ▪ Larger sizes available upon request!

2404-K

KOMPATIBEL MIT KITAGAWA TYPE N
INTERCHANGEABLE WITH KITAGAWA TYPE N



- Gefertigt aus hochlegiertem Stahl für höhere Steifigkeit und langfristige Verschleißfestigkeit
- Das einzigartige Konstruktionsprinzip gewährleistet eine hervorragende direkte Kraftübertragung zu den Grundbacken – Spannkraftverlusten durch auftretende Fliehkräfte wird effektiv entgegengewirkt
- Gehärtete und geschliffene Oberflächen aller relevanten Baugruppen sichern anhaltende Spann- und Wiederholgenauigkeiten
- Grundbacken mit Auswurfsicherung
- Zentralschmierung für Futterkörper und Grundbacken
- Wuchtgüte G 6,3
- Ab einem Ø von 500mm mit zusätzlichen T-Nuten

- Manufactured from high grade alloy steel which extends machine life while providing higher rigidity and greater wear resistance
- The drawbar design results in its rigid structure and enables direct power transmission to the master jaws in direct area of jaw guideways – effective counteracting of the loss of gripping force and resulting in high power transmission efficiency
- Hardened and ground working surfaces ensure longer life with maintained accuracy and repeatability
- Master jaws secured against throw-off
- Master jaws lubricated directly
- Unbalance G 6,3
- Chucks with Ø 500mm and greater are equipped with T-slots

135 - 400mm

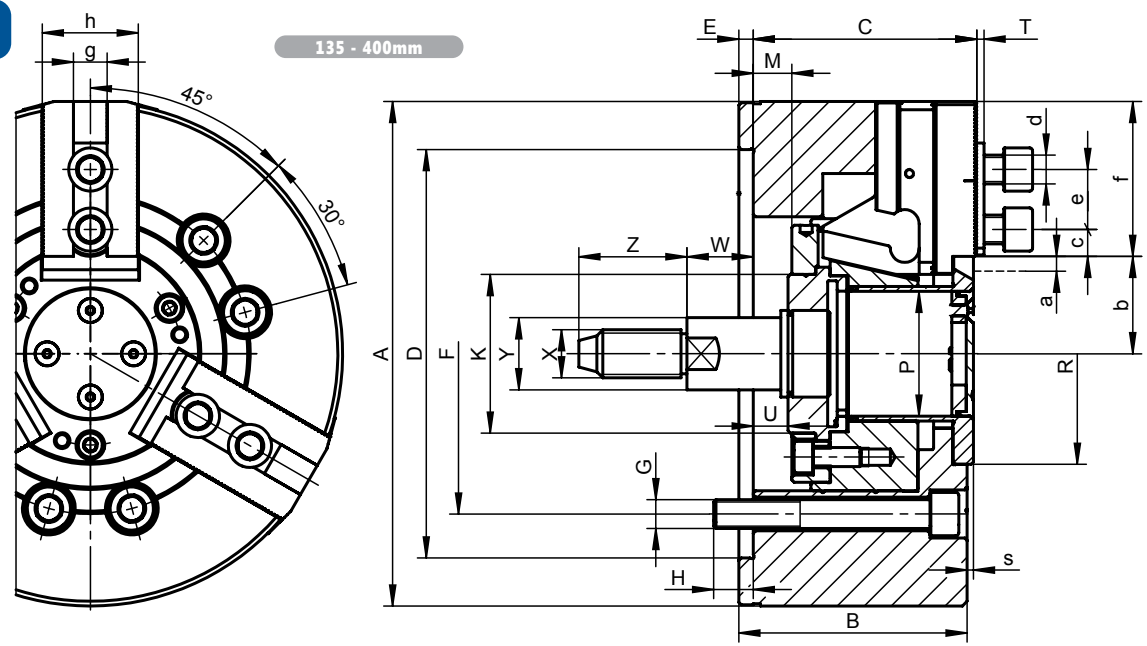

500 - 800mm

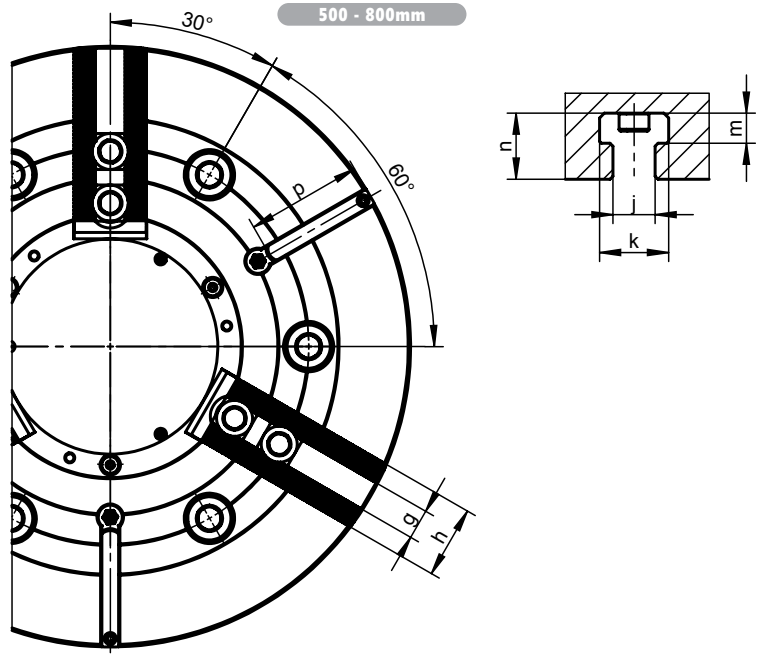

Standard Zubehör
Standard Accessories

- **Weiche aufsatzbacken**
  Soft top jaws
- **Backenbefestigungsschrauben und Nutensteine**
  Mounting screws for chuck and jaw, T-nuts
- **Ringschraube (für Ø >200mm)**
  Eye bolt (for Ø >200mm)

Artikel Nr. / Code No.		● 352404311900	● 52404321000	● 352404331200	○ 352404341400	● 352404351600	● 352404361800	● 352404371000	● 352404381100	● 352404391300
Typ / Type		**2404-135K SGM**	**2404-160K SGM**	**2404-200K SGM**	**2404-250K SGM**	**2404-315K SGM**	**2404-400K SGM**	**2404-500K SGM**	**2404-630K SGM**	**2404-800K SGM**
A		135	169	210	254	315	400	500	630	800
B		60	81	95	106	108	130	127	160	160
C		59,5	79	93	104	106,5	126,5	127	158	158
Aufnahme / Mounting	**D H6**	110	140	170	220	220	300	380	520	520
E		4	6	6	6	6	6	6	8	8
F		82,6	104,8	133,4	171,4	171,4	235	330,2	463,6	463,6
G		3 x M10	6 x M10	6 x M12	6 x M16	6 x M16	6 x M20	6 x M24	6 x M24	6 x M24
H		14,5	13,5	16,5	18	27	28	35	34	34
K		45	60	66	94	108	140	182	230	284
Max. Kolbenhub / Max. drawbar stroke	**M**	10 (10/0)	16 (13/-3)	22,5 (16/-6,5)	27 (19,5/-7,5)	27 (23/-4)	34 (23/-11)	34,5 (16,8/-17,7)	44 (44/0)	44 (44/0)
P		34	45	52	75	91	120	160	200	255
R		56	70	92	117	134	164	220	275	330
S		1,5	2,6	2,6	2,6	0,6	0,5	3	4,1	4,1
T		2	3	3	3	2,5	5	4	4	4
U min.		-9,5	-5	-8	-18,5	-19	-23	-32,5	-22	-22
U max.		0,5	11	14,5	8,5	8	11	2	22	22
W		20,5	25,5	27,5	33	34	27	35	27	27
Z		35	40	45	55	55	55	50	50	50
X		M12	M16	M20	M24	M24	M24	M30	M30	M30
Y		20	24	30	36	36	36	42	42	42
Max. Backenhub / Jaw stroke	**a**	2,7	3,5	5	6	6	7,85	8	10	10
Spitzverzahnung / Serration		1,5x60°	1,5x60°	1,5x60°	1,5x60°	1,5x60°	1,5x60°	3.0x60°	3.0x60°	3.0x60°
b min.		24	30,2	35,5	47,9	56,9	74,65	97	134	162
b max.		26,8	33,7	40,5	53,9	62,9	82,5	105	144	172
c min.		7	9	10,5	11,7	13,2	12,5	16	16	16
c max.		20	25,5	33	41,7	60	51,5	86	116	166
d		M8	M10	M12	M12	M16	M20	M20	M20	M20
e		14	20	25	30	30	43	43	43	43
f		40,5	51	64,5	73	94	115	143,5	170	225
g H7		10	12	14	16	21	25,5	25	25	25
h		25	38	40	45	52	60	60	70	70
j		-	-	-	-	-	-	14	22	22
k		-	-	-	-	-	-	23	37	37
m		-	-	-	-	-	-	10	16	16
n		-	-	-	-	-	-	21	35	35
p		-	-	-	-	-	-	87	100	160
Max. Betätigungskraft [kN] / Max. pulling force [kN]		17,5	22	34	43	56	71	90	100	100
Max. Gesamtspannkraft [kN] / Max. clamping force [kN]		36	57	86	111	144	180	200	200	200
Max. Drehzahl [U/min] / Max. speed [rpm]		7.000	6.000	5.000	4.200	3.300	2.500	1.600	1.200	800
Massenträgheitsmoment [kgm²] / Moment of inertia [kgm²]		0,018	0,057	0,15	0,31	0,73	2,15	5	16	48
Gewicht ohne Aufsatzbacken [kg] / Weight without top jaws [kg]		6,3	13	23,5	39	61	119	168	322	539

Alle Futter auf Anfrage auch in grösseren Ausführungen lieferbar! ▪ Larger sizes available upon request!

2604-K

KOMPATIBEL MIT KITAGAWA
INTERCHANGEABLE WITH KITAGAWA



- **Gefertigt aus hochlegiertem Stahl für höhere Steifigkeit und langfristige Verschleißfestigkeit**
- **Das einzigartige Konstruktionsprinzip gewährleistet eine hervorragende direkte Kraftübertragung zu den Grundbacken – Spannkraftverlusten durch auftretende Fliehkräfte wird effektiv entgegengewirkt**
- **Gehärtete und geschliffene Oberflächen aller relevanten Baugruppen sichern anhaltende Spann- und Wiederholgenauigkeiten**
- **Grundbacken mit Auswurfsicherung**
- **Zentralschmierung für Futterkörper und Grundbacken**
- **Wuchtgüte G 6,3**

- Manufactured from high grade alloy steel which extends machine life while providing higher rigidity and greater wear resistance
- The drawbar design results in its rigid structure and enables direct power transmission to the master jaws in direct area of jaw guideways – effective counteracting of the loss of gripping force and resulting in high power transmission efficiency
- Hardened and ground working surfaces ensure longer life with maintained accuracy and repeatability
- Master jaws secured against throw-off
- Master jaws lubricated directly
- Unbalance G 6,3

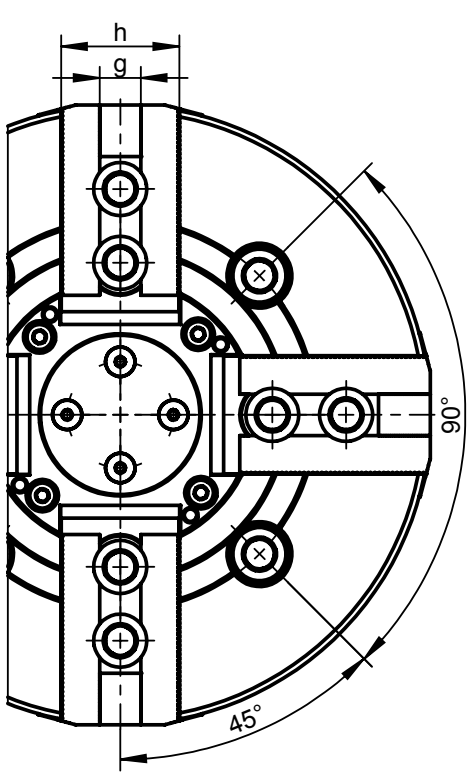

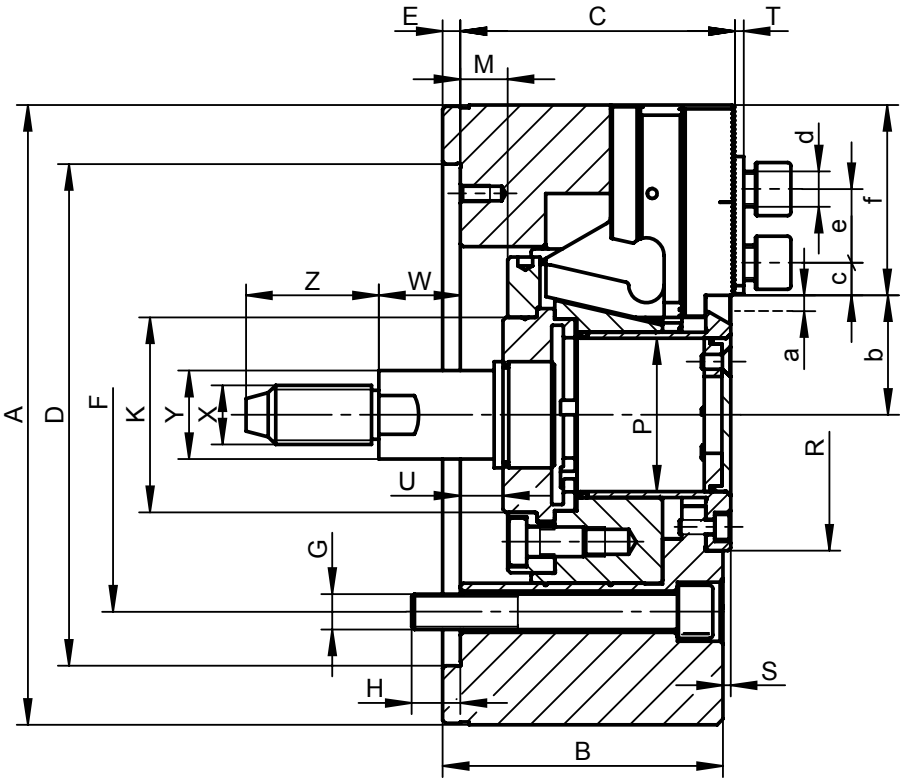

Standard Zubehör
Standard Accessories

Weiche aufsatzbacken
Soft top jaws

Backenbefestigungsschrauben und Nutensteine
Mounting screws for chuck and jaw, T-nuts

Ringschraube (für Ø >200mm)
Eye bolt (for Ø >200mm)

Artikel Nr. Code No.		● 352604120900	● 352604130000	● 352604140200	● 352604150400	● 352604150400
Typ Type		**2604-160K SGM**	**2604-200K SGM**	**2604-250K SGM**	**2604-315K SGM**	**2604-315K**
A		135	169	210	254	315
B		60	81	95	106	108
C		59,5	79	93	104	106,5
Aufnahme Mounting	**D H6**	110	140	170	220	220
E		4	6	6	6	6
F		82,6	104,8	133,4	171,4	171,4
G		4 x M10	4 x M10	4 x M12	4 x M16	4 x M16
H		14,5	13,5	16,5	18	27
K		45	60	66	94	108
Max. Kolbenhub Max. drawbar stroke	**M**	10 (10/0)	16 (13/-3)	22,5 (16/-6,5)	27 (19,5/-7,5)	27 (23/-4)
P		34	45	52	75	91
R		56	76	92	117	134
S		1,5	2,6	2,6	2,6	0,6
T		2	3	3	3	2,5
U min.		-9,5	-5	-8	-18,5	-19
U max.		0,5	11	14,5	8,5	8
W		20,5	25,5	27,5	33	34
Z		35	40	45	55	55
X		M12	M16	M20	M24	M24
Y		20	24	30	36	36
Max. Backenhub Jaw stroke	**a**	2,7	3,5	5	6	6
Spitzverzahnung Serration		1,5x60°	1,5x60°	1,5x60°	1,5x60°	1,5x60°
b min.		24	30,2	35,5	47,9	56,9
b max.		26,8	33,7	40,5	53,9	62,9
c min.		7	9	10,5	11,7	13,2
c max.		20	25,5	33	41,7	60
d		M8	M10	M12	M12	M16
e		14	20	25	30	30
f		40,5	51	64,5	73	94
g H7		10	12	14	16	21
h		25	38	40	45	52
Max. Betätigungskraft [kN] Max. pulling force [kN]		17,5	22	34	43	56
Max. Gesamtspannkraft [kN] Max. clamping force [kN]		36	57	86	111	144
Max. Drehzahl [U/min] Max. speed [rpm]		6.000	5.000	4.300	3.600	2.800
Massenträgheitsmoment [kgm²] Moment of inertia [kgm²]		0,014	0,047	0,133	0,315	0,779
Gewicht ohne Aufsatzbacken [kg] Weight without top jaws [kg]		5,8	12	22	35,5	57,5

Alle Futter auf Anfrage auch in grösseren Ausführungen lieferbar! ▪ Larger sizes available upon request!

2500

INNENSPANNUNG
INSIDE CLAMPING

SCHNELLER LEERLAUF UND LANGSAMER SPANNHUB
RAPID IDLE AND SLOW CLAMPING STROKE



- Die Kraftspannfutter mit integriertem Pneumatikzylinder und Druckverteiler (montiert am Spindelstock) sind speziell für die genaue Bearbeitung von sehr langen Komponenten wie Rohren und ähnlichen Werkstücken ausgelegt
- Der Einsatz von zwei Futtern gewährleistet eine hohe Stabilität und bestmögliche Spannkräfte
- Große Durchgangsbohrung
- Grundbacken mit Auswurfsicherung
- Direkte Schmierung für Futterkörper und Grundbacken
- Das eingebaute Sicherheitsventil gewährleistet eine Aufrechterhaltung der Kolbenspannung bei Abfall des Arbeitsdruckes
- Backenhub-Steuerung
- Kontrolleinheit zur Drucküberwachung in der Kolbenkammer
- Zylindrische Zentrieraufnahme (frontseitig montiert)
- Wuchtgüte G 6,3

- The power chucks with an integrated pneumatic cylinder and a fixed pressure distributor (attached to the headstock) are designed for accurate turning of very long components such as pipes and similar workpieces
- The double spindle configuration increases clamping force and clamping stability
- Large through-hole
- Master jaws secured against throw-off
- Master jaws and drawbar lubricated directly
- Built-in non-return valve maintains a constant pressure flow in piston chambers in case of supply pressure drop
- Jaw stroke control device
- Air pressure safety control distributor in the clamping chamber
- Plain back mounting with clamping from the front
- Unbalance G 6,3

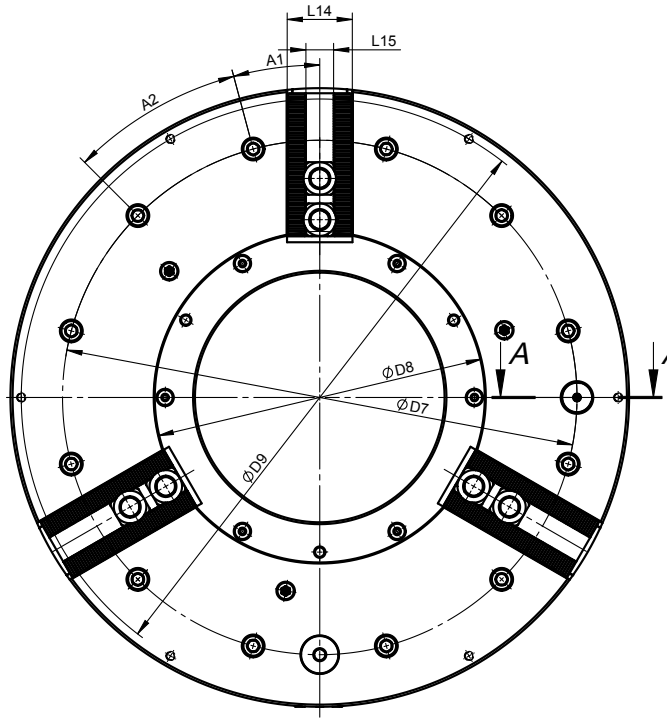

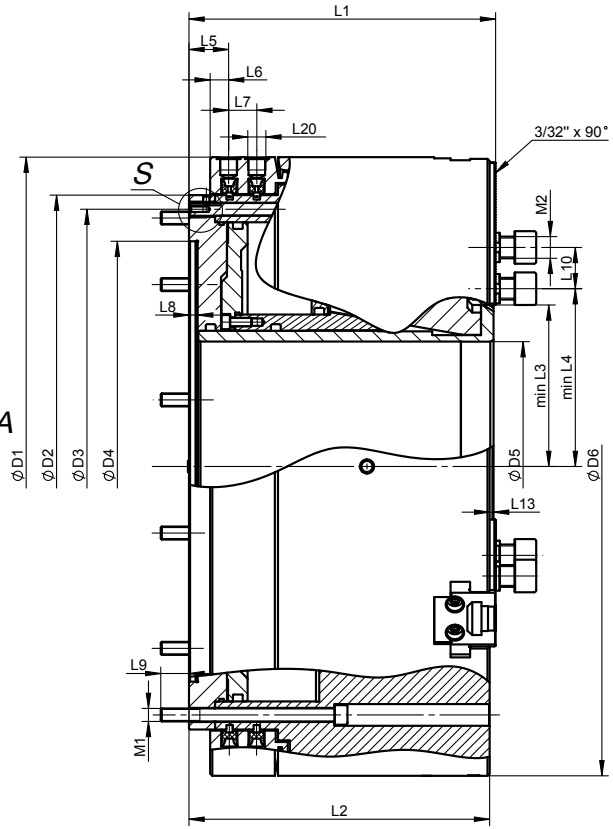

A-A (1 : 2)

S 1 : 2

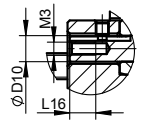

Backenhub-Steuerung • Stroke control

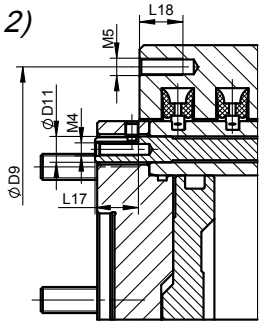

Kontrolleinheit • Pressure control

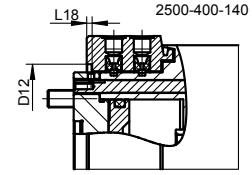

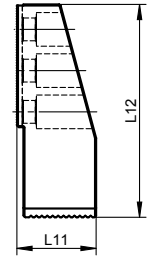

Artikel Nr. Code No.	● 352500070800	● 352500080000	● 352500090100	● 352500100600	● 352500110800
Typ Type	**2500-400-140**	**2500-500-230**	**2500-630-325**	**2500-800-375**	**2500-1000-560**
D1	467	570	685	850	925
D2	400	500	610	775	850
D3	374	474	580	745	815
D4	310	415	510	700	700
D5 **Durchgangsbohrung** Through-hole	140	230	325	375	560
D6	450	570	685	850	1000
D7	374	474	580	745	815
D8	205	308	415	450	655
D9	430	550	666	830	910
D10	12	12	12	12	12
D11	12	12	12	12	12
D12	415	-	-	-	-
L1	246,2	282,2	307,5	354	308,5
L2	241	277	302	348,5	302,5
L3	100	149	205,9	244	326,5
L4	113,5	164	228,9	268	347
L5	37	36,5	39,5	44,5	52,5
L6	25	17	19,5	19,5	19,5
L7	26	26	33	33	33
L8	8	8	8	8	10
L9	24	26	30	30	30
L10	40	36	43	45	43
L11	50	73	82	82	82
L12	168	196	245	320	320
L13	3,6	3,6	4,1	3,6	4,1
L14	60	60	70	70	70
L15	25,5	25,5	25,5	25,5	25,5
L16	12	12	12	12	12
L17	20	20	20	20	20
L18	10	20	20	20	20
L19	5	-	-	-	-
L20	3/8"	3/8"	3/8"	1/2"	1/2"
A1	20°	15°	15°	15°	15°
A2	40°	30°	30°	30°	30°
A3	30°	-	-	-	-
M1	9xM16	12xM12	12xM16	12xM16	12xM16
M2	M20	M20	M20	M20	M20
M3	M6	M6	M6	M6	M6
M4	M6	M6	M6	M6	M6
M5	6xM8	6xM8	6xM8	6xM8	6xM8
Backenhub [mm] Jaw stroke [mm]	19,7	25,5	26,5	25,7	27
Spannhub [mm] Clamping jaw stroke [mm]	7,1	8,3	8	8,6	9
Schnellhub [mm] Rapid jaw stroke [mm]	12,6	17,2	18,5	16,8	16
Arbeitsdruck Min./Max. [MPa] Operating pressure min./max. [MPa]	0,2/0,8	0,2/0,8	0,3/1	0,3/1	0,3/1
Spannkraft (0,6 MPa) [kN] Clamping force (0,6 MPa) [kN]	110	170	200	200	170
Max. Drehzahl [U/min] Max. speed [rpm]	1300	1000	900	750	450
Massenträgheitsmoment [kgm²] Moment of inertia [kgm²]	6,5	15,8	36	105	146
Gewicht ohne Aufsatzbacken [kg] Weight without top jaws [kg]	204,5	330,1	520	970	919

2502

INNEN- UND AUSSENSPANNUNG
INSIDE AND OUTSIDE CLAMPING



- Die Kraftspannfutter mit integriertem Pneumatikzylinder und Druckverteiler (montiert am Spindelstock) sind speziell für die genaue Bearbeitung von sehr langen Komponenten wie Rohren und ähnlichen Werkstücken ausgelegt
- Der Einsatz von zwei Futtern gewährleistet eine hohe Stabilität und bestmögliche Spannkräfte
- Große Durchgangsbohrung
- Grundbacken mit Auswurfsicherung
- Direkte Schmierung für Futterkörper und Grundbacken
- Das eingebaute Sicherheitsventil gewährleistet eine Aufrechterhaltung der Kolbenspannung bei Abfall des Arbeitsdruckes
- Backenhub-Steuerung
- Kontrolleinheit zur Drucküberwachung in der Kolbenkammer
- Zylindrische Zentrieraufnahme (frontseitig montiert)
- Wuchtgüte G 6,3

- The power chucks with an integrated pneumatic cylinder and a fixed pressure distributor (attached to the headstock) are designed for accurate turning of very long components such as pipes and similar workpieces
- The double spindle configuration increases clamping force and clamping stability
- Large through-hole
- Master jaws secured against throw-off
- Master jaws and drawbar lubricated directly
- Built-in non-return valve maintains a constant pressure flow in piston chambers in case of supply pressure drop
- Jaw stroke control device
- Air pressure safety control distributor in the clamping chamber
- Plain back mounting with clamping from the front
- Unbalance G 6,3

Ø160-315

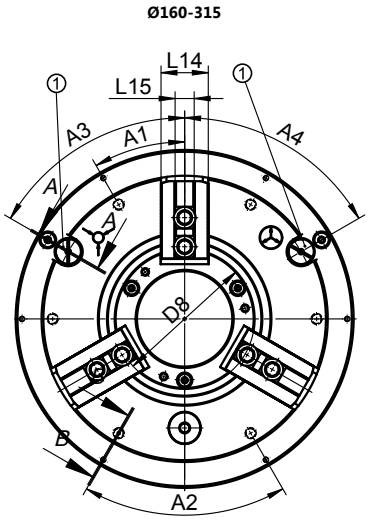

Ø400-1000

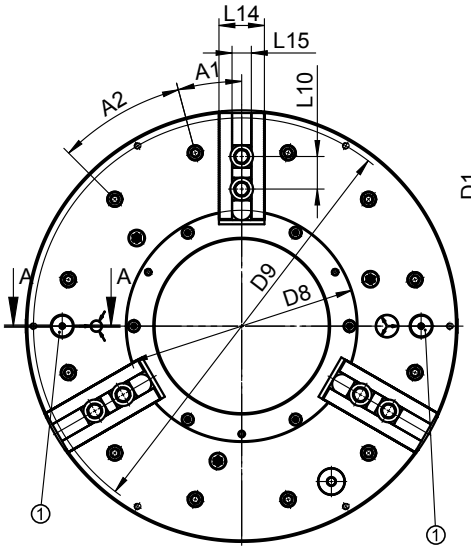

① **Sicherheitssteuerungsventil** • Control valve

Artikel Nr. Code No.	○ 352502011600	○ 352502021800	○ 352502031000	● 352502032200	○ 352502041100	○ 352502052600	● 352502061500	● 352502071700	● 352502081900	● 352502082100	● 352502091000
Typ Type	**2502-160-38**	**2502-200-52**	**2502-250-65**	**2502-250-68**	**2502-315-105**	**2502-400-140**	**2502-500-230**	**2502-630-330**	**2502-800-365**	**2502-800-410**	**2502-1000-560**
D1	255	300	372	372	372	467	570	685	850	850	925
D2	205	248	315	315	315	400	500	610	775	775	850
D3	184	230	296	296	296	374	474	580	745	745	815
D4	155	195	235	235	235	310	415	510	700	700	700
D5 **Durchgangsbohrung** Through-hole	38	52	65	68	105	140	230	330	365	410	560
D6	167	210	254	254	315	467	570	685	850	850	1000
D7	180	223,8	296	290,5	290,5	374	474	580	745	745	815
D8	70	92	117	117	154	200	306	385	420	465	625
D9	242	285	358	358	358	448	550	666	830	830	910
D10	8	8	8	8	8	12	12	12	12	12	12
L1	143	154	174	174	183,5	215,5	225	249	263,5	264	272
L2	139	150	170	170	179	213	219	243	258	258	266
L3	22,5	36,5	48,1	48	66,6	94,2	142,6	191,5	210	232,1	311,6
L4	39	47	60,8	60	80	114,6	156,6	205,1	223,6	245,6	328,2
L5	28,5	28,5	35,5	28	33,5	37	37	39,5	44,5	44,5	52,5
L6	13	13,5	17	12,5	12,5	17	17	19,5	19,5	19,5	19,5
L7	25	25	25	33	33	26	26	33	33	33	33
L8	6,5	6,5	8	6,5	6,5	8	8	8	8	8	10
L9	40	40	16	40	40	24	26	32	27	27	27
L10	24	24,5	32	32	32	43	43	46	55	55	43
L11	45	49	58	58	58	75	74	70	78	78	70
L12	77	79	104	104	104	141,5	141,5	166,7	181,5	181,5	137
L13	2,6	2,6	3	3	0,6	2,5	3,6	4,1	4,1	4,1	4,1
L14	38	40	45	45	52	60	60	70	70	70	70
L15	17	17	21	21	21	25,5	25,5	25,5	25,5	25,5	25,5
L16	10	10	10	10	10	20	20	20	20	20	20
L17	12	12	12	12	12	20	20	20	20	20	20
L18	101,5	110	126	126	133	-	-	-	-	-	105,5
A1	30°	30°	30°	30°	30°	20°	15°	15°	15°	15°	15°
A2	60°	60°	60°	60°	60°	40°	30°	30°	30°	30°	30°
A3	60°	60°	60°	60°	60°	-	-	-	-	-	-
A4	60°	60°	60°	60°	60°	-	-	-	-	-	-
M1	6xM12	6xM12	6xM10	6xM12	6xM12	9xM12	12xM12	12xM16	12xM16	12xM16	12xM16
M2	M12	M12	M16	M16	M16	M20	M20	M20	M20	M20	M20
M3	M4	M4	M5	M5	M5	M6	M6	M6	M6	M6	M6
M4	6xM6	6xM6	6xM6	6xM6	6xM6	6xM8	6xM8	6xM8	6xM8	6xM8	6xM8
Backenhub [mm] Jaw stroke [mm]	3,5	5	5	5	6	7,8	8	10	10	10	10
Arbeitsdruck Min./Max. [MPa] Operating pressure min./max. [MPa]	0.2/0.8	0.2/0.8	0.2/0.8	0.2/0.8	0.2/0.8	0.2/0.8	0.2/0.8	0.2/0.8	0.2/0.8	0.2/0.8	0.2/0.8
Spannkraft (0,6 MPa) [kN] Clamping force (0,6 MPa) [kN]	31	50	65	65	72	88	152	152	412	294	250
Max. Drehzahl [U/min] Max. speed [rpm]	4200	3500	3000	3000	3000	1300	1000	1000	750	750	450
Massenträgheitsmoment [kgm²] Moment of inertia [kgm²]	0,2	0,69	1,3	1,2	1,5	5,6	12,5	28,1	74,4	75	132
Gewicht ohne Aufsatzbacken [kg] Weight without top jaws [kg]	31,3	48,6	85,2	85,6	93,7	198	269,8	408,9	715,8	672,4	825

2500-SPR



- Kraftspannfutter mit Springfederspannung sind vorrangig konstruiert zum Spannen von Rohren oder anderen Werkstücken ähnlicher Form
- Das Werkstück wird mit Hilfe von 12 Federpaketen gespannt und durch den im Inneren des Futters installierten Pneumatikzylinder entspannt
- Ein Luftverteiler am Maschinenstock ist erforderlich
- Ein großer Durchgang erlaubt das Spannen von Rohren bis 275mm
- Gefertigt aus hochlegiertem Stahl
- Alle relevanten Bauteile sind geschliffen und gehärtet
- Direktschmierung der Backen
- Doppelhub der Backen (schneller Leerlauf und langsamer Spannhub)
- Außenspannung
- Wuchtgüte G 6.3

- The power chucks with an integrated pneumatic cylinder (spring-loaded) are mainly designed for clamping of tubes or other similar shaped workpieces
- The workpiece is clamped with 12 spring packs and unclamped through a pneumatic cylinder mounted inside the chuck
- Air pressure safety control distributor in the clamping chamber
- Large through-hole suitable for machining of tubes up to 275mm diameter
- Made of high quality alloy steel
- Working surfaces of all parts are hardened and ground
- Master jaws lubricated directly
- Rapid idle and slow clamping stroke
- Inside clamping
- Unbalance G 6.3

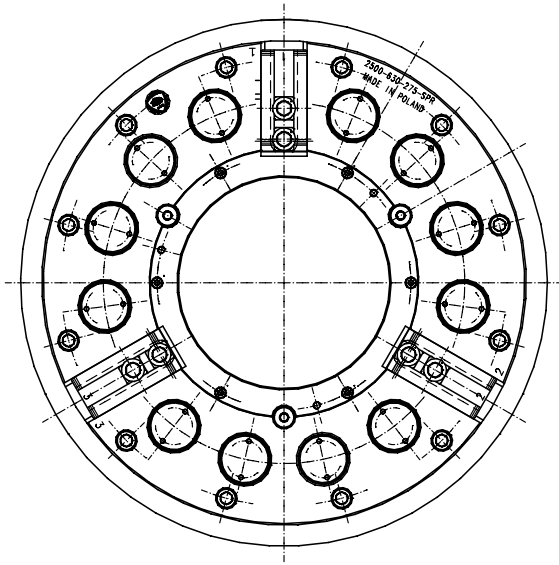

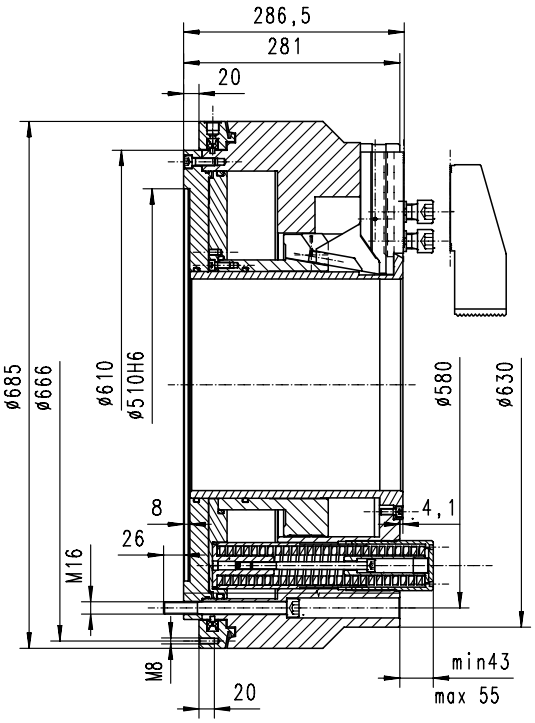

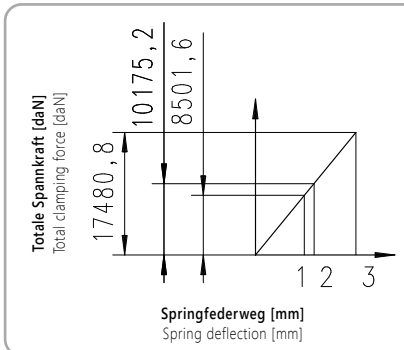

1 - Feder Vorspannung
2 - Oberes Limit des Spannbereichs
3 - Unteres Limit des Spannbereichs

1 - Initial spring tension
2 - Upper bound of the clamping range
3 - Lower bound of the clamping range

Artikel Nr.	Typ	Max. Drehzahl [U/min]	Totaler Hub [mm]	Spannhub [mm]	Schnellhub [mm]	Arbeitsdruck [MPa]	Totale Spannkraft [kN]	Höhe [mm]	Durchmesser [mm]	Durchgangsbohrung [mm]	Gewicht [kg]	Spannweite [mm]
Code No.	Type	Max. speed [rpm]	Total stroke [mm]	Clamping stroke [mm]	Rapid stroke [mm]	Operating pressure [MPa]	Clamping force [kN]	Total height [mm]	Outer diameter [mm]	Through-hole [mm]	Weight [kg]	Clamping range [mm]
● 352500083800	2500-630-275-SPR	1.000	25,4	8,6	16,8	min. 0,6; max. 1,0	150	min. 324	630/685	275	490	104÷300

Mit pneumatischem Zylinder / With pneumatic cylinder
Anzahl der Backen / Number of jaws
Art der Backen / Type of jaws
Spitzverzahnung / Serration



2488



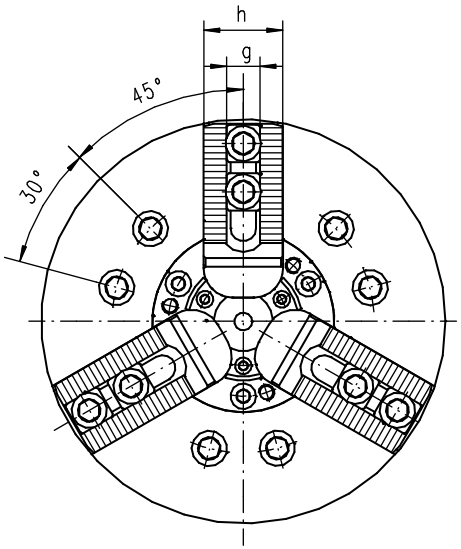

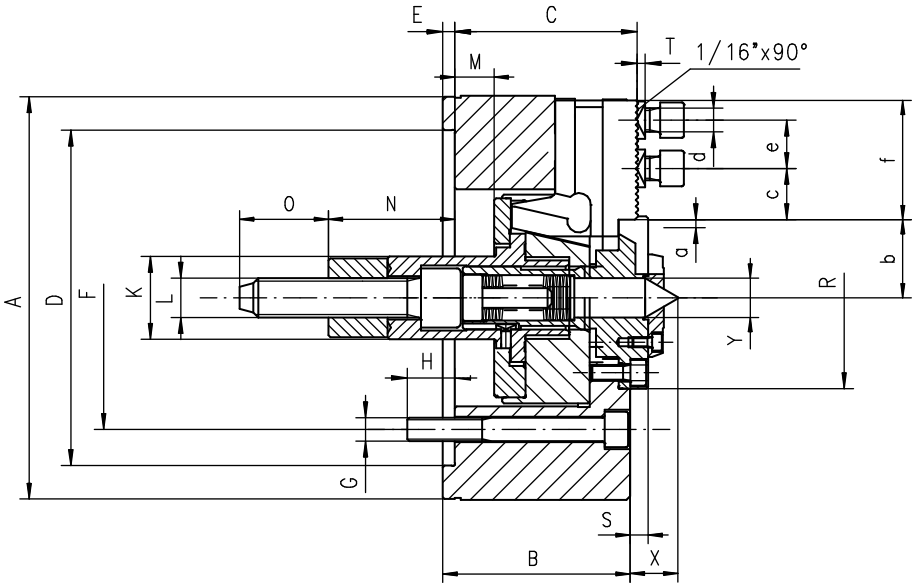

- Kompensiert Exzentrizität des Werkstücks (siehe Seite 192)
- Keilhaken zur Kraftübertragung
- Höchstes Belastungsvermögen
- Höchste Lebensdauer für eine konstante Leistungsfähigkeit
- Gefertigt aus hochlegiertem Stahl für höhere Steifigkeit und langfristige Verschleißfestigkeit
- Gehärtete und geschliffene Oberflächen aller relevanten Baugruppen sichern anhaltende hohe Spann- und Wiederholgenauigkeiten
- Grundbacken mit Auswurfsicherung
- Zentralschmierung für Futterkörper und Grundbacken
- Wuchtgüte G 6,3

- Compensation of the eccentricity of the workpiece (see page 192)
- Power transmission wedge system
- High load carrying capacity
- Prolonged durability for sustained performance
- Manufactured from high grade alloy steel which extends machine life while providing higher rigidity and greater wear resistance
- Hardened and ground working surfaces ensure longer life with maintained high accuracy and repeatability
- Master jaws secured against throw-off
- Master jaws lubricated directly
- Unbalance G 6,3

AUSGLEICHSSPANNUNG
COMPENSATING CLAMPING

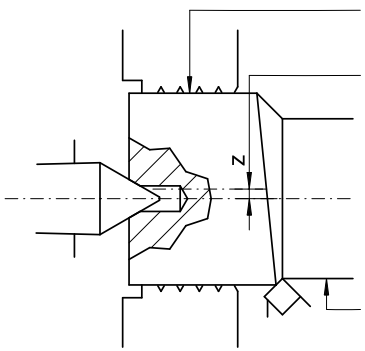

Werkstück gespannt in den Futterbacken
The surface is clamped with chuck jaws

Exzentrizität des Werkstückes wird kompensiert durch die Ausgleichsfunktion der Backen
The eccentricity of the surfaces compensated by the jaws dislocation

Achse der bearbeiteten Fläche und der Maschinenachse stimmen überein
The machining surface is centered on the centre

Artikel Nr. / Code No.		● 352488120700	● 352488130900	● 352488140000	● 352488150200
Typ / Type		2488-160	2488-200	2488-250	2488-315
A		169	210	254	315
B		81	95	106	108
C		59,5	93	104	106,5
Aufnahme / Mounting	D H6	140	170	220	220
E		6	6	6	6
F		104,8	133.4	171,4	171.4
G		6xM10	6xM12	6xM16	6xM16
H		13,5	16,5	18	27
K		38	42	46	46
L		M16	M20	M24	M24
Max. Kolbenhub / Max. drawbar stroke	M	16 (13/-3)	22,5 (16/-6,5)	27 (19,5/-7,5)	27 (23/-4)
N		60	64	91	91
O		40	45	55	55
R		70	92	117	134
S		8	9	7,6	5,6
T		3	3.5	3,5	3.5
X		24	24	26,6	26,6
Y		17	20	25	29
Max. Backenhub / Jaw stroke	a	3,5	5	6	6
b max		33,7	40,5	53,9	62,9
c min		9	9.5	12,4	12,5
c max		25	33	41	55
d		M12	M12	M16	M16
e		24	24.5	32	32
f		51	64,5	73	94
g H7		17	17	21	21
h		38	40	45	52
Spitzverzahnung / Serration		1/16"x90°	1/16"x90°	1/16"x90°	1/16"x90°
Max. Betätigungskraft [kN] / Max. pulling force [kN]		20	30	40	55
Max. Gesamtspannkraft [kN] / Max. clamping force [kN]		50	72	100	120
Max. Drehzahl [U/min] / Max. speed [rpm]		3.500	3.200	3.000	2.300
Max. Kompensation ø [mm] / Max. compensation on ø [mm]	z	3	3	4	4
Massenträgheitsmoment [kgm²] / Moment of inertia [kgm²]		0,1	0.3	0,7	1
Gewicht ohne Aufsatzbacken [kg] / Weight without top jaws [kg]		15	25	41	63

2406



- 3-Backenfutter für automatische Drehmaschinen
- Keilsystem zur Kraftübertragung
- Höchstes Belastungsvermögen
- Höchste Lebensdauer für eine konstante Leistungsfähigkeit
- Hohe Spann- und Wiederholgenauigkeit
- Gefertigt aus hochlegiertem Stahl für höhere Steifigkeit und langfristige Verschleißfestigkeit
- Gehärtete und geschliffene Oberflächen aller relevanten Baugruppen sichern anhaltende Spann- und Wiederholgenauigkeiten
- Grundbacken mit Auswurfsicherung
- Zentralschmierung für Futterkörper und Grundbacken
- Wuchtgüte G 6,3

- 3-Jaw chuck for automatic lathes
- Power transmission wedge system
- High load carrying capacity
- Prolonged durability for sustained performance
- High gripping accuracy and repeatability
- Manufactured from high grade alloy steel which extends machine life while providing higher rigidity and greater wear resistance
- Hardened and ground working surfaces ensure longer life with maintained accuracy and repeatability
- Master jaws secured against throw-off
- Master jaws lubricated directly
- Unbalance G 6,3

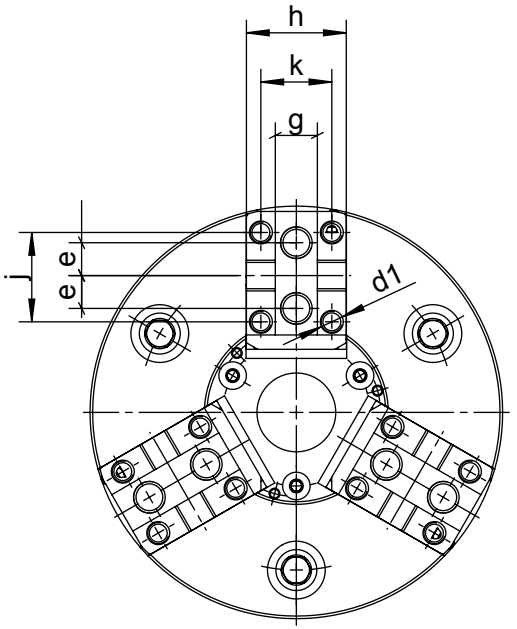

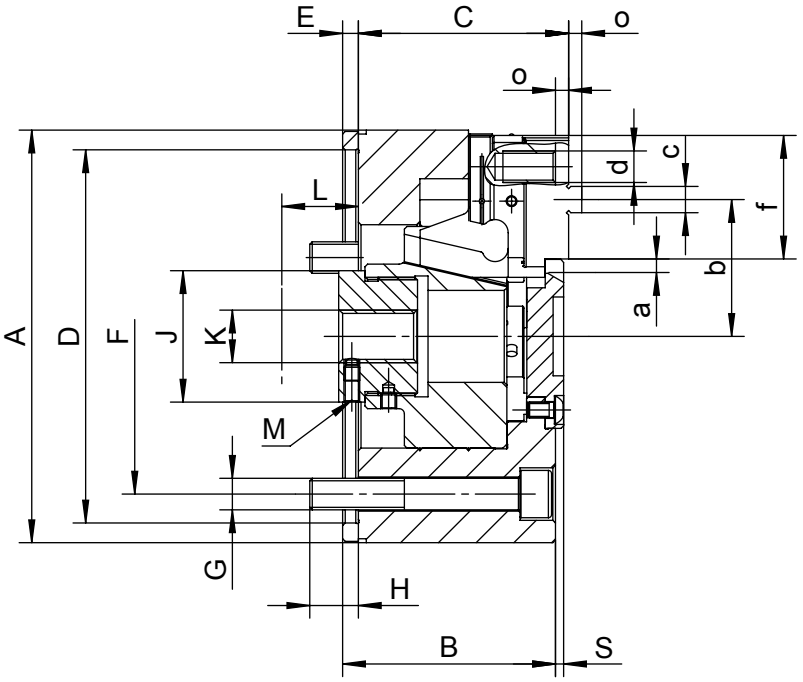

Artikel Nr. Code No.		● **352406540000**
Typ Type		**2406-160**
A		157
B		81
C -0,05		80
Aufnahme Mounting	**D** **H6**	142
E		6
F		120
G		3 x M12
H		18,5
J		50
K		M20
Max. Kolbenhub Max. drawbar stroke	**L**	17,5
M		M6
S		3,1
Max. Backenhub Jaw stroke	**a**	4
b max.		52,1
c g6		10
d		2 x M12 x 20
d1		4 x M8 x 12
e		12,5
f		47
g H7		16
h		38
j		34
k max.		27
o		5
Max. Betätigungskraft [kN] Max. pulling force [kN]		20
Max. Gesamtspannkraft [kN] Max. clamping force [kN]		55
Max. Drehzahl [U/min] Max. speed [rpm]		6.000
Massenträgheitsmoment [kgm²] Moment of inertia [kgm²]		0,03
Gewicht ohne Aufsatzbacken [kg] Weight without top jaws [kg]		9,5

Alle Futter auf Anfrage auch in grösseren Ausführungen lieferbar! ▪ Larger sizes available upon request!

2534-L



- Angetrieben über einen Spezialantrieb, der maschinenseitig vorhanden sein muss (power transmission system)
- Speziell entwickelt für das Spannen langer Rohre oder ähnlicher Werkstücke
- Wird (werden) eingesetzt, wenn die Drehmaschine es ermöglicht, auf beiden Seiten der Spindel ein Spannfutter zu installieren
- Die Produkteigenschaften (Einsatz von zwei Futtern an den Enden der Spindel) garantieren höchste Spannkräfte bei der Bearbeitung langer Werkstücke

- Powered by a special gear transmission system, for use on lathes equipped with a power transmission system
- Especially designed for accurate mounting of pipes and other long components on the lathe spindle, with mounting of two chucks one at each end
- The double spindle configuration increases clamping force and clamping stability

Artikel Nr.	Typ	Gewicht ohne Aufsatzbacken [kg]
Code No.	Type	Weight without top jaws [kg]
○ 352534580900	2534-400L	103

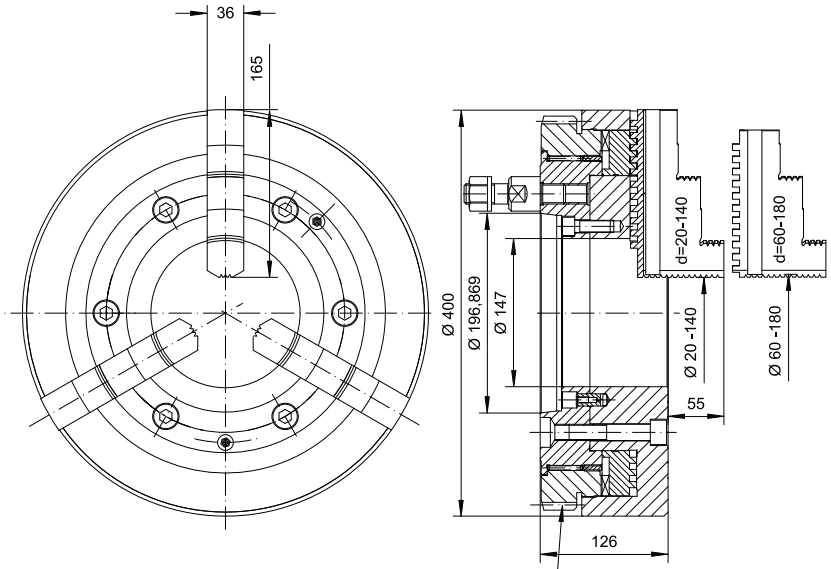

Zahnradgetriebe • Gear drive **(m=3.5; z=108; Dp=378; x=0,53)**

2534-P



- Angetrieben über einen Spezialantrieb, der maschinenseitig vorhanden sein muss (power transmission system)
- Speziell entwickelt für das Spannen langer Rohre oder ähnlicher Werkstücke
- Wird (werden) eingesetzt, wenn die Drehmaschine es ermöglicht, auf beiden Seiten der Spindel ein Spannfutter zu installieren
- Die Produkteigenschaften (Einsatz von zwei Futtern an den Enden der Spindel) garantieren höchste Spannkräfte bei der Bearbeitung langer Werkstücke

- Powered by a special gear transmission system, for use on lathes equipped with a power transmission system
- Especially designed for accurate mounting of pipes and other long components on the lathe spindle, with mounting of two chucks one at each end
- The double spindle configuration increases clamping force and clamping stability

Artikel Nr.	Typ	Gewicht ohne Aufsatzbacken [kg]
Code No.	Type	Weight without top jaws [kg]
○ 352534080400	2534-400P	103

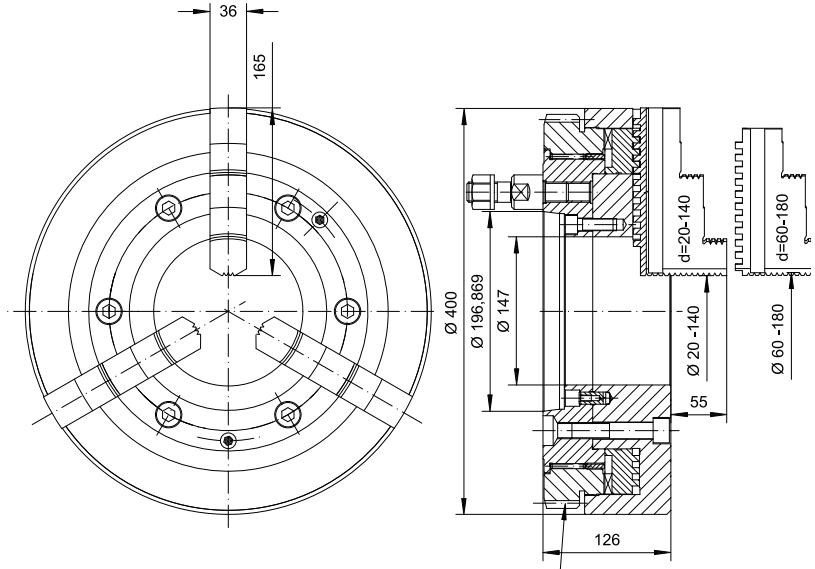

Zahnradgetriebe • Gear drive **(m=3.5; z=108; Dp=378; x=0,53)**

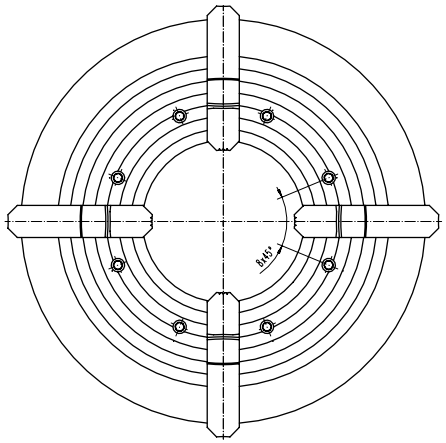

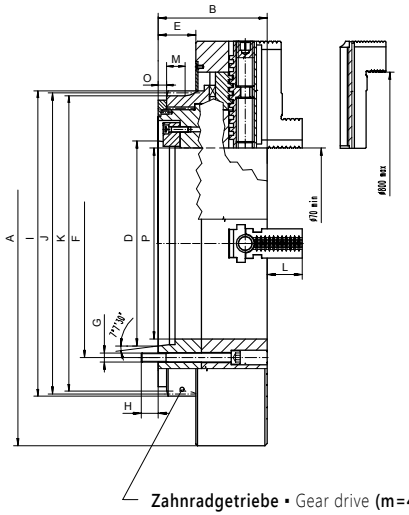

2615-L

- **Angetrieben über einen Spezialantrieb, der maschinenseitig vorhanden sein muss (power transmission system)**
- **Speziell entwickelt für das Spannen langer Rohre oder ähnlicher Werkstücke**
- **Wird (werden) eingesetzt, wenn die Drehmaschine es ermöglicht, auf beiden Seiten der Spindel ein Spannfutter zu installieren**
- **Die Produkteigenschaften (Einsatz von zwei Futtern an den Enden der Spindel) garantieren höchste Spannkräfte bei der Bearbeitung langer Werkstücke**

- Powered by a special gear transmission system, for use on lathes equipped with a power transmission system
- Especially designed for accurate mounting of pipes and other long components on the lathe spindle, with mounting of two chucks one at each end
- The double spindle configuration increases clamping force and clamping stability



Zahnradgetriebe • Gear drive **(m=4; z=135; Dp=540; x=0,80)**

Artikel Nr. / Code No.	Typ / Type	A	B	D	E	F	G	H	I h11	J	K	L	M	O	P
● 352615582400	2615-720-320L	720	194	345	67	400	8xM16	30	541,6	540	524	62,5	33	15	320
● 352615581100	2615-720-340L	720	194	365	67	406	8xM16	30	541,6	540	524	62,5	33	15	340

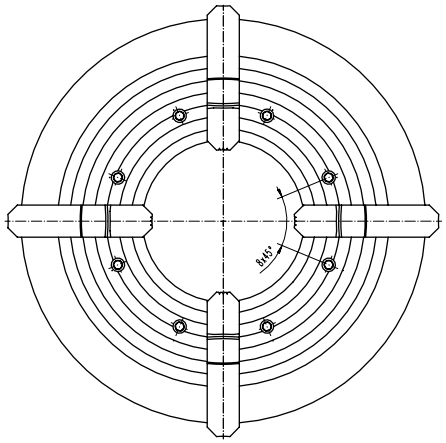

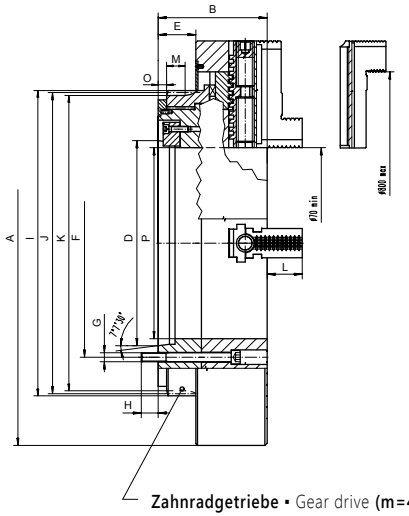

2615-P

- **Angetrieben über einen Spezialantrieb, der maschinenseitig vorhanden sein muss (power transmission system)**
- **Speziell entwickelt für das Spannen langer Rohre oder ähnlicher Werkstücke**
- **Wird (werden) eingesetzt, wenn die Drehmaschine es ermöglicht, auf beiden Seiten der Spindel ein Spannfutter zu installieren**
- **Die Produkteigenschaften (Einsatz von zwei Futtern an den Enden der Spindel) garantieren höchste Spannkräfte bei der Bearbeitung langer Werkstücke**

- Powered by a special gear transmission system, for use on lathes equipped with a power transmission system
- Especially designed for accurate mounting of pipes and other long components on the lathe spindle, with mounting of two chucks one at each end
- The double spindle configuration increases clamping force and clamping stability



Zahnradgetriebe • Gear drive **(m=4; z=135; Dp=540; x=0,80)**

Artikel Nr. / Code No.	Typ / Type	A	B	D	E	F	G	H	I h11	J	K	L	M	O	P
● 352615082000	2615-720-320P	720	194	345	67	400	8xM16	30	541,6	540	524	62,5	33	15	320
● 352615081700	2615-720-340P	720	194	365	67	406	8xM16	30	541,6	540	524	62,5	33	15	340

2905-S



- Schnellspannmechanismus mit BAYONET Verschluss
- Spannzange 173E für Typ 2905-110-42-S
- Spannzange 185E für Typ 2905-140-60-S
- Spannzange 193E für Typ 2905-160-80-S
- Die Lieferung erfolgt ohne Spannzangen

- Quick mounting system (BAYONET type)
- Collet 173E for 2905-110-42-S
- Collet 185E for 2905-140-60-S
- Collet 193E for 2905-160-80-S
- Chucks are not equipped with collets

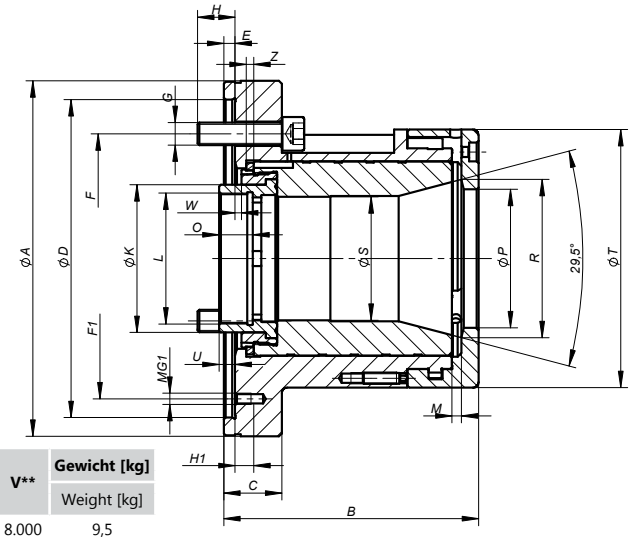

Artikel Nr. / Code No.	Typ / Type	A	B	C	D H6	E	F	F1	G	G1	H	H1	K	L	M	O	P	R	S H7	T	U	W	Z	Spannbereich / Clamping range mm ○	mm ⬡	mm □	Y*	V**	Gewicht [kg] / Weight [kg]
○ 352905030700	2905-110S-42	160	119	29	140	6	104,8	116	3xM10	3xM6	17	10	59,5	M55x2,0	5	18	50,8	60	48	110	8,5	4	4	2 - 42	6 - 36	6 - 29	25	8.000	9,5
○ 352905041100	2905-140S-60	190	136	31	170	6	133,4	150	3xM12	3xM6	20	10	79,0	M70x2,0	5	18	74,0	84	66	138	8,5	3,5	4	4 - 60	8 - 52	7 - 42	3.30	6.300	13,7
○ 352905061500	2905-160S-80	240	157	33	220	6	171,4	200	3xM16	3xM6	23	10	100,0	M90x2,0	5	20	93,0	107	90	162	9	3,5	4	12 - 80	14-69	15-56	40	4.500	21,0

***Max. Betätigungskraft [kN] **Max. Drehzahl [U/min]** • **Max. pulling force [kN] **Max. speed [rpm]*

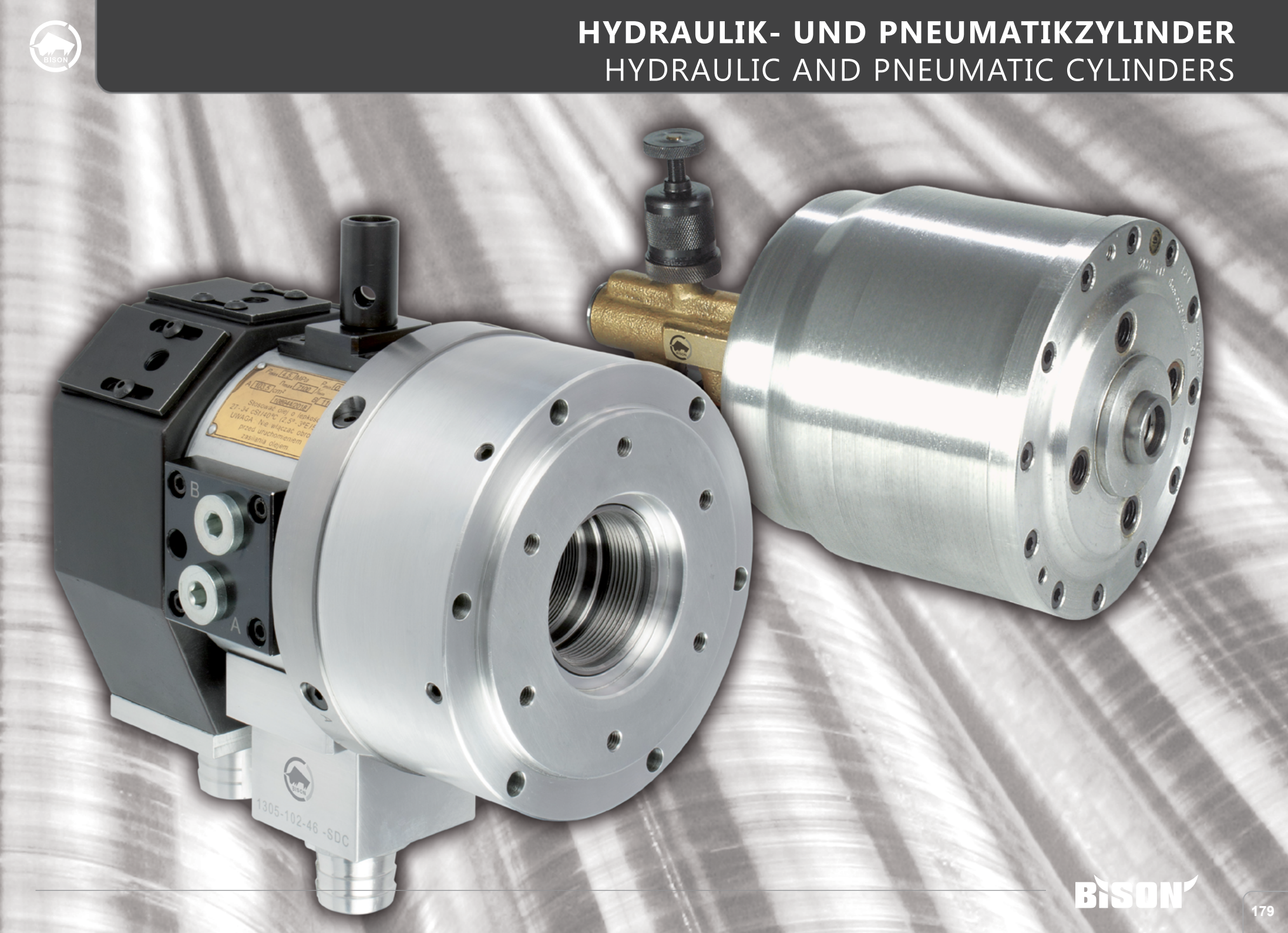
B
A
1305-102-46 -SDC

1305-SDC



- **Diese Zylinder finden ihre Verwendung beim Antrieb von Drehfuttern, sowie Sonderapparaten mit horizontaler Kraftspannung**
- **Das Kolbenhubkontrollsystem befindet sich im hinteren Teil des Zylinders und wird entweder mit Hilfe von zwei Näherungsschaltern (Typ SDC) oder eines Schalters und eines Positionierungsblocks (Typ SKC) betätigt. Die Näherungsschalter sind im Lieferumfang nicht enthalten.**
- **Das Rückschlagventil gewährleistet den konstanten Druck in den versorgten Kammern im Falle des Öldruckabfalls oder einer Versorgungslücke**
- **Große Durchgangsbohrung**
- **Rückseitige Montage**
- **Wuchtgüte G 6.3**

- They are mainly used to drive the lathe chucks and special powered fixtures operating in a horizontal positioning system
- The piston stroke control system located in the rear side of the cylinder is actuated via two proximity switches (type SDC) or a proximity switch and wedge block (type SKC). These switches are not included in the delivery.
- Built-in non-return valve maintains a constant pressusre flow in the powered piston chambers in case of oil supply disruption or power pressure drop
- Large through-hole
- Rear mount with screws
- Unbalance G 6.3

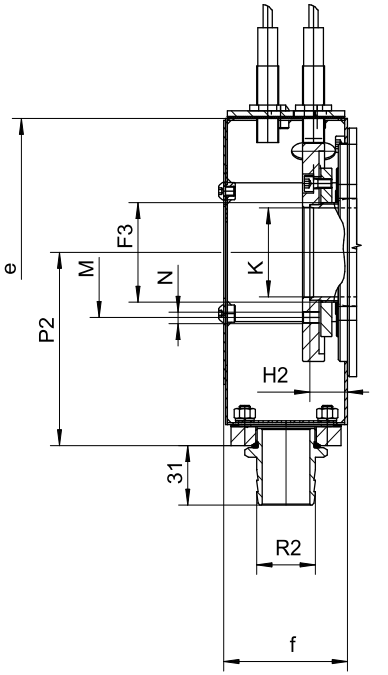

SDC - Standard mit Kolbenhubkontrolle durch zwei Näherungsschalter

SDC - standard version with a piston stroke control system via two proximity switches

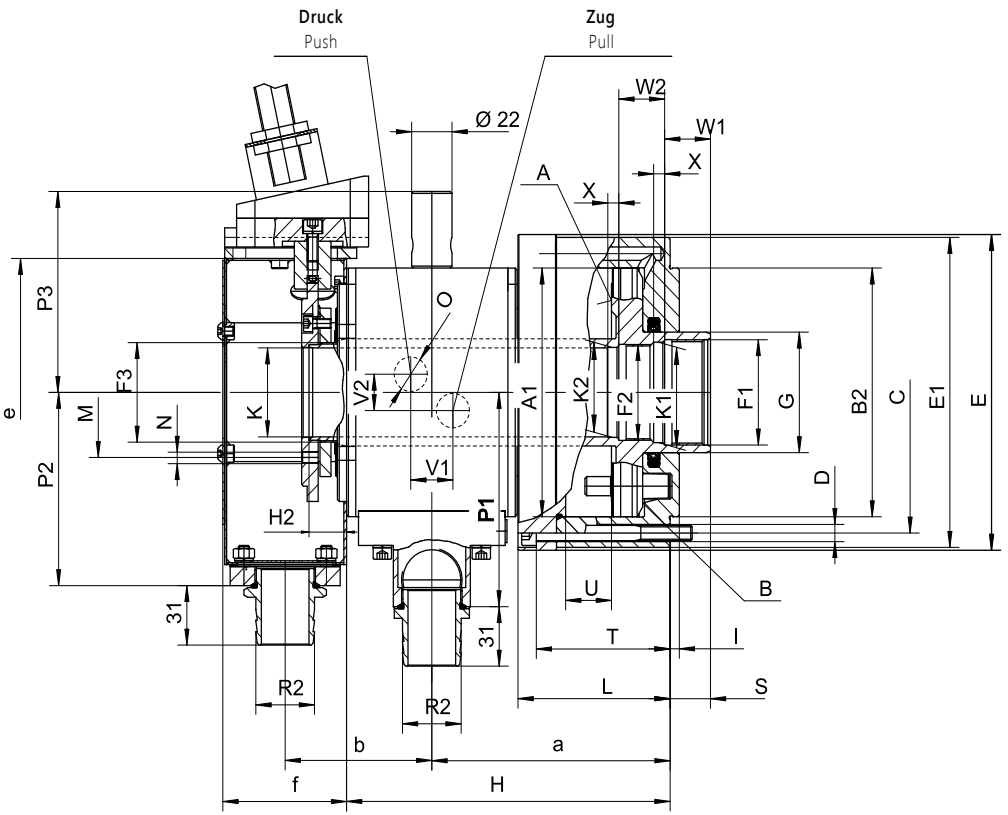

SKC - Optional mit Kolbenhubkontrolle durch einen Näherungsschalter und ein Positionierungsblock

SKC - optional version with a piston stroke control system via a proximity switch and wedge block

Artikel Nr. Code No.	● 351305010000	● 351305057600	● 351305046100	○ 351305054800
Typ Type	**1305-102-46-SDC**	**1305-130-52-SDC**	**1305-150-67-SDC**	**1305-225-95-SDC**
A1 Größe / Size	130	150	165	205
B2 h6	130	140	160	210
C	147	165	180	227
D	6 x ø9	6 x ø9	6 x ø11	6 x ø11
E	165	185	202	249
E1	162	182	197	245
F1	M55x2,0	M60 x 1,5	M75 x 2,0	M105 x 2,0
F2	M50x1,5	M55 x 2,0	M72 x 1,5	M100 x 2,0
F3	M52x1,5	M60 x 1,5	M74 x 1,5	M104 x 2,0
G	61	70	85	115
H	162,5	162,5	179	204
H2	20,5	20,5	21	21
I	5	5	8	8
K	46,5	52,5	67,5	95,5
K1 H9	52,5	57	72,5	102,5
K2 H9	47	52,5	69	97
L	83	83	94	106
M	ø68	ø76	ø91	ø120
N	M6 (x2)	M6 (x2)	M6 (x2)	M6 (x2)
O	G3/8	G3/8	G3/8	G3/8
P1	120	127	137	159,5
P2	98	98,0	130	135
P3	116	120	130	152,5
R2*	32	32	32	32
S max.	22	22	25	31
T	73	73	82	94
U Hub / Stroke	25	25	30	35
V1	9	9	10	11
V2	28	28	36	36
W1	25	25	25	32
W2	25	28	28	30
X	6	6	6	6
a	122,5	122,5	136	155
b	74	74	87,5	94
e	144	144	164	208
f	68,5	68,5	90	90
Kolbenfläche **A cm²**	110	145,5	169	243
Piston area **B cm²**	103,5	138,2	157	226
Max. Druck [MPa] Max. pressure [MPa]	4,5	4,5	4,5	4,5
Max. Schubkraft (p=4,5 MPa) [kN] Max. push force (p=4,5 MPa) [kN]	49,5	64	75	108
Max. Zugkraft (p=4,5 MPa) [kN] Max. pull force (p=4,5 MPa) [kN]	46	61	70	100
Leckölmenge (p=3 MPa, 50° C) [dm³/min] Oil leakage (p=3 MPa, 50° C) [dm³/min]	3	3,5	4	7
Max. Drehzahl [U/min] Max. speed [rpm]	7.100	6.300	6.000	4.500
Massenträgheitsmoment [kgm²] Moment of inertia [kgm²]	0,03	0,04	0,07	0,17
Leistungsaufnahme [KW] Absorbed power [KW]	1,2	1,5	1,5	2
Gewicht [kg] Weight [kg]	14,3	17	23	35,6

*** Ø40 oder Ø60 sind lieferbar auf Anfrage** • *Ø40 or Ø60 are available on request

1304-SDC



- Diese Zylinder finden ihre Verwendung beim Antrieb von Drehfuttern sowie Sonderapparaten mit horizontaler Kraftspannung
- Das Kolbenhubkontrollsystem befindet sich im hinteren Teil des Zylinders und wird entweder mit Hilfe von zwei Näherungsschaltern (Typ SDC) oder eines Schalters und eines Positionierungsblocks (Typ SKC) betätigt. Die Näherungsschalter sind im Lieferumfang nicht enthalten.
- Das Rückschlagventil gewährleistet den konstanten Druck in den versorgten Kammern im Falle des Öldruckabfalls oder Versorgungslücke
- Zentrale Durchgangsbohrung für die Zufuhr von Zusatzmittel wie Kühlmittel oder Luft
- Rückseitige Montage
- Wuchtgüte G 6.3

- They are mainly used to drive the lathe chucks and special powered fixtures operating in a horizontal positioning system
- The piston stroke control system located in the rear side of the cylinder is actuated via two proximity switches (type SDC) or a proximity switch and wedge block (type SKC). These switches are not included in the delivery.
- Built-in non-return valve maintains a constant pressusre flow in the powered piston chambers in case of oil supply disruption or power pressure drop
- Central through-hole designed to supply with additional coolant or air
- Rear mount with screws
- Unbalance G 6.3

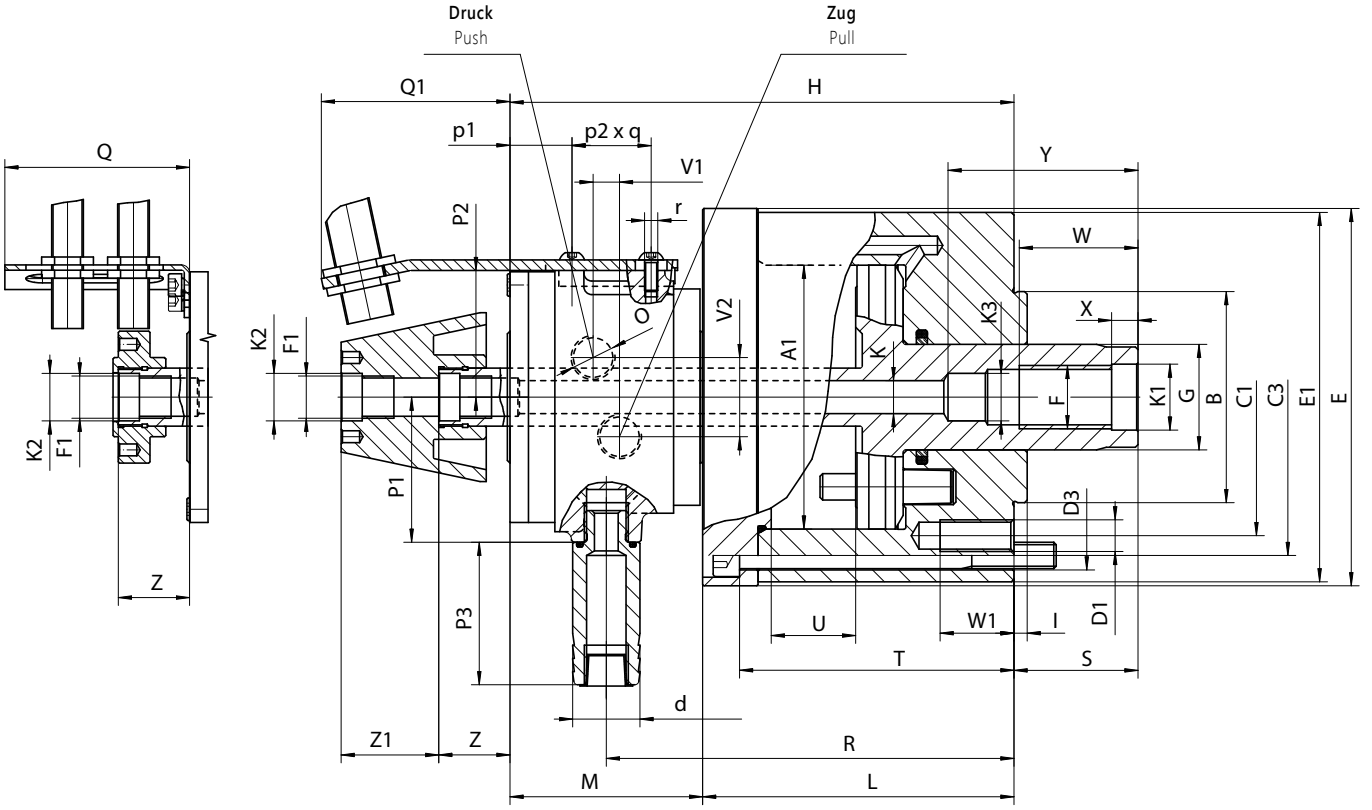

SDC - Standard mit Kolbenhubkontrolle durch zwei Näherungsschalter

SDC - standard version with a piston stroke control system via two proximity switches

SKC - Optional mit Kolbenhubkontrolle durch einen Näherungsschalter und ein Positionierungsblock

SKC - optional version with a piston stroke control system via a proximity switch and wedge block

Artikel Nr. Code No.	○ **351304122000**	● **351304141000**	● **351304125800**	● **351304160100**
Typ Type	**1304-100-SDC**	**1304-150-SDC**	**1304-200-SDC**	**1304-250-SDC**
A1 Größe / Size	100	150	200	250
B h6	80	95	125	160
C1	105	145	170	220
C3	120	170	225	275
D1	4 x M12	4 x M16	6 x M16	6 x M20
D3	6 x ø 11	6 x ø 13	6 x ø 17	6 x ø 17
d	25,5	25,5	30	30
E	143	195	255	305
E1	140	192	250	300
F	M24	M30	M42 x 3	M42 x 3
F1	M16 x 1,5 LH	M16 x 1,5 LH	M16 x 1,5 LH	M16 x 1,5 LH
G	40	50	65	65
H	191	216	252	277
I	5	5	5	5
K	12,5	12,5	12,5	12,5
K1	25	31	44	44
K2 J6	18	18	18	18
K3 H8	18	24	-	36
L	118	138	160	185
M	73	73	92	92
O	G 3/8"	G 3/8"	G 1/2"	G 1/2"
P1	55	55	65	65
P2	48	48	59	59
P3	54	54	96	96
Q	77	77	97	97
Q1	71,5	71,5	81	81
R	154,5	174,5	207	232
S max.	47	70	80	85
p1	23,5	23,5	36	38
p2 x q	30 x 30	30 x 30	30 x 30	30 x 30
T	104	122	140	165
U Hub / Stroke	32	40	50	60
V1	10	10	12	12
V2	30	30	36	36
W	45	45	60	60
W1	28	22	35	40
X	10	10	12	12
Y	72	85	-	-
Z	27	27	27	27
Z1	33	33	51	51
r	M5	M5	M5	M5
Kolbenfläche **A cm²** Piston area **B cm²**	74,7 66	174 157	308 280,9	480 457
Max. Druck [MPa] Max. pressure [MPa]	7	7	7	5
Max. Schubkraft[1] [kN] Max. push force[1] [kN]	51	121	215	240
Max. Zugkraft[1] [kN] Max. pull force[1] [kN]	45	109	196	228
Leckölmenge (p=3 MPa, 50° C) [dm³/min] Oil leakage (p=3 MPa, 50° C) [dm³/min]	1,5	1,5	2,0	2,0
Max. Drehzahl [U/min] Max. speed [rpm]	7.000	6.000	4.000	2.000
Massenträgheitsmoment [kgm²] Moment of inertia [kgm²]	0,03	0,08	0,3	0,92
Leistungsaufnahme [KW] Absorbed power [KW]	1,0	1,5	2,0	2,5
Gewicht [kg] Weight [kg]	11,4	20,0	37,6	90

[1] **Ø100-200 (p=7,0MPa); Ø250 (p=5,0 MPa)** ▪ [1] Ø100-200 (p=7,0MPa); Ø250 (p=5,0 MPa)



HARTE AUFSATZBACKEN • FÜR DREHFUTTER 2405-K
HARD TOP JAWS • FOR CHUCKS 2405-K

SPITZVERZAHNUNG METRISCH 1,5 mm x 60° ODER 3,0 mm x 60°
METRIC SERRATION 1,5 mm x 60° OR 3,0 mm x 60°

Nutensteine T-Nuts Seite Page 200

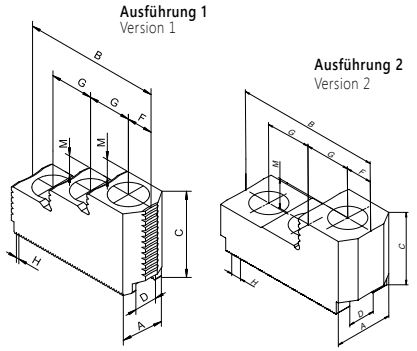

Ø 135 - 800 mm

BISON Futter Typ BISON Chuck Type	Artikel Nr. Code No.	Futtergröße Chuck Size	Ausführung Version	A	B	C	D H7	F	G	H	M	Schrauben Screws	kg / Satz kg / set
2405-135-34K	○ 398521600400	135	1	23	53	36	10,0	13,0	14	1,5 mm x 60°	10	M8	1,4
2405-160-45K	● 398521611900	160	1	32	64	43	12,0	12,5	20	1,5 mm x 60°	10	M10	1,0
2405-200-52K	● 398521711000	200	1	35	79	49	14,0	14,5	25	1,5 mm x 60°	12	M12	1,6
2405-250-75K	● 398521721100	250	1	40	102	54	16,0	21,0	30	1,5 mm x 60°	14	M12	3,0
2405-315-91K	○ 398521731300	315	1	45	102	58	21,0	21,0	30	1,5 mm x 60°	14	M16	3,1
2405-400-120K	○ 398521741500	400	1	50	140	75	25,5	27	43	1,5 mm x 60°	18	M20	6,0
2405-500-160K	● 398521751700	500	1	50	140	75	25	27	43	3,0 mm x 60°	18	M20	6,2
2405-630-200K	○ 398521762100	630	2	55	136	70	25	25	43	3,0 mm x 60°	28	M20	6,3
2405-800-255K	● 398521772300	800	2	55	136	70	25	25	43	3,0 mm x 60°	28	M20	6,3



HARTE AUFSATZBACKEN • FÜR DREHFUTTER 2405
HARD TOP JAWS • FOR CHUCKS 2405

SPITZVERZAHNUNG ZOLL 1/16" x 90° ODER 3/32" X 90°
INCH SERRATION 1/16" x 90° OR 3/32" x 90°

Nutensteine T-Nuts Seite Page 200

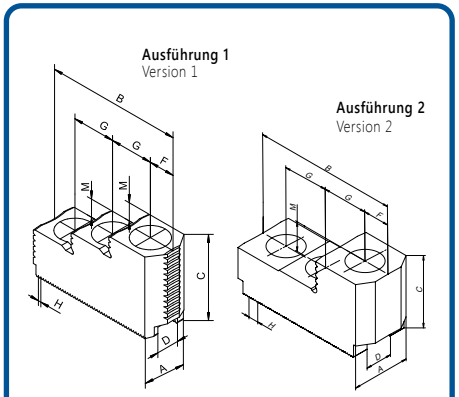

Ø 160 - 800 mm

BISON Futter Typ BISON Chuck Type	Artikel Nr. Code No.	Futtergröße Chuck Size	Ausführung Version	A	B	C	D H7	F	G	H	M	Schrauben Screws	kg / Satz kg / set
2405-160-45	○ 398521610600	160	1	28	76	45	17	14	24	1/16" x 90°	10	M12	1,0
2405-200-52	○ 398521710700	200	1	32	78	49	17	14,5	24,5	1/16" x 90°	12	M12	1,4
2405-250-75	○ 398521720900	250	1	40	102	58	21	19	32	1/16" x 90°	14	M16	2,7
2405-315-91	○ 398521730000	315	1	40	102	58	21	19	32	1/16" x 90°	14	M16	2,7
2405-400-120	○ 398521742800	400	1	50	140	75	25,5	27	43	3/32" x 90°	18	M20	6,2
2405-500-160	○ 398521742800	500	1	50	140	75	25,5	27	43	3/32" x 90°	18	M20	6,2
2405-630-200	● 398521761900	630	1	55	136	70	25,5	25	43	3/32" x 90°	28	M20	6,3
2405-800-255	● 398521771000	800	2	55	136	70	25,5	25	43	3/32" x 90°	28	M20	6,3

Nutensteine / T-Nuts — Seite / Page 200

HARTE AUFSATZBACKEN ▪ FÜR DREHFUTTER 2605
HARD TOP JAWS ▪ FOR CHUCKS 2605

SPITZVERZAHNUNG ZOLL 1/16" x 90°
INCH SERRATION 1/16" x 90°

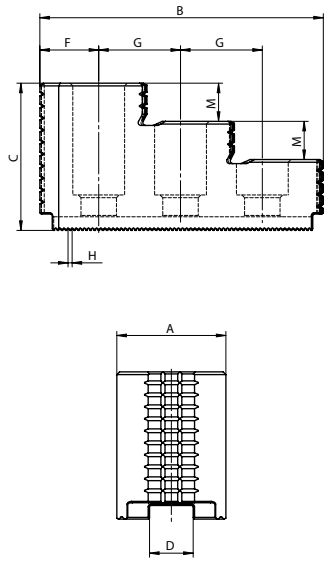

Ø 160 - 315 mm

BISON Futter Typ BISON Chuck Type	Artikel Nr. Code No.	Futtergröße Chuck Size	A	B	C	D H7	F	G	H	M	Schrauben Screws	kg / Satz kg / set
2605-160-45	○ 398521810800	160	28	76	45	17	14	24	1/16" x 90°	10	M12	1,3
2605-200-52	○ 398521820000	200	32	78	49	17	14,5	24,5	1/16" x 90°	12	M12	1,8
2605-250-75	○ 398521830100	250	40	102	58	21	19	32	1/16" x 90°	14	M16	3,5
2605-315-91	○ 398521840300	315	40	102	58	21	19	32	1/16" x 90°	14	M16	3,5

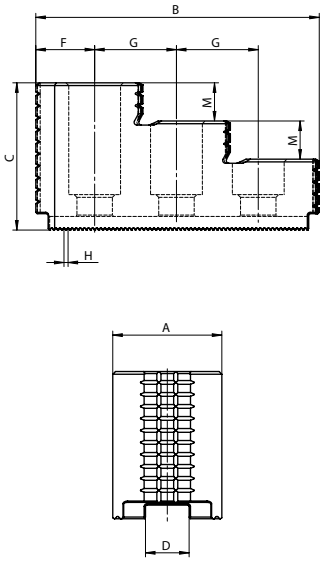

HARTE AUFSATZBACKEN • FOR CHUCKS 2605-K
HARD TOP JAWS • FOR CHUCKS 2605-K

SPITZVERZAHNUNG METRISCH 1,5 mm x 60°
METRIC SERRATION 1,5 mm x 60°

Nutensteine T-Nuts Seite Page 200

Ø 135 - 315 mm

BISON Futter Typ BISON Chuck Type	Artikel Nr. Code No.	Futtergröße Chuck Size	A	B	C	D H7	F	G	H	M	Schrauben Screws	kg / Satz kg / set
2605-135-34K	● 398521811000	135	23	53	36	10	13	14	1,5 mm x 60°	10	M8	0,5
2605-160-45K	○ 398521821200	160	32	64	43	12	12,5	20	1,5 mm x 60°	10	M10	1,3
2605-200-52K	○ 398521831400	200	35	79	49	14	14,5	25	1,5 mm x 60°	12	M12	2,1
2605-250-75K	○ 398521841600	250	40	102	54	16	21	30	1,5 mm x 60°	14	M12	2,9
2605-315-91K	○ 398521851800	315	45	102	58	21	21	30	1,5 mm x 60°	14	M16	4,0

Nutensteine T-Nuts Seite Page 200

HARTE AUFSATZBACKEN ▪ FÜR DREHFUTTER 2488
HARD TOP JAWS ▪ FOR CHUCKS 2488

SPITZVERZAHNUNG ZOLL 1/16" x 90°
INCH SERRATION 1/16" x 90°



Ø 160 - 315 mm

BISON Futter Typ BISON Chuck Type	Artikel Nr. Code No.	Futtergröße Chuck Size	A	B	C	D H7	F	G	H	M	Schrauben Screws	kg / Satz kg / set
2488-160	○ 398521610600	160	28	76	45	17	14	24	1/16" x 90°	10	M12	1,0
2488-200	○ 398521710700	200	32	78	49	17	14,5	24,5	1/16" x 90°	12	M12	1,4
2488-250	○ 398521720900	250	40	102	58	21	19	32	1/16" x 90°	14	M16	2,7
2488-315	○ 398521730000	315	40	102	58	21	19	32	1/16" x 90°	14	M16	2,7

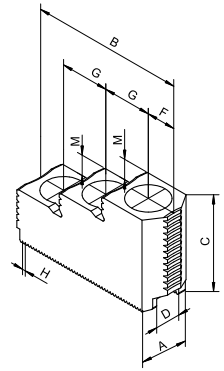



WEICHE AUFSATZBACKEN • FÜR DREHFUTTER 2105-K
SOFT TOP JAWS • FOR CHUCKS 2105-K

SPITZVERZAHNUNG METRISCH 1,5 mm x 60°
METRIC SERRATION 1,5 mm x 60°

Nutensteine T-Nuts Seite Page 200

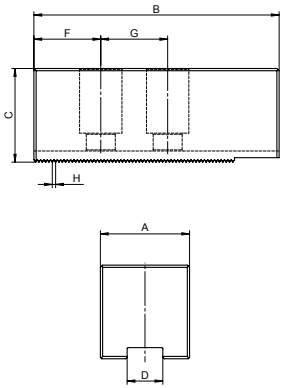

Ø 135 - 315 mm

BISON Futter Typ BISON Chuck Type	Artikel Nr. Code No.	Futtergröße Chuck Size	A	B	C	D H7	F	G	H	Schrauben Screws	kg / Satz kg / set
2105-135-34K	● 398521210200	135	25	54	25	10	12	14	1,5 mm x 60°	M8	0,4
2105-160-45K	○ 398521220400	160	40	65	40	12	12	20	1,5 mm x 60°	M10	1,3
2105-200-52K	○ 398521240800	200	40	95	40	14	24	25	1,5 mm x 60°	M12	2,0
2105-250-75K	○ 398521250000	250	50	105	50	16	30	30	1,5 mm x 60°	M12	3,5
2105-315-91K	○ 398521260100	315	50	110	50	21	21	30	1,5 mm x 60°	M16	3,4



WEICHE AUFSATZBACKEN • FÜR DREHFUTTER 2105
SOFT TOP JAWS • FOR CHUCKS 2105

SPITZVERZAHNUNG ZOLL 1/16" x 90°
INCH SERRATION 1/16" x 90°

Nutensteine T-Nuts Seite Page 200

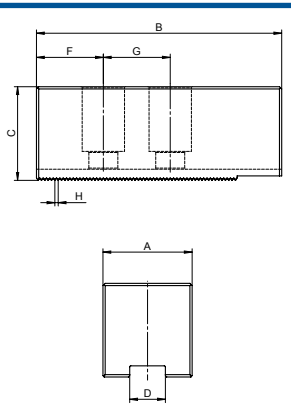

Ø 160 - 315 mm

BISON Futter Typ BISON Chuck Type	Artikel Nr. Code No.	Futtergröße Chuck Size	A	B	C	D H7	F	G	H	Schrauben Screws	kg / Satz kg / set
2105-160-45	○ 398520010200	160	40	65	40	17	15	24	1/16" x 90°	M12	1,2
2105-200-52	○ 398520020400	200	40	95	40	17	15	24	1/16" x 90°	M12	1,9
2105-250-75	○ 398520030600	250	45	105	50	21	20	28	1/16" x 90°	M16	3,2
2105-315-91	○ 398520040800	315	45	110	50	21	20	28	1/16" x 90°	M16	3,4

Nutensteine / T-Nuts — Seite / Page 200

WEICHE AUFSATZBACKEN • FÜR DREHFUTTER 2405-K
SOFT TOP JAWS • FOR CHUCKS 2405-K

SPITZVERZAHNUNG METRISCH 1,5 mm x 60° ODER 3,0 mm x 60°
METRIC SERRATION 1,5 mm x 60° OR 3,0 mm x 60°



Ø 135 - 800 mm

BISON Futter Typ BISON Chuck Type	Artikel Nr. Code No.	Futtergröße Chuck Size	Ausführung Version	A	B	C	D H7	F	G	G1	H	Schrauben Screws	kg / Satz kg / set
2405-135-34K	○ 398521500300	135	1	25	54	25	10	12	14	-	1,5 mm x 60°	M8	0,6
2405-160-45K	● 398521511800	160	1	40	65	40	12	12	20	-	1,5 mm x 60°	M10	1,8
2405-200-52K	● 398521521000	200	1	40	95	40	14	24	25	-	1,5 mm x 60°	M12	2,8
2405-250-75K	● 398521531100	250	1	50	105	50	16	30	30	-	1,5 mm x 60°	M12	5,1
2405-315-91K	● 398521541300	315	1	50	110	50	21	21	30	-	1,5 mm x 60°	M16	5,0
2405-400-120K	○ 398521552800	400	2	60	140	60	25,5	26	43	-	1,5 mm x 60°	M20	9,5
2405-500-160K	○ 398521553000	500	2	60	140	60	25	26	43	-	3,0 mm x 60°	M20	9,5
2405-630-200K	○ 398521554300	630	3	70	170	70	25	27	43	43	3,0 mm x 60°	M20	15,2
2405-800-255K	○ 398521554300	800	3	70	170	70	25	27	43	43	3,0 mm x 60°	M20	15,2

Ausführung 1
Version 1

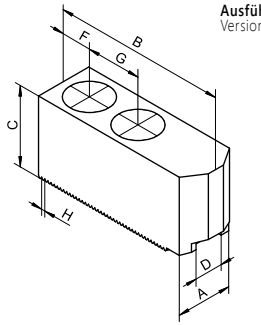

Ausführung 2
Version 2

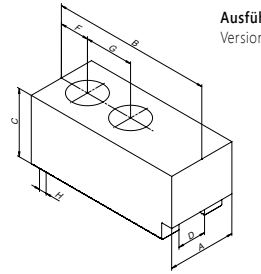

Ausführung 3
Version 3

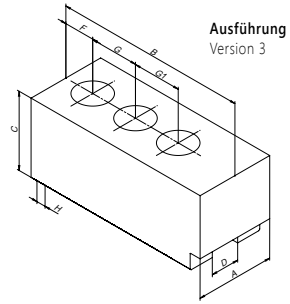



WEICHE AUFSATZBACKEN • FÜR DREHFUTTER 2405
SOFT TOP JAWS • FOR CHUCKS 2405

SPITZVERZAHNUNG ZOLL 1/16" x 90° ODER 3/32" X 90°
INCH SERRATION 1/16" x 90° OR 3/32" x 90°

Nutensteine T-Nuts Seite Page 200

Ausführung 1
Version 1

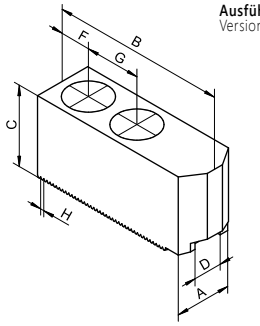

Ausführung 2
Version 2

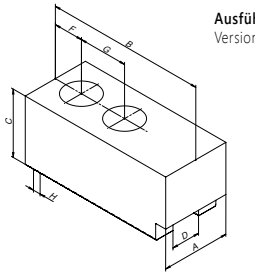

Ausführung 3
Version 3

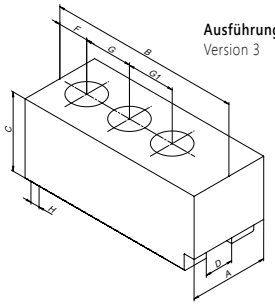

Ø 160 - 800 mm

BISON Futter Typ BISON Chuck Type	Artikel Nr. Code No.	Futtergröße Chuck Size	Ausführung Version	A	B	C	D H7	F	G	G1	H	Schrauben Screws	kg / Satz kg / set
2405-160-45	● 398521510500	160	1	40	65	40	17	15	24	-	1/16" x 90°	M12	1,7
2405-200-52	● 398521520700	200	1	40	95	40	17	15	24	-	1/16" x 90°	M12	2,8
2405-250-75	● 398521530900	250	1	50	105	50	21	20	28	-	1/16" x 90°	M16	4,7
2405-315-91	● 398521540000	315	1	50	110	50	21	20	28	-	1/16" x 90°	M16	5,0
2405-400-120	○ 398521550200	400	2	60	140	60	25,5	25	35	-	3/32" x 90°	M20	6,5
2405-500-160	○ 398521550200	500	2	60	140	60	25,5	25	35	-	3/32" x 90°	M20	9,5
2405-630-200	○ 398521555600	630	3	70	170	70	25,5	27	43	43	3/32" x 90°	M20	15,2
2405-800-255	○ 398521555600	800	3	70	170	70	25,5	27	43	43	3/32" x 90°	M20	15,2

Material der Backen
Material of jaws

Spitzverzahnung
Serration

Nutensteine / T-Nuts — Seite / Page 200

WEICHE AUFSATZBACKEN • FÜR DREHFUTTER 2605-K
SOFT TOP JAWS • FOR CHUCKS 2605-K

SPITZVERZAHNUNG METRISCH 1,5 mm x 60° ODER 3,0 mm x 60°
METRIC SERRATION 1,5 mm x 60° OR 3,0 mm x 60°



Ø 135 - 800 mm

BISON Futter Typ BISON Chuck Type	Artikel Nr. Code No.	Futtergröße Chuck Size	Ausführung Version	A	B	C	D H7	F	G	G1	H	Schrauben Screws	kg / Satz kg / set
2605-135-34K	○ 398521843100	135	1	25	54	25	10	12	14	-	1,5 mm x 60°	M8	0,8
2605-160-45K	○ 398521853300	160	1	40	65	40	12	12	20	-	1,5 mm x 60°	M10	2,3
2605-200-52K	○ 398521875200	200	1	40	95	40	14	24	25	-	1,5 mm x 60°	M12	3,7
2605-250-75K	○ 398521885400	250	1	50	105	50	16	30	30	-	1,5 mm x 60°	M12	6,6
2605-315-91K	● 398521896800	315	1	50	110	50	21	21	30	-	1,5 mm x 60°	M16	6,6
2605-400-120K	○ 398521898400	400	2	60	140	60	25,5	26	43	-	1,5 mm x 60°	M20	9,5
2605-500-160K	● 398521899700	500	2	60	140	60	25	26	43	-	3,0 mm x 60°	M20	9,5
2605-630-200K	● 398521892800	630	3	70	170	70	25	27	43	43	3,0 mm x 60°	M20	15,2
2605-800-255K	● 398521892800	800	3	70	170	70	25	27	43	43	3,0 mm x 60°	M20	15,2

Ausführung 1
Version 1

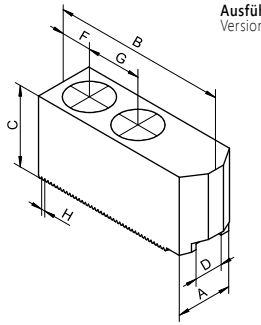

Ausführung 2
Version 2

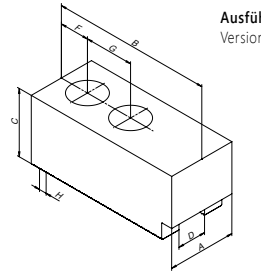

Ausführung 3
Version 3

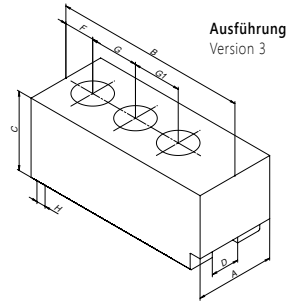



WEICHE AUFSATZBACKEN • FÜR DREHFUTTER 2605
SOFT TOP JAWS • FOR CHUCKS 2605

SPITZVERZAHNUNG ZOLL 1/16" x 90° ODER 3/32" X 90°
INCH SERRATION 1/16" x 90° OR 3/32" x 90°

Nutensteine T-Nuts Seite Page 200

Ausführung 1
Version 1

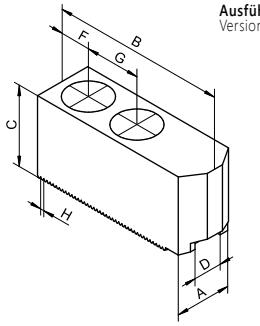

Ausführung 2
Version 2

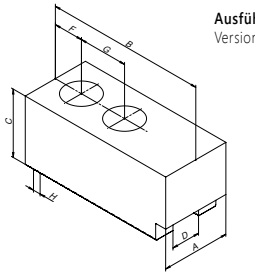

Ausführung 3
Version 3

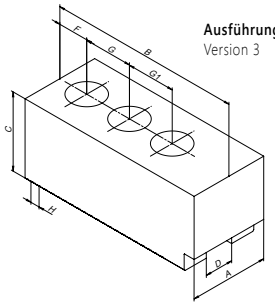

BISON Futter Typ BISON Chuck Type	Artikel Nr. Code No.	Futtergröße Chuck Size	Ausführung Version	A	B	C	D H7	F	G	G1	H	Schrauben Screws	kg / Satz kg / set
Ø 160 - 800 mm													
2605-160-45	● 398521560700	160	1	40	65	40	17	15	24	-	1/16" x 90°	M12	2,1
2605-200-52	○ 398521870900	200	1	40	95	40	17	15	24	-	1/16" x 90°	M12	3,6
2605-250-75	○ 398521880000	250	1	50	105	50	21	20	28	-	1/16" x 90°	M16	6,0
2605-315-91	○ 398521890200	315	1	50	110	50	21	20	28	-	1/16" x 90°	M16	6,6
2605-400-120	● 398521801900	400	2	60	140	60	25,5	25	35	-	3/32x90	M20	9,5
2605-500-160	● 398521801900	500	2	60	140	60	25,5	25	35	-	3/32x90	M20	9,5
2605-630-200	● 398521802100	630	3	70	170	70	25,5	27	43	43	3/32x90	M20	15,2
2605-800-255	● 398521802100	800	3	70	170	70	25,5	27	43	43	3/32x90	M20	15,2

Material der Backen
Material of jaws

Spitzverzahnung
Serration

Nutensteine T-Nuts Seite Page 200

WEICHE AUFSATZBACKEN ▪ FÜR DREHFUTTER 2488
SOFT TOP JAWS ▪ FOR CHUCKS 2488

SPITZVERZAHNUNG ZOLL 1/16" x 90°
INCH SERRATION 1/16" x 90°



Ø 160 - 315 mm

BISON Futter Typ BISON Chuck Type	Artikel Nr. Code No.	Futtergröße Chuck Size	A	B	C	D H7	F	G	H	Schrauben Screws	kg / Satz kg / set
2488-160	● 398521510500	160	40	65	40	17	15	24	1/16" x 90°	M12	1,7
2488-200	● 398521520700	200	40	95	40	17	15	24	1/16" x 90°	M12	2,8
2488-250	● 398521530900	250	50	105	50	21	20	28	1/16" x 90°	M16	4,7
2488-315	● 398521540000	315	50	110	50	21	20	28	1/16" x 90°	M16	5,0

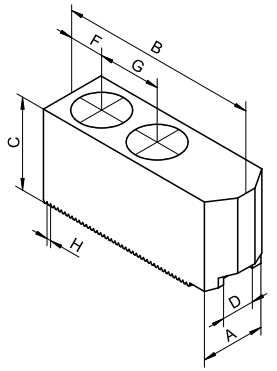



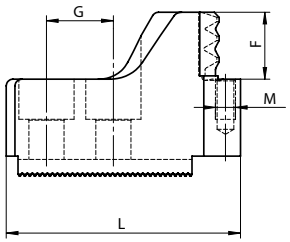

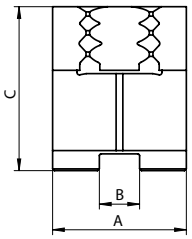

HARTE KRALLENBACKEN • AUSSENSPANNUNG
HARD CLAW JAWS • OUTSIDE CLAMPING

SPITZVERZAHNUNG METRISCH 1,5 mm x 60°
METRIC SERRATION 1,5 mm x 60°

1,5 mm x 60°

BISON Futter Typ BISON Chuck Type	Artikel Nr. Code No.	Futtergröße Chuck Size	Spannbereich Clamping range	A	B	C	F	G	L	M	kg / Satz kg / set
2405-160-45K	● 398521609900	160	28 - 55	40	12	49	20	20	74,0	M6	1,9
2405-160-45K	● 398521612100	160	36 - 68	40	12	49	20	20	68,0	M6	1,7
2405-160-45K	● 398521613400	160	50 - 81	40	12	49	20	20	70,0	M6	1,8
2405-160-45K	● 398521614700	160	63 - 97	40	12	49	20	20	60,0	M6	1,5
2405-160-45K	● 398521615000	160	80 - 112	40	12	49	20	20	60,0	M6	1,7
2405-200-52K	● 398521716300	200	29 - 72	40	14	49	20	25	83,0	M6	2,0
2405-200-52K	● 398521714800	200	63 - 100	40	14	49	20	25	69,0	M6	1,8
2405-200-52K	● 398521713500	200	92 - 129	40	14	49	20	25	57,0	M6	1,5
2405-200-52K	● 398521717600	200	111 - 158	40	14	49	20	25	50,0	M6	1,2
2405-200-52K	● 398521715000	200	150 - 189	40	14	49	20	25	73,5	M6	2,0
2405-250-75K	● 398521722400	250	40 - 94	40	16	59	25	30	97,0	M6	2,9
2405-250-75K	● 398521723700	250	78 - 130	40	16	59	25	30	78,0	M6	2,2
2405-250-75K	● 398521724000	250	121 - 173	40	16	59	25	30	67,0	M6	2,0
2405-250-75K	● 398521725200	250	166 - 215	40	16	59	25	30	66,5	M6	2,0
2405-250-75K	● 398521726500	250	203 - 252	40	16	59	25	30	85,5	M6	2,6
2405-315-91K	● 398521732600	315	41 - 127	50	21	59	30	30	120,0	M8	4,0
2405-315-91K	● 398521733900	315	89 - 181	50	21	59	30	30	95,0	M8	3,2
2405-315-91K	● 398521734100	315	153 - 245	50	21	59	30	30	75,0	M8	2,4
2405-315-91K	● 398521735400	315	219 - 300	50	21	59	30	30	85,0	M8	3,1

Nutensteine / T-Nuts — Seite / Page 200
Auflagebolzen / Workpiece stops — Seite / Page 201

HARTE KRALLENBACKEN • INNENSPANNUNG
HARD CLAW JAWS • INSIDE CLAMPING

SPITZVERZAHNUNG METRISCH 1,5 mm x 60°
METRIC SERRATION 1,5 mm x 60°



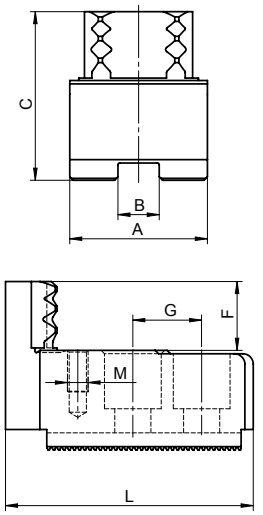

1,5 mm x 60°

BISON Futter Typ BISON Chuck Type	Artikel Nr. Code No.	Futtergröße Chuck Size	Spannbereich Clamping range	A	B	C	F	G	L	M	kg / Satz kg / set
2405-160-45K	● 398521616200	160	43 - 70	40	12	49	20	20	75	M6	1,7
2405-160-45K	● 398521617500	160	48 - 81	40	12	49	20	20	72	M6	1,6
2405-160-45K	● 398521618800	160	67 - 99	40	12	49	20	20	72	M6	1,7
2405-160-45K	● 398521619000	160	89 - 123	40	12	49	20	20	64	M6	1,8
2405-200-52K	● 398521718900	200	46 - 89	40	14	49	20	25	82	M6	1,8
2405-200-52K	● 398521712200	200	80 - 117	40	14	49	20	25	69	M6	1,7
2405-200-52K	● 398521719100	200	106 - 150	40	14	49	20	25	63	M6	1,7
2405-200-52K	● 398521700500	200	138 - 182	40	14	49	20	25	60	M6	1,8
2405-250-75K	● 398521727800	250	59 - 110	40	16	59	25	30	97	M6	2,5
2405-250-75K	● 398521728000	250	95 - 147	40	16	59	25	30	80	M6	2,4
2405-250-75K	● 398521729300	250	133 - 185	40	16	59	25	30	71	M6	2,2
2405-250-75K	● 398521701800	250	172 - 224	40	16	59	25	30	65	M6	2,6
2405-315-91K	● 398521736700	315	74 - 156	50	21	49	20	30	105	M8	3,0
2405-315-91K	● 398521737000	315	134 - 216	50	21	49	20	30	82	M8	2,5
2405-315-91K	● 398521738200	315	192 - 278	50	21	49	20	30	82	M8	2,6
2405-315-91K	● 398521739500	315	252 - 330	50	21	49	20	30	90	M8	3,3

Nutensteine T-Nuts Seite Page 200
Auflagebolzen Workpiece stops Seite Page 201



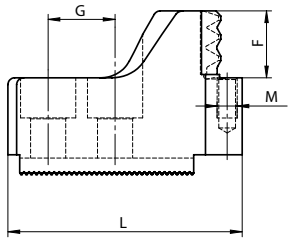

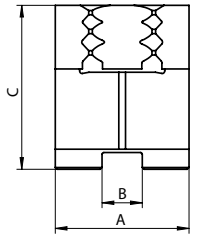

HARTE KRALLENBACKEN • AUSSENSPANNUNG
HARD CLAW JAWS • OUTSIDE CLAMPING

SPITZVERZAHNUNG ZOLL 1/16" x 90°
INCH SERRATION 1/16" x 90°

STAHL STEEL

90°

1/16" x 90°

BISON Futter Typ BISON Chuck Type	Artikel Nr. Code No.	Futtergröße Chuck Size	Spannbereich Clamping range	A	B	C	F	G	L	M	kg / Satz kg / set
2405-160-45	● 398522520500	160	28 - 55	40	17	49	20	24	74,0	M6	1,8
2405-160-45	● 398522521800	160	36 - 68	40	17	49	20	24	68,0	M6	1,6
2405-160-45	● 398522522000	160	50 - 81	40	17	49	20	24	70,0	M6	1,6
2405-160-45	● 398522523300	160	63 - 97	40	17	49	20	24	60,0	M6	1,3
2405-160-45	● 398522524600	160	80 - 112	40	17	49	20	24	60,0	M6	1,5
2405-200-52	● 398522530700	200	29 - 72	40	17	49	20	23	83,0	M6	2,0
2405-200-52	● 398522531000	200	63 - 100	40	17	49	20	23	69,0	M6	1,8
2405-200-52	● 398522532200	200	92 - 129	40	17	49	20	23	57,0	M6	1,5
2405-200-52	● 398522533500	200	111 - 158	40	17	49	20	23	50,0	M6	1,2
2405-200-52	● 398522534800	200	150 - 189	40	17	49	20	23	73,5	M6	2,0
2405-250-75	● 398522540900	250	40 - 94	40	21	59	25	30	97,0	M6	2,6
2405-250-75	● 398522541100	250	78 - 130	40	21	59	25	30	78,0	M6	1,9
2405-250-75	● 398522542400	250	121 - 173	40	21	59	25	30	67,0	M6	1,7
2405-250-75	● 398522543700	250	166 - 215	40	21	59	25	30	66,5	M6	1,6
2405-250-75	● 398522544000	250	203 - 252	40	21	59	25	30	85,5	M6	2,4
2405-315-91	● 398522550000	315	41 - 127	50	21	59	30	30	120,0	M8	4,0
2405-315-91	● 398522551300	315	89 - 181	50	21	59	30	30	95,0	M8	3,2
2405-315-91	● 398522552600	315	153 - 245	50	21	59	30	30	75,0	M8	2,4
2405-315-91	● 398522553900	315	219 - 300	50	21	59	30	30	85,0	M8	3,1

Nutensteine
T-Nuts
Seite
Page
200

Auflagebolzen
Workpiece stops
Seite
Page
201

HARTE KRALLENBACKEN • INNENSPANNUNG
HARD CLAW JAWS • INSIDE CLAMPING

SPITZVERZAHNUNG ZOLL 1/16" x 90°
INCH SERRATION 1/16" x 90°



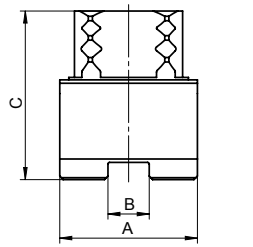

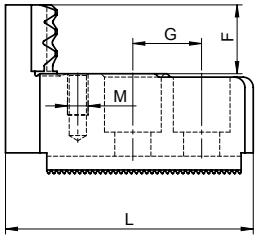

1/16" x 90°

BISON Futter Typ BISON Chuck Type	Artikel Nr. Code No.	Futtergröße Chuck Size	Spannbereich Clamping range	A	B	C	F	G	L	M	kg / Satz kg / set
2405-160-45	● 398522525900	160	43 - 70	40	17	49	20	24	75	M6	1,5
2405-160-45	● 398522526100	160	48 - 81	40	17	49	20	24	72	M6	1,5
2405-160-45	● 398522527400	160	67 - 99	40	17	49	20	24	72	M6	1,7
2405-160-45	● 398522528700	160	89 - 123	40	17	49	20	24	64	M6	1,7
2405-200-52	● 398522535000	200	46 - 89	40	17	49	20	23	82	M6	1,7
2405-200-52	● 398522536300	200	80 - 117	40	17	49	20	23	69	M6	1,7
2405-200-52	● 398522537600	200	106 - 150	40	17	49	20	23	63	M6	1,6
2405-200-52	● 398522538900	200	138 - 182	40	17	49	20	23	60	M6	1,7
2405-250-75	● 398522545200	250	59 - 110	40	21	59	25	30	97	M6	2,3
2405-250-75	● 398522546500	250	95 - 147	40	21	59	25	30	80	M6	2,1
2405-250-75	● 398522547800	250	133 - 185	40	21	59	25	30	71	M6	1,9
2405-250-75	● 398522548000	250	172 - 224	40	21	59	25	30	65	M6	1,9
2405-315-91	● 398522554100	315	74 - 156	50	21	49	20	30	105	M8	3,0
2405-315-91	● 398522555400	315	134 - 216	50	21	49	20	30	82	M8	2,5
2405-315-91	● 398522556700	315	192 - 278	50	21	49	20	30	82	M8	2,6
2405-315-91	● 398522557000	315	252 - 330	50	21	49	20	30	90	M8	3,3

Nutensteine T-Nuts Seite Page 200
Auflagebolzen Workpiece stops Seite Page 201

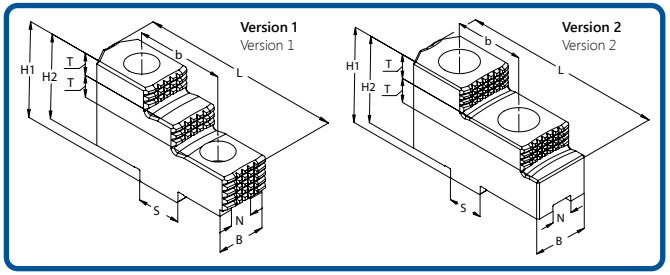

HARTE AUFSATZBACKEN • FÜR KRAFTSPANNFUTTER 2305
HARD TOP JAWS • FOR POWER CHUCKS 2305

Artikel Nr.	Backen Typ	Futtergröße	Vers.	N	S	B	H1	H2	L	T	b	kg / Satz
Code No.	Jaws type	Chuck Size	Ver.									kg / set
● 398531086700	SGT 200 F	2305-200	1	10	20	22	43	38	72	10	40	0,8
● 398531087000	SGT 250 F	2305-250;315	2	12	20	32	55	50	90	14	40	2,1
● 398531088200	SGT 315 F	2305-400	2	12	26	36	62	56	104	15	54	3,3

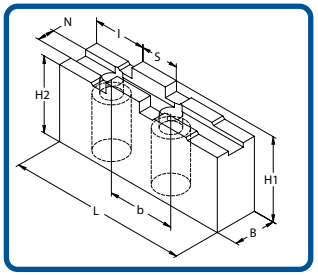

WEICHE AUFSATZBACKEN • FÜR KRAFTSPANNFUTTER 2305
SOFT TOP JAWS • FOR POWER CHUCKS 2305

Artikel Nr.	Backen Typ	Futtergröße	N	S	B	H_1	H_2	L	b	I	kg / Satz
Code No.	Jaws type	Chuck Size									kg / set
● 398525443000	SGM 200 F	2305-200	10	20	22	47	43	105	40	34	2,0
● 398525449700	SGM 250 F	2305-250;315	12	20	32	55	50	125	40	36	3,7
● 398525458600	SGM 315 F	2305-400	12	26	37	62	56	145	54	45	6,1

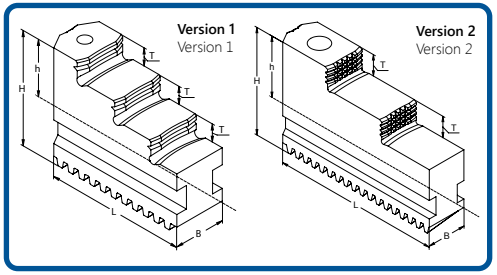

HARTE EINTEILIGE BACKEN • FÜR KRAFTSPANNFUTTER 2305
HARD SOLID JAWS • FOR POWER CHUCKS 2305

Artikel Nr.	Backen Typ	Futtergröße	Vers.	B	H	L	T	h	kg / Satz
Code No.	Jaws type	Chuck Size	Ver.						kg / set
● 398530935500	SJT 200 F	2305-200	1	22	60,0	94,0	10	35	1,9
● 398530945700	SJT 250 F	2305-250;315	2	26	70,0	115,0	14	40	3,3
● 398530955900	SJT 315 F	2305-400	2	32	81	129	15	46	5,4

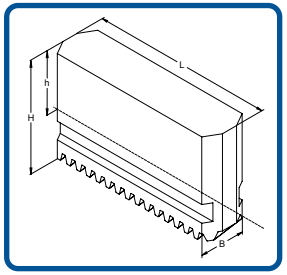

WEICHE MONOBLOCKBACKEN ▪ FÜR KRAFTSPANNFUTTER 2305
SOFT SOLID JAWS ▪ FOR POWER CHUCKS 2305

Artikel Nr.	Backen Typ	Futtergröße	B	H	h	L	kg / Satz
Code No.	Jaw type	Chuck Size					kg / set
398531165100	SJM 200 F	2305-200	22	60	35	94	2,6
398531145800	SJM 250 F	2305-250;315	26	70	40	115	4,4
398531175300	SJM 315 F	2305-400	32	81	46	130	6,8

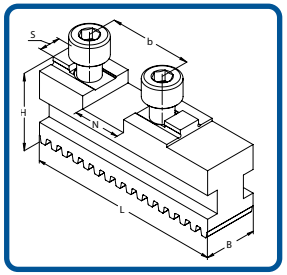

HARTE GRUNDBACKEN ▪ FÜR KRAFTSPANNFUTTER 2305
HARD MASTER JAWS ▪ FOR POWER CHUCKS 2305

Artikel Nr.	Backen Typ	Futtergröße	N	S	B	H	L	b	kg / Satz
Code No.	Jaw type	Chuck Size							kg / set
398530995600	SP 200 F	2305-200	20	10	22	35	90	40	1,2
398531005000	SP 250 F	2305-250;315	20	12	26	40	110	40	1,8
398531015100	SP 315 F	2305-400	26	12	32	46	125	54	3,0



NUTENSTEINE • EINZEL- ODER DOPPELKONFIGURATION
T-NUTS • SINGLE OR DOUBLE CONFIGURATION

Ausführung I
Version I

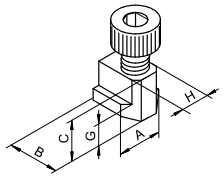

Ausführung II
Version II

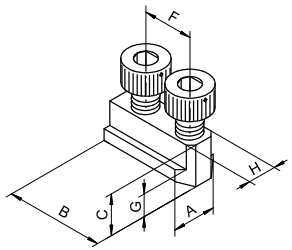

Ø 135 - 800 mm

Artikel Nr. / Code No.	Ausführung / Version	A	B	C	F	G	H h6	Schrauben* / Screws*	kg	BISON Futter Typ / BISON Chuck Type
● 398522147400	II	15,0	26,0	15,0	14	5,5	10,0	M8x16	0,02	2104-135K, 2105-135-34K 2405-135K, 2405-135-34K 2605-135K, 2605-135-34K
● 398522108000	II	17,5	36,0	18,5	20	7,5	12,0	M10x20	0,04	2105-160K, 2105-160-45K 2405-160K, 2405-160-45K 2605-160K, 2605-160-45K
● 398522151000	II	17,5	34	16,0	18	7,5	12	M10x20	0,04	2409-160-46
● 398522110000	II	23	42	21,5	24	9,5	17,0	M12x25	0,10	2104-160, 2105-160-45 2404-160, 2405-160-45 2604-160, 2605-160-45 2409-200-66
● 398522111200	II	20,5	46,5	20,5	25	8,5	14,0	M12x25	0,09	2104-200K, 2105-200-52K 2404-200K, 2405-200-52K 2604-200K, 2605-200-52K
● 398522120100	I	23	19	21,5	-	9,0	17,0	M12x25	0,03	2104-200, 2105-200-52 2404-200, 2405-200-52 2604-200, 2605-200-52 2409-250-91 2409-315-91 2488-200
● 398522131600	II	22,5	51,0	21,5	30	8,5	16,0	M12x30	0,12	2104-250, 2105-250-75K 2404-250, 2405-250-75K 2604-250, 2605-250-75K
● 398522130300	I	27	24	25,5	-	10,5	21,0	M16x30	0,05	2104-250, 2105-250-75 2404-250, 2405-250-75 2604-250, 2605-250-75 2488-315
● 398522132900	II	29,0	55,5	27,0	30	10,5	21,0	M16x30	0,21	2104-315K, 2105-315-91K 2404-315K, 2405-315-91K 2605-315K, 2605-315-91K
● 398522130300	I	27	24	25,5	-	10,5	21,0	M16x30	0,05	2104-315, 2105-315-91 2404-315, 2405-315-91 2604-315, 2605-315-91
● 398522133100	II	34,0	80,0	31,0	43	12,0	25,5	M20x40	0,38	2404-400K, 2405-400-120K
● 398522140500	I	34	30	29,0	-	12,0	25,5	M20x40	0,09	2404-400, 2405-400-120
○ 398522134400	I	34	30	29,0	-	12,0	25,0	M20x40	0,09	2404-500K, 2405-500-160K 2404-630K, 2405-630-200K 2404-800K, 2405-800-255K
● 398522140500	I	34	30	29,0	-	12,0	25,5	M20x40	0,09	2404-500, 2405-500-160 2404-630, 2405-630-200 2404-800, 2405-800-255

*** Schrauben sind im Lieferumfang enthalten** • Screws are included in delivery

AUFLAGEBOLZEN
WORKPIECE STOPS

FÜR KRALLENBACKEN
FOR CLAW JAWS



Artikel Nr. Code No.	Typ Type	H	S	h	kg / Satz kg / set
M 5					
● 398521355400	KB KB-M5x5	5	8	8	0,010
● 398521356700	KB KB-M5x10	10	8	8	0,016
● 398521357000	KB KB-M5x15	15	8	8	0,023
M 6					
● 398521360200	KB KB-M6x5	5	10	10	0,016
● 398521361500	KB KB-M6x10	10	10	10	0,026
● 398521362800	KB KB-M6x15	15	10	10	0,037
● 398521363000	KB KB-M6x20	20	10	10	0,047
● 398521364300	KB KB-M6x25	25	10	10	0,057
M 8					
● 398521365600	KB KB-M8x5	5	13	10	0,027
● 398521366900	KB KB-M8x10	10	13	10	0,047
● 398521367100	KB KB-M8x15	15	13	10	0,064
● 398521368400	KB KB-M8x20	20	13	10	0,081
● 398521369700	KB KB-M8x25	25	13	10	0,098
● 398521370400	KB KB-M8x30	30	13	10	0,113

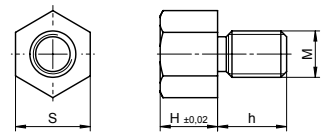

- **Die Einspanntiefe des Werkstücks "T" kann mit Hilfe von zusätzlichen Auflagebolzen variiert werden.**
- **Die Auflagebolzen sind nicht im Lieferumfang enthalten und müssen separat bestellt werden.**
- Possibility of adjusting the clamping depth of the workpiece 'T' by means of removable workpiece stops.
- If requested, the height of the workpiece stops can be designed to customer's specification.

ADAPTER FLANSCH
ADAPTER PLATE

Für Typ • For Type 2405; 2405-K

I

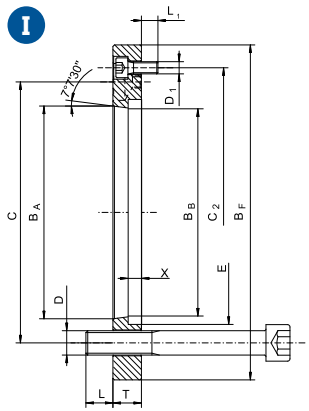

II

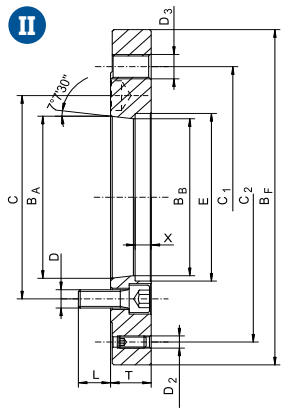



Artikel Nr. / Code No.	Typ / Type	Z*	Größe / Size	Spindelnase** / Spindle nose**	B F	B A	B B	C	C1	C2	D	D1	D2	D3	L	L 1	T	E	X	kg
○ 358213083300	8213-135/4	I	135	A4	110	63,513	61,0	82,6	-	94	3xM10	3xM6	-	-	14,5	8	22	-	-	1,2
● 358213504600	8213-160/5	I	160	A5	140	82,563	79,5	104,8	-	116	6xM10	3xM6	-	-	10,5	8	20	92	3	1,7
○ 358213521100	8213-200/5	II	200	A5	170	82,563	79,5	104,8	133,4	150	6xM10	-	3xM8	6xM12	17	-	26	115	6,5	3,0
● 358213522400	8213-200/6	I	200	A6	170	106,375	103,0	133,4	-	150	6xM12	3xM6	-	-	13,5	7	23	115	6,5	2,8
● 358213551700	8213-250/6	II	250	A6	220	106,375	103,0	133,4	171,4	190	6xM12	-	3xM8	6xM16	19	-	35	150	7,5	5,8
○ 358213552000	8213-250/8	I	250	A8	220	139,719	136,1	171,4	-	190	6xM16	3xM8	-	-	23	11	37	149	7,5	6,5
○ 358213570800	8213-315/6	II	315	A6	220	106,375	103,0	133,4	171,4	190	6xM12	-	3xM8	6xM16	18	-	37	165	20	7,0
○ 358213571000	8213-315/8	I	315	A8	220	139,719	136,1	171,4	-	190	6xM16	3xM8	-	-	20	11	37	165	4	7,3
○ 358213264400	8213-400/8	II	400	A8	300	139,719	136,1	171,4	235	250	6xM16	-	3xM10	6xM20	22,5	-	41	202	11	12,9
○ 358213262900	8213-400/11	I	400	A11	300	196,869	192,8	235	-	260	6xM20	3xM10	-		34	12	44	198	11	17,2

*Flansch Ausführung • Adapter version **DIN 55026

III

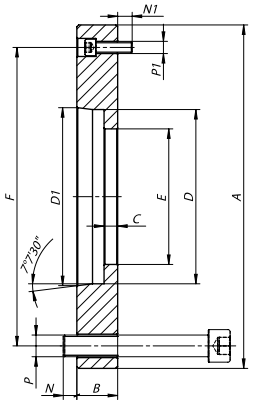

IV

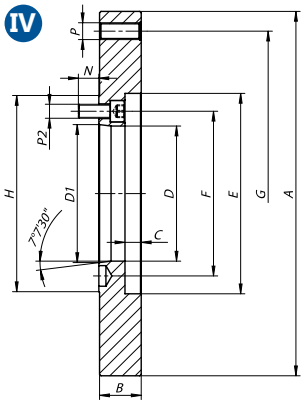

Artikel Nr. / Code No.	Typ / Type	Z*	Größe / Size	Spindelnase** / Spindle nose**	A	B	C	D	D1	E	F	G	H	N	N1	P	P1	P 2	kg
○ 358213650500	8213-500-11	IV	500	A11	380	55	18	192,8	196,869	274	235	330,2	280	29	-	6xM24	-	6xM20	26,6
● 358213651800	8213-500-15	III	500	A15	380	46	-	281,4	285,775	246	330,2	-	-	29	15	6xM24	3xM12	-	24,4
● 358213660700	8213-630-11	IV	630	A11	520	60	23	192,8	196,869	234	235	463,6	280	29	-	6xM24	-	6xM20	63,2
● 358213661000	8213-630-15	IV	630	A15	520	55	-	281,4	285,775	234	330,2	463,6	380	32	-	6xM24	-	6xM24	54,0
● 358213601900	8213-800-11	IV	800	A11	520	60	23	192,8	196,869	287	235	463,6	280	29	-	6xM24	-	8xM20	59,6
● 358213600600	8213-800-15	IV	800	A15	520	45	23	281,4	285,775	287	330,2	463,6	380	32	-	6xM24	-	6xM24	43,5
● 358213602100	8213-800-20	III	800	A20	520	45	-	408	412,775	287	463,6	-	-	29	15	6xM24	3xM12	-	43,5

*Flansch Ausführung • Adapter version **DIN 55026

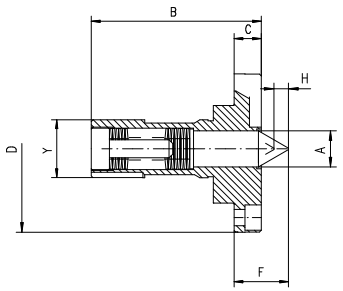

FEDERGELAGERTE ZENTRIERSPITZE
CENTERING INSERT WITH SPRING-LOADED CENTRE

Für Typ • For Type 2488

Artikel Nr. / Code No.	Größe / Size	A	B	C	D K6	F	H	Y h6
398524801300	160	17	90	12	70	28	6	32
398524802600	200	20	94	15	92	30	9	32
398524803900	250	25	105	16	117	35	10	38
398524804100	315	29	120	16	134	37	13	48

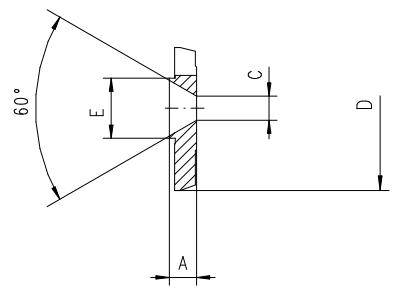

BEGRENZUNGSPLATTE FÜR FEDERGELAGERTE ZENTRIERSPITZE
SPRING-LOADED CENTRE STOP

Für Typ • For Type 2488

Artikel Nr. / Code No.	Größe / Size	A	C	D	E
398524811500	160	10	8,8	60	18
398524812800	200	10	8,8	60	22
398524813000	250	13	14	70	28
398524814300	315	13	14	80	33

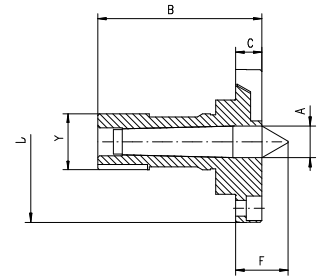

FESTE ZENTRIERSPITZE
CENTERING INSERT WITH FIXED CENTRE

Für Typ • For Type 2488

Artikel Nr. / Code No.	Größe / Size	A	B	C	D K6	F	Y h6
398524821700	160	18	90	12	70	28	32
398524822000	200	18	94	15	92,2	30	32
398524823200	250	24	105	16	117	35	38
398524824500	315	31.6	120	16	134	37	48

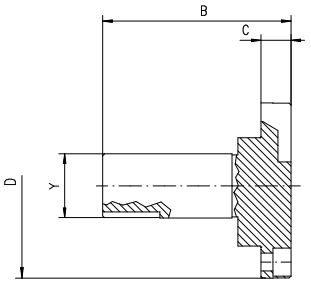

ZENTRIEREINSATZ
CENTERING INSERT

Für Typ • For Type 2488

Artikel Nr. / Code No.	Größe / Size	B	C	D k6	Y h6
398524831900	160	90	12	70	32
398524832100	200	94	15	92	32
398524833400	250	105	16	117	38
398524834700	315	120	16	134	48

I

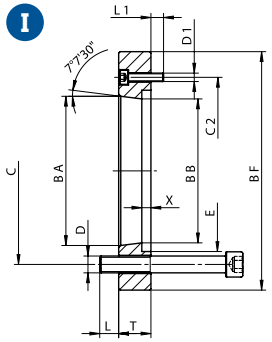

II

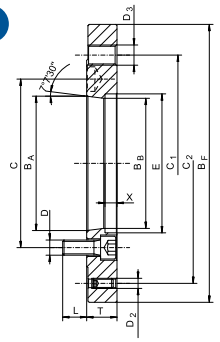



Für Typ • For Type
2105; 2105-K; 2605; 2605-K

ADAPTER FLANSCH
ADAPTER PLATE

Artikel Nr. / Code No.	Typ / Type	Z*	Größe / Size	Spindelnase** / Spindle nose**	B F	B A	B B	C	C1	C 2	D	D1	D2	D3	L	L 1	T	E	X	kg
358213085900	8213-160-5 2-4	I	160	A5	140	82,563	79,5	104,8	-	116	4xM10	3xM6		-	13,5	8	20	100	3,0	1,6
358213537000	8213-200-6 2-4	I	200	A6	170	106,375	103	133,4	-	150	4xM12	3xM6		-	13,5	7	23	117	6,5	2,6
358213555800	8213-250-8 2-4	I	250	A8	220	139,719	136	171,4	-	190	4xM16	3xM8		-	23,0	11	35	149	7,5	6,0
358213238000	8213-315-8 2-4	I	315	A8	220	139,719	136	171,4	-	190	4xM16	3xM8		-	20,0	11	37	165	4,0	6,8
358213656100	8213-400-8 2-4	II	400	A8	300	139,719	142	171,4	235,0	235	6xM16	-	3xM10	6xM20	21,5	-	41	202	11	16,52
358213263100	8213-400-11 2-4	I	400	A11	300	196,869	192,8	235,0	-	260	4xM20	3xM10		-	34	13	44	198	11	16,29
358213655900	8213-500-11 2-4	II	500	A11	380	196,869	192,8	235,0	330,2	330,2	6xM20	-	3xM16	8xM24	29	-	55	274	18	26,35
358213265700	8213-500-15 2-4	I	500	A15	380	281,4	285,775	330,2	-	330,2	8xM24	3xM12		-	29	15	46	246	-	25,64

*Flansch Ausführung • Adapter version **DIN 55026

ADAPTER FLANSCH
ADAPTER PLATE

Für Typ • For Type
2305

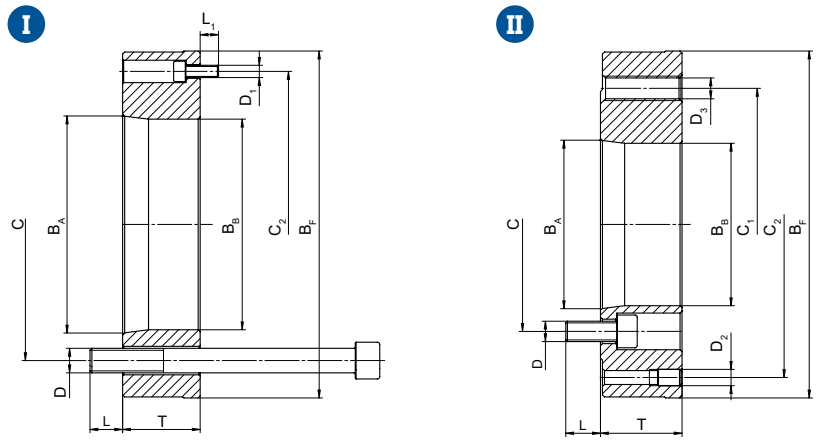

Artikel Nr. / Code No.	Typ / Type	Z*	Größe / Size	Spindelnase** / Spindle nose**	B F	B A	B B	C	C1	C2	D	D1	D2	D3	L	L 1	T	kg
358213913900	8213-200-5A2	II	200	A5	170	82,563	79,6	104,8	133,4	150	6xM10	-	3xM8	6xM12	17	-	40	4,9
358213914100	8213-200-6A2	I	200	A6	170	106,375	103,2	133,4	-	150	6xM12	3xM6	-	-	16	9	38	4,5
358213923000	8213-250-6A2	II	250	A6	220	106,375	103,2	133,4	171,4	190	6xM12	-	3xM8	6xM16	19	-	45	9,4
358213932000	8213-315-6A2	II	315	A6	300	106,375	103,2	133,4	235	250	6xM12	-	3xM10	6xM20	17,5	-	50	21,9
358213933200	8213-315-8A2	II	315	A8	300	139,719	136,1	171,4	235	250	6xM16	-	3xM10	6xM20	21	-	46	18,9

*Flansch Ausführung • Adapter version **DIN 55026

SPEZIALEINSATZ-SET
SPECIAL INSERT SET

Für Typ • For Type
2105; 2105-K; 2405; 2405-K; 2605; 2605-K

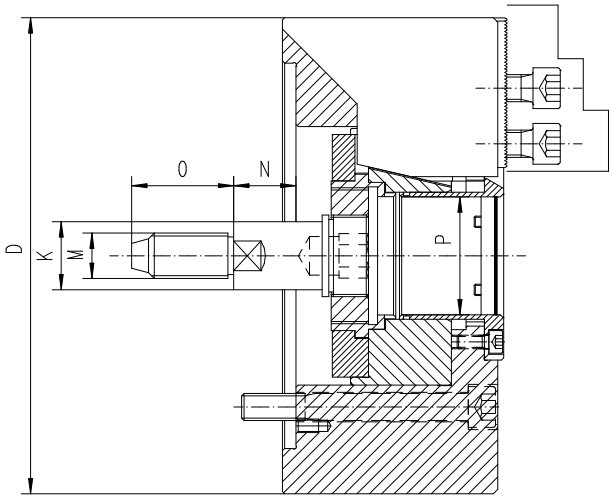

Artikel Nr. / Code No.	Größe / Size	D	P	K	M	N	O
398520000000	135-34	135	34	20	M12	20,5	35
398520011500	160-45	169	45	24	M16	25,5	40
398520012800	200-52	210	52	30	M20	27,5	45
398520013000	250-75	254	75	36	M24	33	55
398520014300	315-91	315	91	36	M24	34	55
398520015600	400-120	400	120	36	M24	27	55

- Spezialeinsätze für Kraftspannfutter mit Durchgang zum Umbau in ein Futter ohne Durchgang
- Das Set beinhaltet:
  1) Geschlossene Frontabdeckung anstelle der Originalabdeckung
  2) Spezial Anschlusselement zur Verbindung an die Zugstange eines Vollspannzylinders
- Die Sets sind in verschiedenen Abmessungen lieferbar, abhängig von der Futtergröße

- A special insert enables to convert through-hole into a non through-hole
- The set includes:
  1) Cover, to be mounted on the chuck front face
  2) A special screw for connecting the adjusting nut with drawbar of the actuating cylinder
- Sets are availiable in different sizes, matching the chuck size

RUNDLAUFGENAUIGKEITEN
CENTERING ACCURACY

Für Typ · For Type 2405; 2405-K

Ø	d			d1	d2	L	k	n	p
135	18	32	40	100	75	40	0,02	0,02	0,01
160	20	32	50	125	100	40	0,025	0,02	0,01
200	32	50	80	200	125	40	0,025	0,02	0,01
250	32	50	80	200	162	60	0,03	0,03	0,01
315	50	80	125	250	162	80	0,04	0,03	0,01
400	75	100	125	250	252	80	0,05	0,04	0,01
500	-	125	160	275	300	120	0,06	0,05	0,01
630	-	200	400	520	400	120	0,08	0,05	0,01
800	-	250	520	-	600	120	0,15	0,06	0,01

Für Typ · For Type 2409

Ø	d			L	d1	d2	k	n	p
130	18	32	40	40	100	75	0,04	0,035	0,01
160	32	40	50	40	125	100	0,05	0,04	0,01
200	32	40	50	40	125	125	0,06	0,05	0,01
250	55	80	125	40	200	125	0,06	0,05	0,01
315	60	80	125	60	200	162	0,08	0,06	0,01

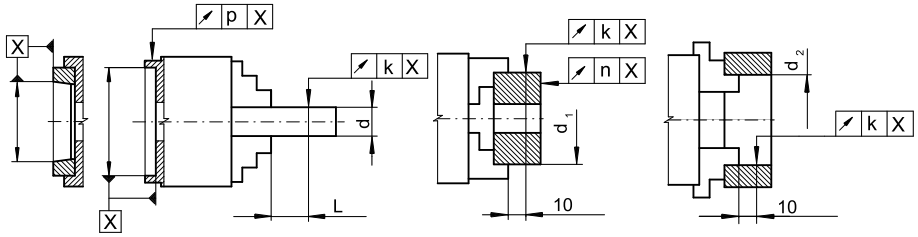

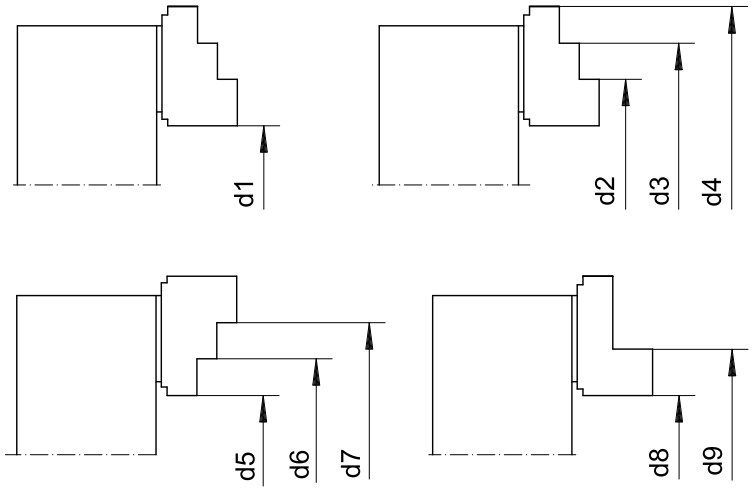

SPANNBEREICHE
CLAMPING RANGE

Für Typ · For Type 2405; 2405-K

Ø	d1	d2	d3	d4	d5	d6	d7
135	10-72	52-112	83-144	118-180	14-73	50-109	82-141
160	15-95	66-144	104-184	145-226	20-97	62-139	102-179
200	14-118	77-179	125-229	175-279	25-118	89-168	153-218
250	18-134	100-214	162-277	226-342	25-140	89-204	153-268
315	38-197	118-274	177-334	246-403	38-197	107-266	167-326
400	46-234	157-343	240-429	328-517	46-234	134-322	220-408
500	84-338	193-447	278-533	366-621	100-338	187-426	273-512
630	174-475	281-582	-	448-749	183-475	-	351-643
800	255-550	414-657	-	582-826	308-550	-	476-719
1000	310-680	435-804	-	695-1064	264-624	-	624-884

Für Typ · For Type 2405 ZW

Ø	d1	d2	d3	d4	d5	d6	d7
160	18-68	88-130	126-179	174-180	25-68	73-116	120-164
200	30-104	90-171	145-220	196-221	36-104	85-153	134-202
250	26-116	116-204	177-268	242-270	30-117	94-181	158-245
315	60-177	148-264	211-327	276-329	59-177	123-241	187-305

Für Typ · For Type 2405-K ZW

Ø	d1	d2	d3	d4	d5	d6	d7
160	22-82	77-135	116-175	157-178	28-89	70-131	110-171
200	33-101	103-167	152-218	202-211	39-100	89-150	139-200
250	26-121	116-209	177-272	242-278	30-121	94-185	158-249
315	60-174	145-260	205-320	274-330	59-174	128-243	188-303

Für Typ · For Type 2500

Ø	d1
400-140	20-140
500-230	65-280
630-325	138-335
1000-560	340-565

Für Typ · For Type 2502

Ø	d1	d2	d3	d4	d5	d6	d7
160-38	7-74	67-130	115-180	163-180	18-67	66-115	114-160
200-52	20-104	83-178	130-216	180-216	22-104	70-153	119-202
250-65	24-130	106-208	168-266	232-266	26-130	89-194	153-258
250-68	24-130	106-208	168-266	232-266	26-130	89-194	153-258
315-105	64-184	142-262	206-326	270-326	64-184	128-252	192-316
400-140	90-300	200-404	286-480	373-480	90-280	178-368	264-454
500-230	176-402	286-510	370-596	460-600	176-402	264-490	350-576
630-330	272-500	407-625	-	605-724	272-500	-	472-704
800-365	326-674	434-780	-	600-862	326-674	-	494-842
800-410	330-600	453-768	-	691-866	435-600	-	675-840
1000-560	530-766	636-951	-	804-1026	530-845	-	698-1006

SPANNKRAFT IN ABHÄNGIGKEIT ZUR DREHZAHL 2405; 2405-K; 2405-A
GRIPPING FORCE LOSS DURING CHUCK ROTATION 2405; 2405-K; 2405-A

Futter Größe 135 mm
Chuck size 135 mm

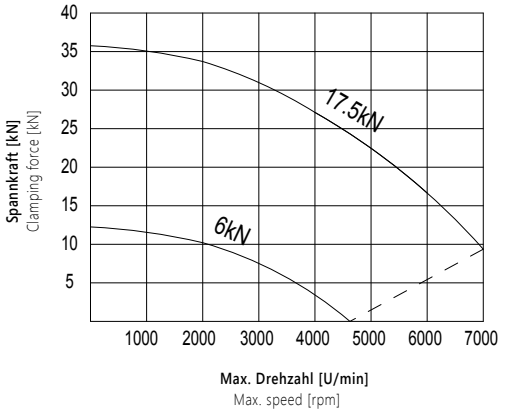

Futter Größe 160 mm
Chuck size 160 mm

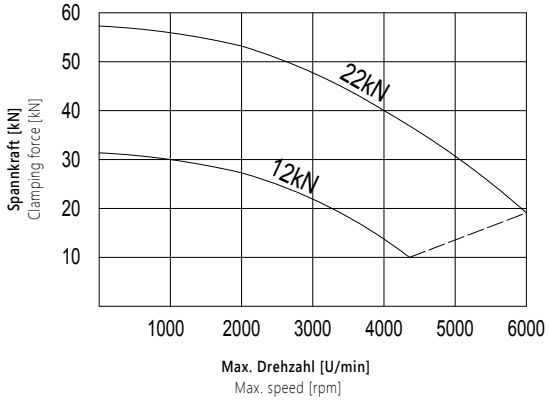

Futter Größe 200 mm
Chuck size 200 mm

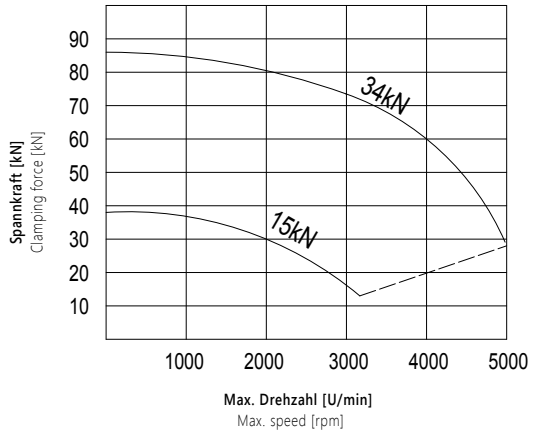

Futter Größe 250 mm
Chuck size 250 mm

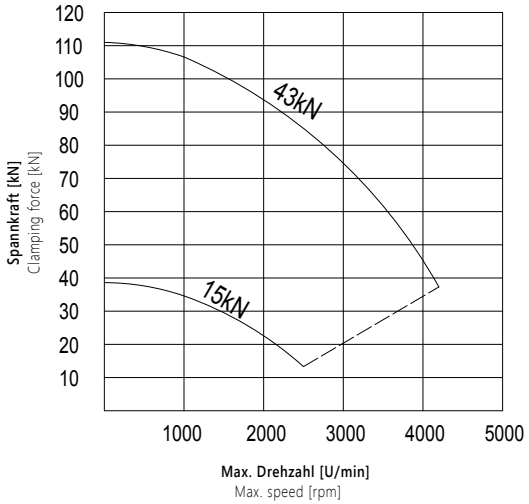

Futter Größe 315 mm
Chuck size 315 mm

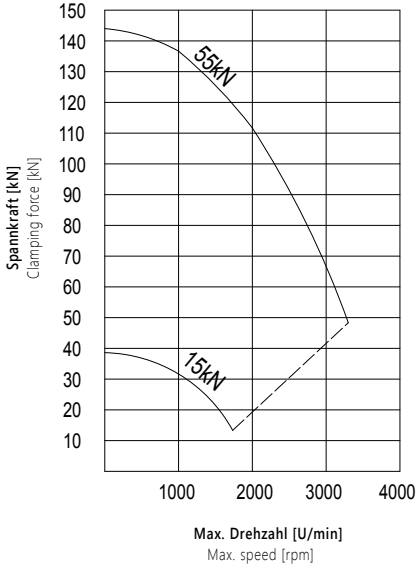

Futter Größe 400 mm
Chuck size 400 mm

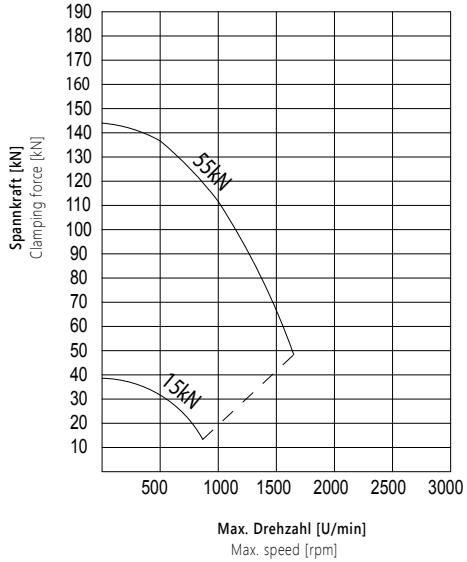



6

ZENTRIERSPITZEN UND SPINDELWERKZEUGE
SPINDLE TOOLING AND QUICKCHANGE TOOLPOSTS

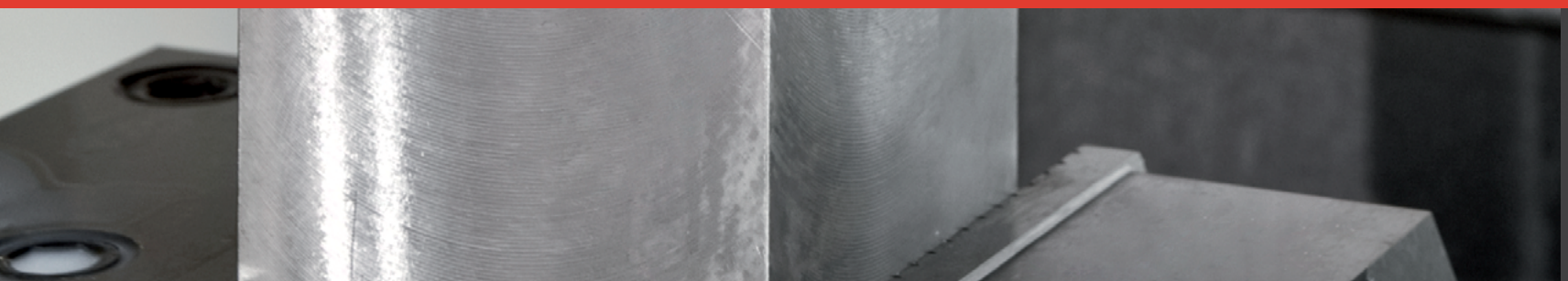

BISON

ZENTRIERSPITZEN UND WERKZEUGAUFNAHMEN
SPINDLE TOOLING AND QUICKCHANGE TOOLPOSTS

Um die Leistungsfähigkeit der neuesten Generation von Fräswerkzeugen optimal zu nutzen, sind hohe Schnittwerte erforderlich. Die Spindel einer Schleifmaschine kann bis zu 40.000 U/min. erreichen. Um einen präzisen Verarbeitungsprozess, die korrekte Arbeit des Werkzeuges und den Schutz des Lagers Ihrer Maschine zu gewährleisten, ist es unerlässlich, ausgewuchtete Werkzeugaufnahmen zu nutzen.

Machining with the newest generation of cutting tools requires using very high parameters; the grinding machine spindle rotational speeds can reach in excess of 40.000 rpm. When you are doing precision work at this level, it is imperative that you protect the bearings and use balanced holders.

Schaftausführungen für Fräsmaschinen und Bearbeitungszentren

Type of tool shanks for milling machines and machining centres

SK	DIN 69871	Konuswinkel: Toleranz AT3 Oberflächenhärte HRC 58±2 Wuchtgüte auf Anfrage Für konventionelle und HSC-Bearbeitung	Taper angle: tolerance AT3 Surface hardness RC 58±2 Balanced on request For conventional and HSC machining
	MAS 403-BT	Konuswinkel: Toleranz AT3 Oberflächenhärte HRC 58±2 Wuchtgüte auf Anfrage Für konventionelle und HSC-Bearbitung	Taper angle: tolerance AT3 Surface hardness RC 58±2 Balanced on request For conventional and HSC machining
	DIN 2080	Konuswinkel: Toleranz AT3 Oberflächenhärte HRC 58±2 Nicht ausgewuchtet Für konventionelle Bearbeitung	Taper angle: tolerance AT3 Surface hardness RC 58±2 Not balanced For conventional machining
MK	DIN 228	Konuswinkel: Toleranz AT4 Oberflächenhärte HRC 58±2 Nicht ausgewuchtet Für konventionelle Bearbeitung	Taper angle: tolerance AT4 Surface hardness RC 58±2 Not balanced For conventional machining
HSK	DIN 69893	Konuswinkel: Toleranz AT3 Oberflächenhärte HRC 58±2 Wuchtgüte G 6,3/15 000 U/min. (Feinwuchten auf Anfrage) Für Präzisions- und HSC-Bearbeitung	Taper angle: tolerance AT3 Surface hardness RC 58±2 Balanced in grade G 6,3/15 000 rpm (Balancing higher than 15,000 rpm on request) For precision and HSC machining

Schaftausführungen für konventionelle und NC Maschinen
Tool shanks for conventional milling and NC machines

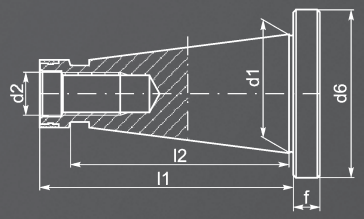

SK 30 und SK 50
mit Innengewinde für Anzugsbolzen

SK 30 and SK 50
With internal thread for pull stud

	SK 30	SK 50
l1	70	130
l2	51,4	115
d1	31,75	69,85
d2	M12	M24
d6	50	97,5
f	8	12

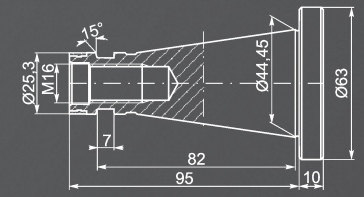

SK 40
mit Innengewinde für Anzugsbolzen für die manuelle und mit Ringnut für die automatische Bestückung

SK 40
With an internal thread for pull stud, for manual mounting and with ring groove for automatic mounting

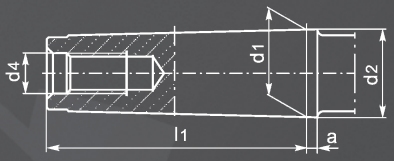

MK 2 - MK 6
Kegelschaft mit Anzugsgewinde

MK 2 - MK 6
Taper shank, with internal thread for pull stud

	MK 2	MK 3	MK4	MK 5	MK 6
l1	64	81	102,5	129,5	182
d1	17,780	23,825	31,267	44,399	63,348
d2	18	24,1	31,6	44,7	63,8
d4	M10	M12	M16	M20	M24
a	5	5	6,5	6,5	8

Schaftausführungen für NC und CNC Maschinen
Tool shanks for NC machines and CNC machining centres

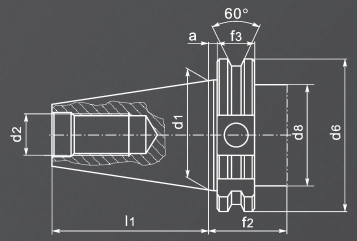

Typ A: ohne Innenkühlung
Typ AD: mit Innenkühlung
Typ B: für seitliche Kühlung

Type A: without trough-hole
Type AD: with trough-hole for central coolant supply
Type B: for side coolant supply

	SK 30	SK 40	SK 50
l1	47,80	68,40	101,75
d1	31,75	44,45	69,85
d2	M12	M16	M24
d6	50	63,55	97,50
d8	45	50	80
f2	35	35	35
f3	19,1	19,1	19,1
a	3,2	3,2	3,2

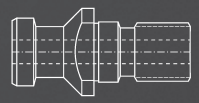

Anzugsbolzen DIN 69872
Typ A oder B
Pull studs DIN 69872
Type A or B

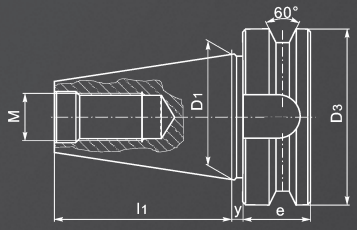

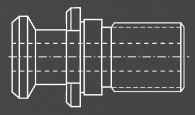

Anzugsbolzen MAS 403-BT
Typ A oder B
Pull studs MAS 403-BT
Type A or B

	SK 30	SK 40	SK 50
l1	48,4	65,4	101,8
D1	31,75	44,45	69,85
D3	46	63	100
M	M12	M16	M24
e	20	25	35
y	2	2	3

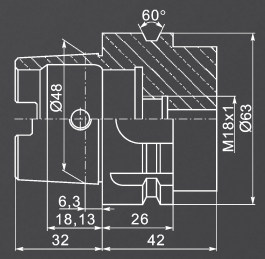

Typ A
Für CNC Bearbeitungszentren, Fräsmaschinen und Spezialmaschinen mit automatischem Werkzeugwechsler

Zentrale oder axiale Kühlmittelzufuhr

Type A
For CNC machining centres, milling machines, and special machines with an automatic tool exchange

Central and axial coolant channel

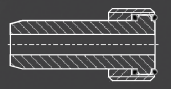

Kühlmittelübergabe
Coolant tube

INHALT
TABLE OF CONTENTS

I KÖRNERSPITZEN ▪ MORSEKEGEL ▪ DIN 228
REVOLVING CENTRES ▪ MORSE TAPER ▪ DIN 228 — **285-291**

TYP TYPE	BESCHREIBGUNG DESCRIPTION	SEITE PAGE
8811 R	**MITLAUFENDE KÖRNERSPITZE** REVOLVING TAILSTOCK CENTRES WITH 60° ANGLE TIP	285
8812 R	**MITLAUFENDE KÖRNERSPITZE MIT VERJÜNGTEM KÖRPER** REVOLVING TAILSTOCK CENTRES WITH SMALLER BODY DIAMETER	285
8813 R	**MITLAUFENDE KÖRNERSPITZE MIT VERJÜNGTEM KÖRPER UND VERLÄNGERTER SPITZE** REVOLVING TAILSTOCK CENTRES WITH SMALLER BODY DIAMETER AND EXTENDED POINT	285
8814 R	**MITLAUFENDE KÖRNERSPITZE MIT VERLÄNGERTER SPITZE** REVOLVING TAILSTOCK CENTRES WITH EXTENDED POINT	285
8814 NC	**MITLAUFENDE KÖRNERSPITZE FÜR NC DREHMASCHINEN** NC REVOLVING CENTRES WITH EXTENDED POINT FOR HIGH SPEEDS	286
8815 NC	**MITLAUFENDE KÖRNERSPITZE MIT ABDRÜCKMUTTER FÜR NC DREHMASCHINEN** NC REVOLVING CENTRES WITH EXTENDED POINT AND DRAW OFF NUT	286
8823	**MITLAUFENDE KÖRNERSPITZE** REVOLVING TAILSTOCK CENTRES WITH RADIAL COMPENSATION	286
8824	**MITLAUFENDE KÖRNERSPITZE** REVOLVING TAILSTOCK CENTRES WITH RADIAL COMPENSATION AND EXTENDED POINT	286
8809	**MITLAUFENDE SCHWERLAST-KÖRNERSPITZE MIT ZENTRIEREINSATZ** HEAVY DUTY REVOLVING CENTRES WITH HOLLOW TIP	287
8810	**MITLAUFENDE SCHWERLAST-KÖRNERSPITZE MIT HARTMETALLEINSATZ** HEAVY DUTY REVOLVING TAILSTOCK CENTRES WITH CARBIDE TIP	287
8811	**MITLAUFENDE SCHWERLAST-KÖRNERSPITZE** HEAVY DUTY TAILSTOCK CENTRES	287
8814	**MITLAUFENDE SCHWERLAST-KÖRNERSPITZE MIT VERLÄNGERTER SPITZE** HEAVY DUTY REVOLVING TAILSTOCK CENTRES WITH EXTENDED POINT	287
8815	**MITLAUFENDE SCHWERLAST-KÖRNERSPITZE MIT ABDRÜCKMUTTER** HEAVY DUTY REVOLVING CENTRES WITH DRAW OFF NUT	288
8816	**MITLAUFENDE SCHWERLAST-KÖRNERSPITZE MIT ABDRÜCKMUTTER UND HARTMETALLEINSATZ** HEAVY DUTY REVOLVING CENTRES WITH DRAW OFF NUT AND CARBIDE TIP	288
8831	**MITLAUFENDE KÖRNERSPITZE FÜR AUSWECHSELBARE EINSÄTZE** REVOLVING TAILSTOCK CENTRES FOR INTERCHANGEABLE INSERTS	288
8832	**MITLAUFENDE KÖRNERSPITZE FÜR AUSWECHSELBARE EINSÄTZE** REVOLVING TAILSTOCK CENTRES FOR INTERCHANGEABLE INSERTS	288
8825	**MITLAUFENDER ZENTRIERKEGEL 60°** TRUNCATED 60° POINT CENTRES FOR HOLDING TUBULAR WORKPIECES	289
8882	**MITLAUFENDER ZENTRIERKEGEL 75°** TRUNCATED 75° POINT CENTRES WITH INTERCHANGEABLE PLATES	289
8410	**HYDRAULIK STIRNSEITENMITNEHMER** HYDRAULIC FACE DRIVERS	289
8831-KPL	**MITLAUFENDE KÖRNERSPITZE - KOMPLETT-SET MIT AUSWECHSELBAREN EINSÄTZEN** REVOLVING TAILSTOCK CENTRES - SET WITH INTERCHANGEABLE INSERTS	290
8832-KPL	**MITLAUFENDE KÖRNERSPITZE - KOMPLETT-SET MIT AUSWECHSELBAREN EINSÄTZEN** REVOLVING TAILSTOCK CENTRES - SET WITH INTERCHANGEABLE INSERTS	291

II ZENTRIERSPITZEN ▪ MORSEKEGEL ▪ DIN 228
SOLID CENTRES ▪ MORSE TAPER ▪ DIN 228 — **292-293**

TYP TYPE	BESCHREIBUNG DESCRIPTION	SEITE PAGE
8711	**60° FESTSTEHENDE ZENTRIERSPITZE MIT HARTMETALLEINSATZ** 60° SOLID CENTRES - CARBIDE TIPPED	292
8712	**60° FESTSTEHENDE ZENTRIERSPITZE** 60° SOLID CENTRES	292
8720	**60° FESTSTEHENDE ZENTRIERSPITZE MIT SPANNFLÄCHEN** 60° SOLID CENTRES WITH SPANNER FLATS	292
8721	**60° FESTSTEHENDE ZENTRIERSPITZE MIT SPANNFLÄCHE UND HARTMETALLEINSATZ** 60° CARBIDE TIPPED SOLID CENTRES WITH SPANNER FLATS	292
8725	**60° FESTSTEHENDE ZENTRIERSPITZE MIT ABDRÜCKMUTTER** 60° SOLID CENTRES WITH DRAW OFF NUT	292
8726	60° FESTSTEHENDE ZENTRIERSPITZE MIT ABDRÜCKMUTTER UND HARTMETALLEINSATZ 60° CARBIDE TIPPED SOLID CENTRESS WITH DRAW OFF NUT	292
8730	**60° ZENTRIERSPITZE MIT HALBER SPITZE** SOLID CENTRES 60° WITH HALF POINT	293
8731	**60° ZENTRIERSPITZE MIT HALBER SPITZE UND HARTMETALLEINSATZ** SOLID CENTRES 60° CARBIDE TIPPED WITH HALF POINT	293
8735	**60° ZENTRIERSPITZE MIT ZENTRIEREINSATZ** SOLID CENTRES WITH HOLLOW TIP	293
8740	**60° ZENTRIERSPITZE MIT ZENTRIEREINSATZ UND PHASE** HALF POINT SOLID CENTRES WITH HOLLOW TIP	293

III WERKZEUGAUFNAHMEN ▪ DIN 69871
TOOLHOLDERS ▪ DIN 69871 — **294-301**

TYP TYPE	BESCHREIBUNG DESCRIPTION	SEITE PAGE
7617 AD	**ER-SPANNZANGENFUTTER ZUR AUFNAHME VON WERKZEUGEN MIT ZYLINDERSCHAFT** COLLET CHUCKS FOR ER COLLETS (DIN 6499)	295
7617 AD+B	**ER-SPANNZANGENFUTTER ZUR AUFNAHME VON WERKZEUGEN MIT ZYLINDERSCHAFT** COLLET CHUCKS FOR ER COLLETS (DIN 6499)	295
7617-S AD	**ER-SPANNZANGENFUTTER ZUR AUFNAHME VON WERKZEUGEN MIT ZYLINDERSCHAFT** COLLET CHUCKS FOR ER COLLETS (DIN 6499) - SLIM DESIGN	295
7617-S AD+B	**ER-SPANNZANGENFUTTER ZUR AUFNAHME VON WERKZEUGEN MIT ZYLINDERSCHAFT** COLLET CHUCKS FOR ER COLLETS (DIN 6499) - SLIM DESIGN	295
7617-KPL	**ER-SPANNZANGENFUTTER - KOMPLETT-SET ZUR AUFNAHME VON WERKZEUGEN MIT ZYLINDERSCHAFT** COLLET CHUCKS WITH ER COLLETS (DIN 6499) - SET	295
7617-PL	**ER-SPANNZANGENFUTTER - KOMPLETT-SET ZUR AUFNAHME VON WERKZEUGEN MIT ZYLINDERSCHAFT** COLLET CHUCKS WITH ER COLLETS (DIN 6499) - SMALL SET	295

TYP TYPE	BESCHREIBUNG DESCRIPTION	SEITE PAGE
7617-S PL	**ER-SPANNZANGENFUTTER - SATZ ZUR AUFNAHME VON WERKZEUGEN MIT ZYLINDERSCHAFT** COLLET CHUCKS WITH ER COLLETS (DIN 6499) - SMALL SET FOR SLIM DESIGN TOOLHOLDER	295
7625 AD	**WELDON AUFNAHME FÜR WERKZEUGE MIT SEITLICHER MITNAHMEFLÄCHE NACH DIN 1835-B** WELDON TYPE END MILL HOLDERS DIN 1835-B	296
7625 AD+B	**WELDON TYP AUFNAHME FÜR WERKZEUGE MIT SEITLICHER MITNAHMEFLÄCHE NACH DIN 1835-B** WELDON TYPE END MILL HOLDERS DIN 1835-B	296
7628 AD	**WHISTLE-NOTCH AUFNAHME FÜR WERKZEUGE MIT ZYLINDERSCHAFT UND GENEIGTER SPANNFLÄCHE** WHISTLE-NOTCH TYPE END MILL HOLDERS DIN 1835-E	297
7655 A	**SCHNELLSPANN-BOHRFUTTER** KEYLESS DRILL CHUCKS	297
7660	**BOHRFUTTER FÜR RECHTS- UND LINKSLAUF** DRILL CHUCKS FOR CLOCKWISE AND COUNTER CLOCKWISE ROTATIONS	297
7369 AD+B	**MESSERKOPFAUFNAHME ZUR AUFNAHME VON FRÄSERN NACH DIN 138** SHELL MILL HOLDERS	297
7369 A	**MESSERKOPFAUFNAHME ZUR AUFNAHME VON FRÄSERN NACH DIN 138** SHELL MILL HOLDERS	298
7301 A	**KOMBI-AUFSTECKFRÄSDORN, ZUR AUFNAHME VON FRÄSERN MIT LÄNGS- UND QUERNUT** COMBINATION SHELL MILL HOLDERS	298
2191 A	**BOHRSTANGENROHLING** MACHINABLE BLANK ADAPTERS	298
2827 A	**MESSERKOPFAUFNAHME** FACE MILL HOLDERS FOR MILLING CUTTERS	298
2852	**PRÜFDORN** CONTROL ARBOR	298
7373 A	**SÄGEBLATTAUFNAHME** MILLING ARBORS FOR DISC MILLING CUTTERS	299
1681 AD	**ADAPTER FÜR WERKZEUGE MIT MK-SCHAFT** COMBINATION MORSE TAPER ADAPTERS FOR TOOLS WITH DRAWBAR THREAD OR TANG	299
1681 AD+B	**ADAPTER FÜR WERKZEUGE MIT MK-SCHAFT** COMBINATION MORSE TAPER ADAPTERS FOR TOOLS WITH DRAWBAR THREAD OR TANG	299
1695 AD	**REDUZIERHÜLSE FÜR WERKZEUGE MIT MK-SCHAFT UND ANZUGSGEWINDE DIN 228-A** MORSE TAPER ADAPTERS FOR TOOLS WITH DRAWBAR THREAD	300
1695 AD+B	**REDUZIERHÜLSE FÜR WERKZEUGE MIT MK-SCHAFT UND ANZUGSGEWINDE DIN 228-A** MORSE TAPER ADAPTERS FOR TOOLS WITH DRAWBAR THREAD	300
1682 A	**REDUZIERHÜLSE FÜR WERKZEUGE MIT MK-SCHAFT UND ANZUGSGEWINDE DIN 228-A** MORSE TAPER ADAPTERS FOR TOOLS WITH DRAWBAR THREAD	300
1684 AD	**REDUZIERHÜLSE FÜR WERKZEUGE MIT SK-SCHAFT (SK50 AUF SK40)** REDUCTION ADAPTERS FOR 7:24 TAPERS	300
1606 AD	**WERKZEUGAUFNAHME FÜR WERKZEUGE MIT ZYLINDERSCHAFT DIN 6327** DIN 6327 ADJUSTABLE ADAPTER HOLDERS	300
9882 A	**ANZUGSBOLZEN NACH DIN 69871** PULL STUDS WITH THROUGH HOLE (DIN 69872-A)	301
9882 B	**ANZUGSBOLZEN NACH DIN 69871** PULL STUDS WITHOUT THROUGH HOLE (DIN 69872-B)	301
7630	**SCHRUMPFAUFNAHMEN** SHRINK FIT HOLDERS	301

IV WERKZEUGAUFNAHMEN ▪ MAS 403-BT
TOOLHOLDERS ▪ MAS 403-BT **302-308**

TYP TYPE	BESCHREIBUNG DESCRIPTION	SEITE PAGE
7626 AD	**ER-SPANNZANGENFUTTER ZUR AUFNAHME VON WERKZEUGEN MIT ZYLINDERSCHAFT** COLLET CHUCKS FOR ER COLLETS (DIN 6499)	303
7626 AD+B	**ER-SPANNZANGENFUTTER ZUR AUFNAHME VON WERKZEUGEN MIT ZYLINDERSCHAFT** COLLET CHUCKS FOR ER COLLETS (DIN 6499)	303
7626-S	**ER-SPANNZANGENFUTTER ZUR AUFNAHME VON WERKZEUGEN MIT ZYLINDERSCHAFT** COLLET CHUCKS FOR ER COLLETS (DIN 6499) - SLIM DESIGN	303
7626-S AD+B	**ER-SPANNZANGENFUTTER ZUR AUFNAHME VON WERKZEUGEN MIT ZYLINDERSCHAFT** COLLET CHUCKS FOR ER COLLETS (DIN 6499) - SLIM DESIGN	303
7626-KPL	ER-SPANNZANGENFUTTER - KOMPLETT-SET FÜR WERKZEUGE MIT ZYLINDERSCHAFT COLLET CHUCKS WITH ER COLLETS (DIN 6499) - SET	303
7626-PL	**ER-SPANNZANGENFUTTER - SATZ FÜR WERKZEUGE MIT ZYLINDERSCHAFT** COLLET CHUCKS WITH ER COLLETS (DIN 6499) - SMALL SET	303
7626-S PL	**ER-SPANNZANGENFUTTER, SATZ FÜR WERKZEUGE MIT ZYLINDERSCHAFT** COLLET CHUCKS WITH ER COLLETS (DIN 6499) - SMALL SET	303
7624	**WELDON AUFNAHME MIT ZYLINDERSCHAFT UND SEITLICHER MITNEHMERFLÄCHE NACH DIN 1835-B** WELDON TYPE END MILL HOLDERS DIN 1835-B	304
7624 AD+B	**WELDON AUFNAHME MIT ZYLINDERSCHAFT UND SEITLICHER MITNEHMERFLÄCHE NACH DIN 1835-B** WELDON TYPE END MILL HOLDERS DIN 1835-B	304
7629	**WHISTLE-NOTCH AUFNAHME FÜR WERKZEUGE MIT ZYLINDERSCHAFT UND GENEIGTER SPANNFLÄCHE DIN 1835-E** WHISTLE-NOTCH TYPE END MILL HOLDERS DIN 1835-E	305
7388	**MESSERKOPFAUFNAHME ZUR AUFNAHME VON FRÄSERN NACH DIN 138** SHELL MILL HOLDERS	305
7388 AD+B	**MESSERKOPFAUFNAHME ZUR AUFNAHME VON FRÄSERN NACH DIN 138** SHELL MILL HOLDERS	305
7661	**BOHRFUTTER FÜR RECHTS- UND LINKSLAUF** DRILL CHUCKS FOR CLOCKWISE AND COUNTER CLOCKWISE ROTATIONS	306
7656	**SCHNELLSPANN-BOHRFUTTER MIT SK-AUFNAHME** KEYLESS DRILL CHUCKS	306
7361	**KOMBI-AUFSTECKFRÄSDON ZUR AUFNAHME VON FRÄSERN MIT LÄNGS- UND QUERNUT NACH DIN 138** COMBINATION SHELL MILL HOLDERS	306
7372	**SÄGEBLATTAUFNAHME** MILLING ARBOR FOR DISC MILLING CUTTERS	306
2826	**WERKZEUGAUFNAHME FÜR MESSERKOPF** FACE MILL HOLDER FOR MILLING CUTTERS	306
2192	**BOHRSTANGENROHLING** MACHINABLE BLANK ADAPTERS	306
2854	**PRÜFDORN** CONTROL ARBOR	306
1661	**ADAPTER FÜR WERKZEUGE MIT MK-SCHAFT** COMBINATION MORSE TAPER ADAPTERS FOR TOOLS WITH DRAWBAR THREAD OR TANG	307
1661 AD+B	**ADAPTER FÜR WERKZEUGE MIT MK-SCHAFT** COMBINATION MORSE TAPER ADAPTERS FOR TOOLS WITH DRAWBAR THREAD OR TANG	307

INHALT
TABLE OF CONTENTS

TYP TYPE	BESCHREIBUNG DESCRIPTION	SEITE PAGE
1694	**REDUZIERHÜLSE FÜR WERKZEUGE MIT MK-SCHAFT UND ANZUGSGEWINDE DIN 228-A** MORSE TAPER ADAPTERS FOR TOOLS WITH DRAWBAR THREAD	307
1694 AD+B	**REDUZIERHÜLSE FÜR WERKZEUGE MIT MK-SCHAFT UND ANZUGSGEWINDE DIN 228-A** MORSE TAPER ADAPTERS FOR TOOLS WITH DRAWBAR THREAD	307
1663	**REDUZIERHÜLSE FÜR WERKZEUGE MIT MK-SCHAFT UND ANZUGSGEWINDE DIN 228-A** MORSE TAPER ADAPTERS FOR TOOLS WITH DRAWBAR THREAD	307
1660	**REDUZIERAUFNAHME VON SK50:SK40** REDUCTION ADAPTERS FOR 7:24 TAPERS	307
1613 AD	**WERKZEUGAUFNAHME FÜR WERKZEUGE MIT ZYLINDERSCHAFT 6327 DIN** 6327 DIN ADJUSTABLE ADAPTER HOLDERS	308
9883 A	**ANZUGSBOLZEN NACH MAS 403-BT** PULL STUDS WITH THROUGH HOLE (MAS 403-BT)	308
9883 B	**ANZUGSBOLZEN NACH MAS 403-BT** PULL STUDS WITHOUT THROUGH HOLE (MAS 403-BT)	308
7632	**SCHRUMPFAUFNAHMEN** SHRINK FIT HOLDERS	308

V WERKZEUGAUFNAHMEN · DIN 2080
TOOLHOLDERS · DIN 2080 **310-319**

TYP TYPE	BESCHREIBUNG DESCRIPTION	SEITE PAGE
7616	**WERKZEUGAUFNAHME FÜR WERKZEUGE MIT ZYLINDERSCHAFT** COLLET CHUCKS FOR ER COLLETS (DIN 6499)	311
7616 QC	**ER-SPANNZANGENFUTTER ZUR AUFNAHME VON WERKZEUGEN MIT ZYLINDERSCHAFT** COLLET CHUCKS FOR ER COLLETS (DIN 6499) - QUICK CHANGE VERSION	311
7616-S	**ER-SPANNZANGENFUTTER ZUR AUFNAHME VON WERKZEUGEN MIT ZYLINDERSCHAFT** COLLET CHUCKS FOR ER COLLETS (DIN 6499) - SLIM DESIGN	311
7657	**SCHNELLSPANN-BOHRFUTTER MIT SK-AUFNAHME** KEYLESS DRILL CHUCKS	311
7616-KPL	**ER-SPANNZANGENFUTTER - KOMPLETT-SET FÜR WERKZEUGE MIT ZYLINDERSCHAFT** COLLET CHUCKS WITH ER COLLETS (DIN 6499) - SET	311
7616-PL	**ER-SPANNZANGENFUTTER - SATZ FÜR WERKZEUGE MIT ZYLINDERSCHAFT** COLLET CHUCKS WITH ER COLLETS (DIN 6499) - SMALL SET	311
7616-S PL	**ER-SPANNZANGENFUTTER, SATZ FÜR WERKZEUGE MIT ZYLINDERSCHAFT** COLLET CHUCKS WITH ER COLLETS (DIN 6499) - SMALL SET FOR SLIM DESIGN TOOLHOLDER	311
7620	**WELDON FLÄCHENSPANNFUTTER ZUR AUFNAHME VON WERKZEUGEN MIT ZYLINDERSCHAFT** WELDON TYPE END MILL HOLDERS DIN 1835-B	312
7620 QC	**WELDON FLÄCHENSPANNFUTTER ZUR AUFNAHME VON WERKZEUGEN MIT ZYLINDERSCHAFT** WELDON TYPE END MILL HOLDERS DIN 1835-B - QUICK CHANGE VERSION	312
7627	**WHISTLE-NOTCH AUFNAHME FÜR WERKZEUGE MIT ZYLINDERSCHAFT UND GENEIGTER SPANNFLÄCHE** WHISTLE-NOTCH TYPE END MILLS DIN 1835-E	312
7662	**BOHRFUTTER FÜR RECHTS- UND LINKSLAUF** DRILL CHUCKS FOR CLOCKWISE AND COUNTER CLOCKWISE ROTATIONS	312
7311	**MESSERKOPFAUFNAHME ZUR AUFNAHME VON FRÄSERN NACH DIN 138** SHELL MILL HOLDERS	313
7311 QC	**MESSERKOPFAUFNAHME ZUR AUFNAHME VON FRÄSERN NACH DIN 138** SHELL MILL HOLDERS - QUICK CHANGE VERSION	313
7332	**KOMBI-AUFSTECKFRÄSDORN ZUR AUFNAHME VON FRÄSERN MIT LÄNGS- UND QUERNUT NACH DIN 138** COMBINATION SHELL MILL HOLDERS	313
7332 QC	**KOMBI-AUFSTECKFRÄSDORN ZUR AUFNAHME VON FRÄSERN MIT LÄNGS- UND QUERNUT NACH DIN 138** COMBINATION SHELL MILL HOLDERS - QUICK CHANGE VERSION	313
7314	**SÄGEBLATTAUFNAHME** MILLING ARBORS FOR DISC MILLING CUTTERS	313
2824	**WERKZEUGAUFNAHME FÜR MESSERKOPF** FACE MILL HOLDERS FOR MILLING CUTTERS	314
2190	**BOHRSTANGENROHLING** MACHINABLE BLANK ADAPTERS	314
2850	**PRÜFDORN** CONTROL ARBOR	314
7175	**FRÄSDORNE** LONG MILLING MACHINE ARBORS	314
7178	**FRÄSDORNE** LONG MILLING MACHINE ARBORS	315
7181	**FRÄSDORNE** LONG MILLING MACHINE ARBORS	315
7184	**FRÄSDORNE** LONG MILLING MACHINE ARBORS	316
7186	**FRÄSDORNE** LONG MILLING MACHINE ARBORS	316
7188	**FRÄSDORNE** LONG MILLING MACHINE ARBORS	317
1679	**ADAPTER FÜR WERKZEUGE MIT MK-SCHAFT** COMBINATION MORSE TAPER ADAPTERS FOR TOOLS WITH DRAWBAR THREAD OR TANG	317
1679 QC	**ADAPTER FÜR WERKZEUGE MIT MK-SCHAFT - SCHNELLWECHSELSYSTEM** COMBINATION MORSE TAPER ADAPTERS FOR TOOLS WITH DRAWBAR THREAD OR TANG - QUICK CHANGE	317
1657	**ADAPTER FÜR WERKZEUGE MIT MK-SCHAFT UND AUSTREIBLAPPEN DIN 228-B** MORSE TAPER ADAPTERS FOR TOOLS WITH TANG	318
1676	**ADAPTER FÜR MK-WERKZEUGE DIN 228-A** MORSE TAPER ADAPTERS FOR TOOLS WITH DRAWBAR THREAD	318
1699	**REDUZIERAUFNAHME VON SK50:SK40** REDUCTION ADAPTERS FOR 7:24 TAPERS	318
1616	**WERKZEUGAUFNAHME FÜR WERKZEUGE MIT ZYLINDERSCHAFT** ADJUSTABLE ADAPTER HOLDERS DIN 6327	319
1655	**ADAPTER FÜR WERKZEUGE MIT MK-SCHAFT** MORSE TAPER ADAPTERS FOR TOOLS WITH DRAWBAR THREAD	319
1653	**ADAPTER FÜR MORSEKEGEL DIN 228-A** MORSE TAPER ADAPTERS FOR TOOLS WITH DRAWBAR THREAD	319
1650	**ADAPTER FÜR SK-WERKZEUGE DIN 2080** REDUCTION ADAPTERS FOR DIN 2080 TAPERS	319
7350	**ZENTRIERAUFNAHME** CENTERING PLUG HOLDERS	319

INHALT
TABLE OF CONTENTS

VI WERKZEUGAUFNAHMEN · HSK-A · DIN 69893-A
TOOLHOLDERS · HSK-A · DIN 69893-A — 320-323

TYP / TYPE	BESCHREIBUNG / DESCRIPTION	SEITE / PAGE
7885	WELDON AUFNAHME FÜR WERKZEUGE MIT SEITLICHER MITNAHMEFLÄCHE WELDON TYPE END MILL HOLDERS DIN 1835-B	321
7886	WHISTLE-NOTCH AUFNAHME FÜR WERKZEUGE MIT ZYLINDERSCHAFT UND GENEIGTER SPANNFLÄCHE WHISTLE-NOTCH TYPE END MILL HOLDERS DIN 1835-E	321
7887	ER-SPANNZANGENFUTTER ZUR AUFNAHME VON WERKZEUGEN MIT ZYLINDERSCHAFT COLLET CHUCKS FOR ER COLLETS (DIN 6499)	321
5391	SCHNELLSPANN-BOHRFUTTER MIT HSK-AUFNAHME KEYLESS DRILL CHUCKS	321
5392	BOHRFUTTER FÜR RECHTS- UND LINKSLAUF - MONTAGE MIT EINEM SCHRAUBENSCHLÜSSEL DRILL CHUCKS FOR CLOCKWISE AND COUNTER CLOCKWISE ROTATIONS	321
7888	MESSERKOPFAUFNAHME MIT MITNAHME DIN 138 SHELL MILL HOLDERS	322
7889	KOMBI-FRÄSERAUFNAHMEN COMBINATION SHELL MILL HOLDERS	322
7890	ADAPTER FÜR WERKZEUGE MIT MK-SCHAFT UND AUSTREIBLAPPEN DIN 228-B MORSE TAPER ADAPTERS FOR TOOLS WITH TANG	322
7891	BOHRSTANGENROHLING MACHINABLE BLANK ADAPTERS	322
7892	SPINDELHÜLSEN FÜR MORSEKEGEL WERKZEUGE MIT GEWINDE MORSE TAPER ADAPTERS FOR TOOLS WITH DRAWBAR THREAD	322
2856	PRÜFDORN CONTROL ARBOR	322
7872	SÄGEBLATTAUFNAHME MILLING ARBORS FOR DISC MILLING CUTTERS	322
7634	SCHRUMPFAUFNAHMEN SHRINK FIT HOLDERS	323
1313	KÜHLMITTELÜBERGABE COOLANT TUBES	323

VII WERKZEUGAUFNAHMEN · MORSEKEGEL · DIN 228
TOOLHOLDERS · MORSE TAPER · DIN 228 — 324-327

TYP / TYPE	BESCHREIBUNG / DESCRIPTION	SEITE / PAGE
1721	SCHNELLWECHSELHALTER QUICK CHANGE HOLDERS	325
5216	SCHNELLWECHSELEINSÄTZE FÜR MK-WERKZEUGE QUICK CHANGE ADAPTER FOR MORSE TAPERS	325
5217	SCHNELLWECHSELEINSÄTZE FÜR WERKZEUGHALTER MIT AXIALER VERSTELLUNG QUICK CHANGE ADAPTERS FOR ADJUSTABLE HOLDERS	325
5219	SCHNELLWECHSELEINSÄTZE FÜR REIBAHLEN QUICK CHANGE ADAPTERS FOR REAMERS	325
5366	SCHNELLWECHSELEINSÄTZE FÜR BOHRFUTTER QUICK CHANGE ADAPTERS FOR DRILL CHUCKS	325
5367	SCHNELLWECHSELEINSÄTZE MIT ZENTRIERSPITZE QUICK CHANGE ADAPTERS WITH CENTRES	325
6610	WERKZEUGAUFNAHME FÜR SPANNHÜLSEN - SATZ LATHE MANDRELS WITH SPRING COLLETS - SET	326
6680	SPANNHÜLSEN SPRING COLLETS FOR 6610 MANDRELS	326
5310	WERKZEUGHALTER FÜR AUFSTECKREIBAHLEN DRIVER ARBORS FOR REAMERS	326
7711	ER-SPANNZANGENFUTTER ZUR AUFNAHME VON WERKZEUGEN MIT ZYLINDERSCHAFT COLLET CHUCKS FOR ER COLLETS (DIN 6499)	326
7711-KPL	ER-SPANNZANGENFUTTER - KOMPLETT- SET FÜR WERKZEUGE MIT ZYLINDERSCHAFT COLLET CHUCKS WITH ER COLLETS (DIN 6499) - SET	326
7711-PL	ER-SPANNZANGENFUTTER - SATZ FÜR WERKZEUGE MIT ZYLINDERSCHAFT COLLET CHUCKS WITH ER COLLETS (DIN 6499) - SMALL SET	326
7720	MK AUFNAHME FÜR WERKZEUGE MIT WELDON SPANNFLÄCHE MIT DIN 1835-B WELDON TYPE END MILL HOLDERS DIN 1835-B WITH TANG	327
7721	MK AUFNAHME FÜR WERKZEUGE MIT WELDON SPANNFLÄCHE MIT DIN 1835-B WELDON TYPE END MILL HOLDERS DIN 1835-B WITH DRAWBAR THREAD	327
7430	KOMBI-AUFSTECKFRÄSDORN ZUR AUFNAHME VON FRÄSERN MIT LÄNGS- UND QUERNUT COMBINATION SHELL MILL HOLDERS	327
7450	WERKZEUGAUFNAHME FÜR SÄGEBLÄTTER MILLING ARBORS FOR DISC MILLING CUTTERS	327

VIII WERKZEUGAUFNAHMEN MIT ZYLINDERSCHAFT · DIN 1835
TOOLHOLDERS WITH CYLINDRICAL SHANK · DIN 1835 — 328-329

TYP / TYPE	BESCHREIBUNG / DESCRIPTION	SEITE / PAGE
7812	ER-SPANNZANGENFUTTER ZUR AUFNAHME VON WERKZEUGEN MIT ZYLINDERSCHAFT COLLET CHUCKS FOR ER COLLETS (DIN 6499)	329
7812-PL	ER-SPANNZANGENFUTTER - SATZ FÜR WERKZEUGE MIT ZYLINDERSCHAFT COLLET CHUCKS FOR ER COLLETS (DIN 6499) - SMALL SET	329
7815	ER-SPANNZANGENFUTTER ZUR AUFNAHME VON WERKZEUGEN MIT ZYLINDERSCHAFT COLLET CHUCKS FOR ER COLLETS (DIN 6499)	329
7622	REDUZIERHÜLSE FÜR WERKZEUGE MIT ZYLINDRISCHEM SCHAFT UND WELDON SPANNFLÄCHE REDUCTION ADAPTERS FOR WELDON TYPE END MILLS DIN 1835-B	329
8500	DORN MIT FLACHER EBENE LATHE MANDRELS	329

INHALT
TABLE OF CONTENTS

IX WERKZEUGAUFNAHMEN MIT STELLHÜLSEN • DIN 6327 — 330-331
TOOLHOLDERS WITH ADJUSTABLE SHANK • DIN 6327

TYP / TYPE	BESCHREIBUNG / DESCRIPTION	SEITE / PAGE
7813	**ER-SPANNZANGENFUTTER ZUR AUFNAHME VON WERKZEUGEN MIT ZYLINDERSCHAFT** COLLET CHUCKS FOR ER COLLETS (DIN 6499)	331
7510	**KOMBI-STELLHÜLSE FÜR MESSERKÖPFE MIT AUFNAHME NACH DIN 138** COMBINATION SHELL MILL HOLDERS	331
7520	**STELLHÜLSE FÜR FRÄSER MIT QUERNUT NACH DIN 138** SHELL MILL HOLDERS	331
1830	**STELLHÜLSE FÜR WERKZEUGE MIT MK-SCHAFT** ADJUSTABLE ADAPTERS FOR TOOLS WITH MORSE TAPER SHANK	331
1831	**STELLHÜLSE FÜR WERKZEUGE MIT MK-SCHAFT** ADJUSTABLE ADAPTERS FOR TOOLS WITH MORSE TAPER SHANK	331
1833	**STELLHÜLSE FÜR WERKZEUGE MIT MK-SCHAFT** ADJUSTABLE ADAPTERS FOR TOOLS WITH MORSE TAPER SHANK	331

X BOHRFUTTER UND ZUBEHÖR — 332-334
KEYLESS DRILL CHUCKS AND ACCESSORIES

TYP / TYPE	BESCHREIBUNG / DESCRIPTION	SEITE / PAGE
5133	**SCHNELLSPANN-BOHRFUTTER** KEYLESS DRILL CHUCKS FOR INDUSTRIAL AND CNC USE	332
5134	**SCHNELLSPANN-BOHRFUTTER** KEYLESS DRILL CHUCKS FOR INDUSTRIAL USE	332
5361	**KEGEL FÜR BOHRFUTTER MIT AUFNAHME DIN 238** DRILL CHUCK MANDRELS FOR DIN 238 TAPER WITH TANG	332
5362	**KEGEL FÜR BOHRFUTTER MIT JACOBS AUFNAHME** DRILL CHUCK MANDRELS FOR JACOBS TAPER WITH TANG	332
5363	**KEGEL FÜR BOHRFUTTER MIT AUFNAHME DIN 238** DRILL CHUCK MANDRELS FOR DIN 238 TAPER WITH DRAWBAR THREAD	332
5370-B	**BOHRFUTTERAUFNAHME FÜR BOHRFUTTER MIT SCHAFT DIN 238** DIN 2080 DRILL CHUCK ADAPTERS FOR DIN 238 TAPER	333
5370-J	**BOHRFUTTERAUFNAHME FÜR BOHRFUTTER MIT JACOBS SCHAFT** DIN 2080 DRILL CHUCK ADAPTERS FOR JACOBS TAPE	333
5373-B	**BOHRFUTTERAUFNAHME FÜR BOHRFUTTER MIT SCHAFT DIN 238** MAS-BT DRILL CHUCK ADAPTERS FOR DIN 238 TAPER	333
5373-J	**BOHRFUTTERAUFNAHME FÜR BOHRFUTTER MIT JACOBS SCHAFT** MAS-BT DRILL CHUCK ADAPTERS FOR JACOBS TAPER	333
5374-B	**BOHRFUTTERAUFNAHME FÜR BOHRFUTTER MIT SCHAFT DIN 238** DIN69871 DRILL CHUCK ADAPTERS FOR DIN 238 TAPER	333
5374-J	**BOHRFUTTERAUFNAHME FÜR BOHRFUTTER MIT JACOBS SCHAFT** DIN69871 DRILL CHUCK ADAPTERS FOR JACOBS TAPER	333

TYP / TYPE	BESCHREIBUNG / DESCRIPTION	SEITE / PAGE
5348	**KEGELDORNE FÜR BOHRFUTTER MIT ZYLINDERSCHAFT NACH DIN 238** CYLINDRICAL DRILL CHUCK ADAPTERS FOR DIN 238 TAPER	334
5365	**STELLHÜLSE FÜR WERKZEUGE MIT BOHRFUTTERAUFNAHME DIN 238** ADJUSTABLE DRILL CHUCK ADAPTER FOR DIN 238 TAPER	334
5370 QC	**BOHRFUTTERAUFNAHME FÜR BOHRFUTTER MIT JACOBS SCHAFT** DIN 2080 DRILL CHUCK ADAPTERS FOR DIN 238 OR JACOBS TAPERS - QUICK CHANGE VERSION	334
5390-B	**BOHRFUTTERAUFNAHME DIN69893-A (HSK) FÜR BOHRFUTTER MIT SCHAFT** DIN69893-A (HSK) DRILL CHUCK ADAPTERS FOR DIN 238 TAPER	334
5390-J	**BOHRFUTTERAUFNAHME DIN69893-A (HSK) FÜR BOHRFUTTER MIT JACOBS SCHAFT** DIN69893-A (HSK) DRILL CHUCK ADAPTERS FOR JACOBS TAPER	334

XI REDUZIER- UND ADAPTERHÜLSEN — 335-337
REDUCTION AND EXTENSION SLEEVES

TYP / TYPE	BESCHREIBUNG / DESCRIPTION	SEITE / PAGE
1751	**REDUZIERHÜLSE FÜR MK-WERKZEUGE** REDUCTION SLEEVES FOR MORSE TAPERS	335
1752	**REDUZIERHÜLSE FÜR MK-WERKZEUGE** REDUCTION SLEEVES FOR MORSE TAPERS	335
1754	**REDUZIERHÜLSE FÜR MK-WERKZEUGE** REDUCTION SLEEVES FOR MORSE TAPERS WITH DRAW OFF NUT	335
1770	**REDUZIERHÜLSE FÜR WERKZEUGE MIT MK-SCHAFT** SPINDLE SLEEVES FOR TOOLS WITH MORSE TAPER SHANK	335
1774	**REDUZIERHÜLSE FÜR MK-WERKZEUGE** SPINDLE SLEEVES WITH DRAW OFF NUT FOR MORSE TAPER WITH DRAWBAR THREAD	335
1775	**SPINDELHÜLSE FÜR WERKZEUGE MIT MK-SCHAFT** SPINDLE SLEEVES WITH DRAW OFF NUT FOR MORSE TAPER TOOLS WITH TANG	335
1226	**REDUZIERHÜLSE** VDI REDUCTION SLEEVE	336
1247	**REDUZIERHÜLSE** VDI REDUCTION SLEEVE	336
1248	**REDUZIERHÜLSE** VDI REDUCTION SLEEVE	336
1249	**REDUZIERHÜLSE** VDI REDUCTION SLEEVE	336
1875	**ADAPTER FÜR WERKZEUGE MIT MK-SCHAFT** CYLINDRICAL REDUCTION SLEEVE FOR MORSE TAPER TOOLS	336
1761	**ADAPTERHÜLSEN FÜR WERKZEUGE MIT MK-SCHAFT** EXTENSION SLEEVES FOR MORSE TAPERS	337
1762	**ADAPTERHÜLSEN FÜR WERKZEUGE MIT MK-SCHAFT** EXTENSION SLEEVES FOR MORSE TAPERS	337
1764	**VERLÄNGERUNGSHÜLSEN FÜR WERKZEUGE MIT MK-SCHAFT** ELONGATING SLEEVES FOR MORSE TAPERS	337
1765	**VERLÄNGERUNGSHÜLSEN FÜR WERKZEUGE MIT MK-SCHAFT** ELONGATING SLEEVES FOR MORSE TAPERS	337

INHALT
TABLE OF CONTENTS

XII SPANNZANGEN / COLLETS 338

TYP / TYPE	BESCHREIBUNG / DESCRIPTION	SEITE / PAGE
7618	**SPANNZANGE ER (DIN 6499) FÜR WERKZEUGE MIT ZYLINDERSCHAFT** ER COLLETS (DIN 6499)	338
7618-KPL	**SPANNZANGEN ER - KOMPLET-SET (DIN 6499)** ER COLLETS (DIN 6499) - SET	338
7600-KPL	**SPANNZANGEN ER - KOMPLETT-SET (OHNE AUFNAHME) FÜR SA, BT, DIN** ER COLLETS (DIN 6499) - SET	338
7600-PL	**SPANNZANGEN ER - SATZ (OHNE AUFNAHME) FÜR SA, BT, DIN** ER COLLETS (DIN 6499) - SMALL SET	338
7600-S PL	**SPANNZANGEN ER - SATZ (OHNE AUFNAHME) FÜR SA, BT, DIN** ER COLLETS (DIN 6499) - SMALL SET FOR SLIM DESIGN TOOLHOLDER	338

XIII SPANNZANGEN FÜR EINZEL- ODER MEHRSPINDEL-AUTOMATEN / COLLETS FOR SINGLE OR MULTI-SPINDLE MACHINES 339-340

TYP / TYPE	BESCHREIBUNG / DESCRIPTION	SEITE / PAGE
3000	**SPANNZANGE 5C (385E)** 5C (385E) COLLETS	339
3000-KPL	**SPANNZANGEN 5C - KOMPLETT-SET (385E)** 5C (385E) COLLETS - SET	339
3010-173E	**SPANNZANGE DIN 6343** DEAD LENGHT COLLETS 173E (DIN 6343)	339
3010-185E	**SPANNZANGE DIN 6343** DEAD LENGHT COLLETS 185E (DIN 6343)	340

XIV SPINDELWERKZEUGE UND WERKZEUGHALTER / QUICKCHANGE TOOLPOSTS AND TOOLHOLDERS 341-342

TYP / TYPE	BESCHREIBUNG / DESCRIPTION	SEITE / PAGE
4414	**SCHNELLWECHSEL-STAHLHALTER** QUICK CHANGE TOOLPOSTS	342
4494	**STANDARD SCHNELLWECHSELEINSATZ** STANDARD TOOLHOLDERS	342
4495	**SCHNELLWECHSELEINSATZ MIT PRISMA FÜR RUNDE WERKZEUGE** VEE TYPE TOOLHOLDERS	342
4496	**STANDARD SCHNELLWECHSELEINSATZ** PART OFF TOOLHOLDERS	342
4497	**SCHNELLWECHSELEINSATZ FÜR WERKZEUGE MIT MK-SCHAFT** MORSE TAPER TOOLHOLHOLDERS	342
4498	**SCHNELLWECHSELEINSATZ FÜR BOHRSTANGENHALTER** TOOLHOLDERS FOR BORING BARS	342
4499	**SCHNELLWECHSELEINSATZ FÜR BOHRSTANGENHALTER** TOOLHOLDERS FOR BORING BARS	342

XV WERKZEUGAUFNAHMEN MIT POLYGONALSCHAFTKEGEL FÜR DEN AUTOMATISCHEN WERKZEUGWECHSEL / TOOL SHANKS WITH POLYGONAL TAPER FOR AUTOMATIC TOOL EXCHANGE 343-344

TYP / TYPE	BESCHREIBUNG / DESCRIPTION	SEITE / PAGE
1696	**REDUZIERHÜLSEN FÜR WERKZEUGE MIT PSC-KEGELSCHAFT** REDUCING SLEEVES FOR TOOLS WITH PSC TAPER SHANK	343
7608	**SPANNZANGENFUTTER FÜR WERKZEUGE MIT ZYLINDERSCHAFT** COLLET CHUCK ER FOR TOOLS WITH CYLINDRICAL SHANK	343
7390	**KOMBI-FRÄSER-AUFSTECKDORN FÜR FRÄSER MIT MITNEHMERNUT DIN 138** SHELL MILL ADAPTER FOR CUTTERS WITH DRIVING SLOT DIN 138	343
7667	**HALTER FÜR EINSCHRAUBFRÄSER** ADAPTERS FOR SCREW IN TYPE MILLS	343
7623	**KOMBI-FRÄSER-AUFSTECKDORN FÜR FRÄSER MIT ZYLINDERSCHAFT UND WELDONFLÄCHE DIN 1835-B** END MILL ADAPTER FOR CUTTERS WITH CYLINDRICAL SHANK AND WELDON FLAT DIN 1835-B	344
7635	**SCHRUMPFUTTER** SHRINK FIT HOLDERS	344

XVI ZUBEHÖR UND ERSATZTEILE / SPARE PARTS & ACCESSORIES 345-350

KÖRNERSPITZEN
REVOLVING CENTRES



NEU IM PROGRAMM: KÖRNERSPITZEN TYP “R”

- Körper gehärtet und geschliffen
- Hohe Rundlaufgenauigkeit und Konzentrizität
- Drehzahlen bis 7.000 U/min
- Max. Werkstückgewicht bis 5.000 kg
- Mit einer Lebensdauer der Kugellager von bis zu 2.000 Betriebsstunden

NEW REVOLVING CENTRES - ‘R’ TYPE

- Body hardened and ground
- High runout accuracy and concentricity
- Rotation speeds up to 7000 rpm
- Max. workpiece weight up to 5000 kgs
- Service life of bearings up to 2000 operating hours

8811 R

Radialbelastung
Lebensdauer des Wälzlagers: 2000 Std.
Radial load
Service life of roller bearing: 2000 h

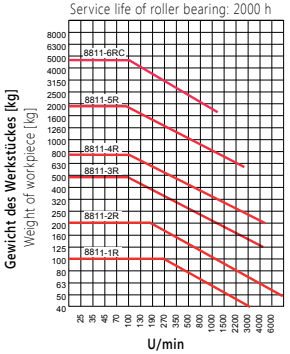

Axialbelastung
Lebensdauer des Wälzlagers: 2000 Std.
Axial load
Service life of roller bearing: 2000 h

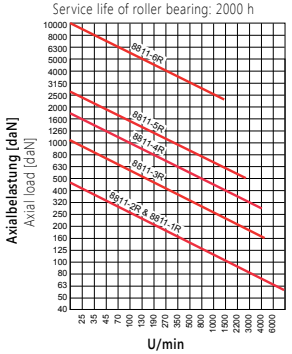

- **Mitlaufende Körnerspitze**
- Revolving tailstock centres with 60° angle tip



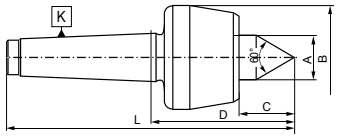

K MK / K MT	Gewicht max. / Max. weight	U/min. / RPM	Rundlaufabweichung / Max. concentr. error (Präzision ▪ Precision)	Artikel Nr. / Code No. (Präzision)	Rundlaufabweichung / Max. concentr. error (Standard ▪ Standard)	Artikel Nr. / Code No. (Standard)	A	B	C	D	L
1	100	7000	-	-	0,005	800006761	15	36,0	17,0	60,5	114
2	200	7000	0,003	800006762	0,005	800006763	20	45,0	23,5	64,5	128,5
3RL*	400	6300	0,003	800006766	0,005	800006623	22	50,0	27,5	70,0	151
3	500	5000	0,003	800006764	0,005	800006765	25	60,0	30,5	79,0	160
4	800	3800	0,003	800006767	0,005	800006624	32	70,0	40,0	101,5	204
5	2000	3000	0,003	800006768	0,005	800006625	40	90,0	49,5	128	257,5
6	3500	2600	-	-	0,010	800006769	50	105,0	57,5	152	334
6RC**	5000	1500	-	-	0,010	800006770	62,4	140,0	67,0	194	376

* **Verjüngter Körper** *Slim body design ** **Schwerlast** **Heavy duty

8812 R

Radialbelastung
Lebensdauer des Wälzlagers: 2000 Std.
Radial load
Service life of roller bearing: 2000 h

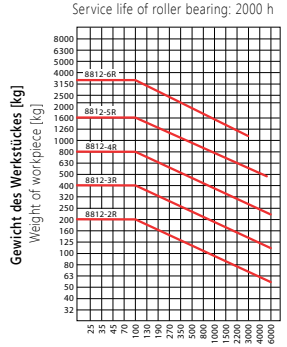

Axialbelastung
Lebensdauer des Wälzlagers: 2000 Std.
Axial load
Service life of roller bearing: 2000 h

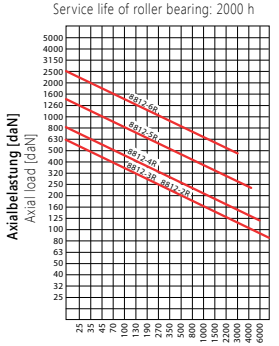

- **Mitlaufende Körnerspitze mit verjüngtem Körper**
- Revolving tailstock centres with smaller body diameter



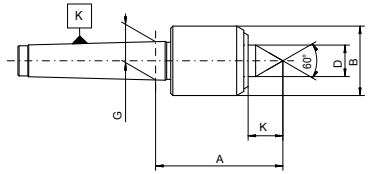

K MK / K MT	Gewicht max. / Max. weight	U/min. / RPM	Rundlaufabweichung / Max. concentr. error	Artikel Nr. / Code No.	A	B	D	G	K
2	200	7000	0,005	800006024	62	32	15	17,780	18
3	400	7000	0,005	800006705	62	34	15	23,825	18
4	800	6300	0,005	800006706	75,5	42	20	31,267	25
5	1600	4300	0,01	800006707	104	58	30	44,399	34
6	3500	3000	0,02	800006708	143	80	42	63,348	49

8813 R

Radialbelastung
Lebensdauer des Wälzlagers: 2000 Std.
Radial load
Service life of roller bearing: 2000 h

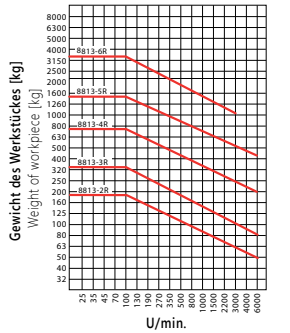

Axialbelastung
Lebensdauer des Wälzlagers: 2000 Std.
Axial load
Service life of roller bearing: 2000 h

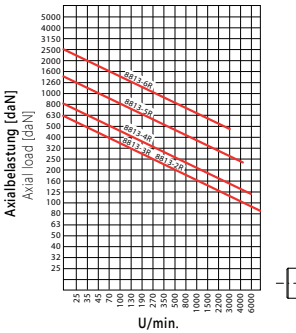

- **Mitlaufende Körnerspitze mit verjüngtem Körper und verlängerter Spitze**
- Revolving tailstock centres with smaller body diameter and extended point



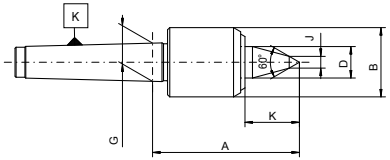

K MK / K MT	Gewicht max. / Max. weight	U/min. / RPM	Rundlaufabweichung / Max. concentr. error	Artikel Nr. / Code No.	A	B	D	G	K	J
2	170	7000	0,008	800006709	73	32	15	17,780	29	10
3	340	7000	0,008	800006710	74	34	15	23,825	30	11
4	700	6300	0,008	800006245	88,5	42	20	31,267	38	13
5	1400	4300	0,01	800006711	119	58	30	44,399	49	14
6	3000	3000	0,02	800006712	164	80	42	63,348	70	18

8814 R

Radialbelastung
Lebensdauer des Wälzlagers: 2000 Std.
Radial load
Service life of roller bearing: 2000 h

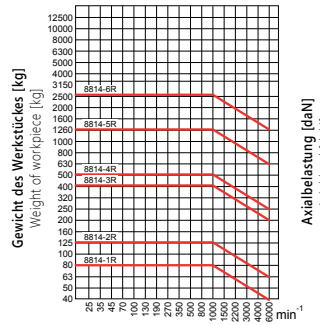

Axialbelastung
Lebensdauer des Wälzlagers: 2000 Std.
Axial load
Service life of roller bearing: 2000 h

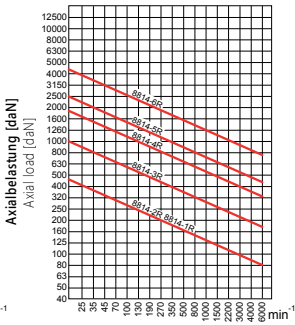

- **Mitlaufende Körnerspitze mit verlängerter Spitze**
- Revolving tailstock centres with extended point



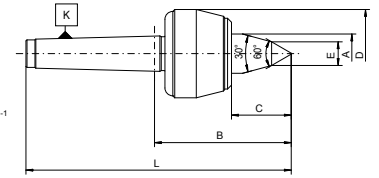

K MK / K MT	Gewicht max. / Max. weight	U/min. / RPM	Rundlaufabweichung / Max. concentr. error	Artikel Nr. / Code No.	A	B	C	D	E	L
1	80	7000	0,010	800006536	15	66,5	23,0	36	9	120,0
2	140	7000	0,005	800006537	20	74,5	33,5	45	10	138,5
3	400	5000	0,005	800006538	25	92,0	43,5	60	12	173,0
4	500	3800	0,005	800006539	32	113,5	52,0	70	14	216,0
5	1200	3000	0,005	800005509	40	144,3	65,3	90	16	272,8
6	2500	2600	0,010	800006540	50	170,5	77,5	105	18	352,5

8814 NC

- Mitlaufende Körnerspitze für NC Drehmaschinen
- NC revolving centres with extended point for high speeds



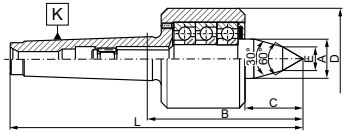

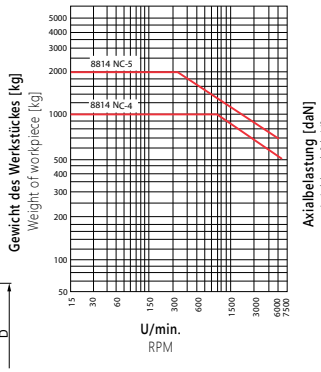

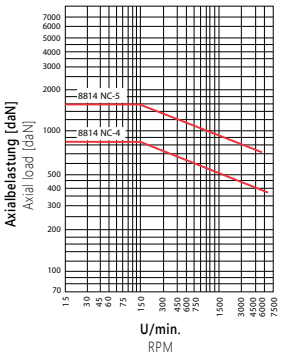

K MK / K MT	Gewicht max. / Max. weight	U/min. / RPM	Rundlaufabweichung Max. concentr. error (Präzision • Precision)	Artikel Nr. Code No.	Rundlaufabweichung Max. concentr. error (Standard • Standard)	Artikel Nr. Code No.	A	B	C	D	E	L
4	1000	7000	0,005	800002540	0,010	800002541	28,0	118,5	49	70	14	221,0
5	2000	6000	0,005	800002542	0,010	800002543	40,0	150,5	67,5	95	16	280,0

8815 NC

- Mitlaufende Körnerspitze mit Abdrückmutter für NC Drehmaschinen
- NC revolving centres with extended point and draw off nut for high speeds



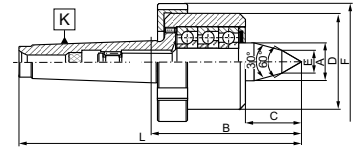

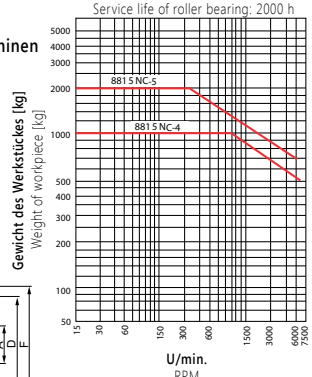

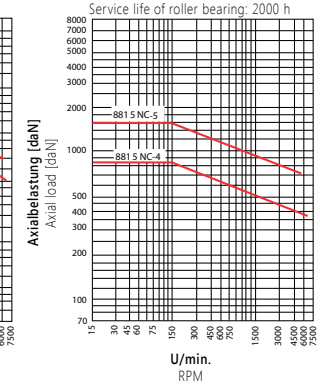

K MK / K MT	Gewicht max. / Max. weight	U/min. / RPM	Rundlaufabweichung Max. concentr. error (Präzision • Precision)	Artikel Nr. Code No.	Rundlaufabweichung Max. concentr. error (Standard • Standard)	Artikel Nr. Code No.	A	B	C	D	E	F	L
4	1000	7000	0,005	800003342	0,010	800003722	28	118,5	49,0	70	14	82	221,0
5	2000	6000	0,005	800003343	0,010	800003723	40	150,5	67,5	95	16	110	280,0

8823

- Mitlaufende Körnerspitze
- Das spezielle Design ermöglicht die Einstellung des Radialspiels
- Revolving tailstock centres with radial compensation
- Special design allows adjustment of the radial clearance



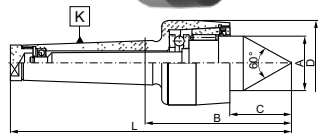

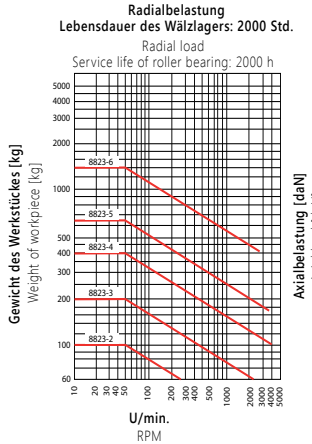

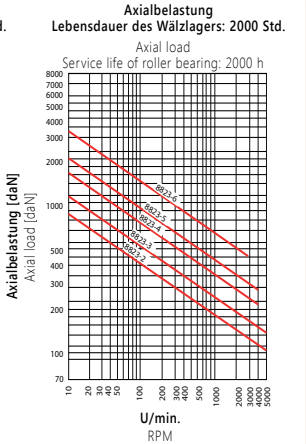

K MK / K MT	Gewicht max. / Max. weight	U/min. / RPM	Rundlaufabweichung Max. concentr. error (Präzision • Precision)	Artikel Nr. Code No.	Rundlaufabweichung Max. concentr. error (Standard • Standard)	Artikel Nr. Code No.	A	B	C	D	L
2	100	8000	0,005	800006771	0,006	800006619	24	73,0	26,5	44	137,5
3	200	6000	0,003	800006772	0,006	800006620	28	85,0	32,5	48	166,0
4	400	4500	0,003	800006773	0,006	800006621	38	94,5	43,5	60	196,5
5	650	4000	0,003	800006774	0,006	800006622	50	116,5	55,5	75	246,0
6	1400	3000	0,003	800006775	0,008	800006776	60,5	135,0	62,5	90	317,0

8824

- Mitlaufende Körnerspitze
- Das spezielle Design ermöglicht die Einstellung des Radialspiels
- Revolving tailstock centres with radial compensation
- Special design allows adjustment of the radial clearance



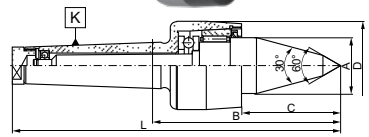

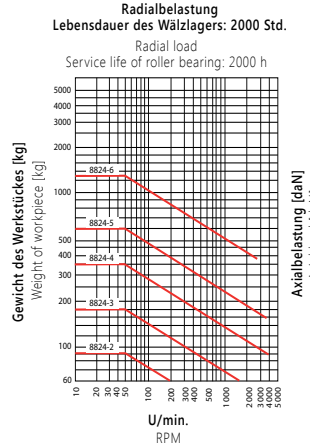

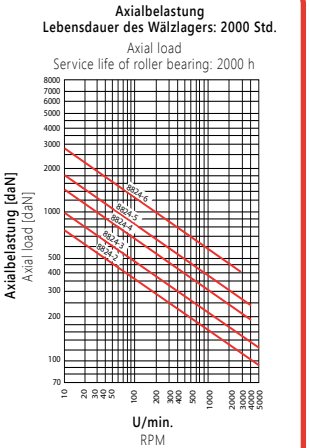

K MK / K MT	Gewicht max. / Max. weight	U/min. / RPM	Rundlaufabweichung Max. concentr. error	Artikel Nr. Code No.	A	B	C	D	L
2	90	8000	0,015	800002588	24	85,0	38,5	44	149,5
3	180	6000	0,015	800002589	28	100,0	47,5	48	181,0
4	350	4500	0,015	800002590	38	117,5	66,5	60	219,5
5	600	4000	0,015	800002591	50	147,5	86,5	75	277,0
6	1300	3000	0,015	800002592	60,5	167,0	94,5	90	349,0

8809

- Mitlaufende Schwerlast-Körnerspitze mit Zentriereinsatz
- Heavy duty revolving centres with hollow tip

Radialbelastung
Lebensdauer des Wälzlagers: 2000 Std.
Radial load
Service life of roller bearing: 2000 h

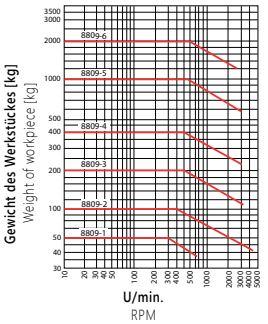

Axialbelastung
Lebensdauer des Wälzlagers: 2000 Std.
Axial load
Service life of roller bearing: 2000 h

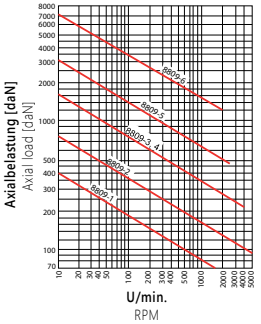

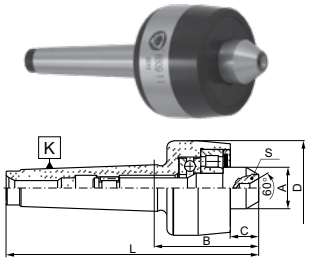

K MK	Gewicht max.	U/min.	Rundlaufabweichung	Artikel Nr.	Rundlaufabweichung	Artikel Nr.	A	B	C	D	L	E	F
K MT	Max. weight	RPM	Max. concentr. error	Code No.	Max. concentr. error	Code No.							
			Präzision • Precision		Standard • Standard								
1	50	5000	0,005	800002890	0,008	800002891	15	44,0	11,5	38	97,5	2,5	4,2
2	100	5000	0,003	800002892	0,008	800002893	18	51,0	16,0	40	115	2,5	5,3
3	200	4000	0,003	800002894	0,008	800002895	25	66,0	18,5	56	147	4,0	8,5
4	400	3000	0,003	800002896	0,008	800002897	32	71,0	19,5	64	173	6,3	13,2
5	1000	2500	0,005	800002898	0,010	800002899	40	94,5	31,0	85	224	6,3	13,2
6	2000	2000	0,005	800002900	0,010	800002901	62,4	131,0	44,0	130	313	10,0	21,2

8810

- Mitlaufende Schwerlast-Körnerspitze mit Hartmetalleinsatz
- Heavy duty revolving tailstock centres with carbide tip

Radialbelastung
Lebensdauer des Wälzlagers: 2000 Std.
Radial load
Service life of roller bearing: 2000 h

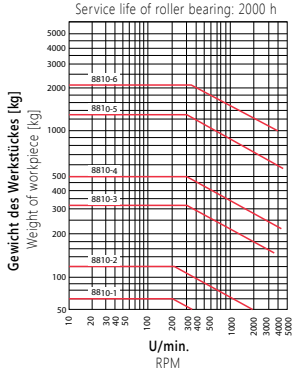

Axialbelastung
Lebensdauer des Wälzlagers: 2000 Std.
Axial load
Service life of roller bearing: 2000 h

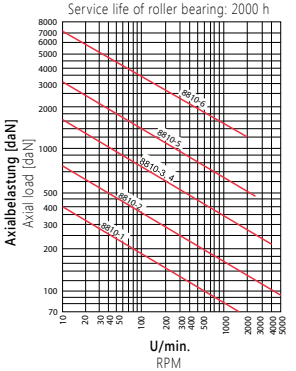

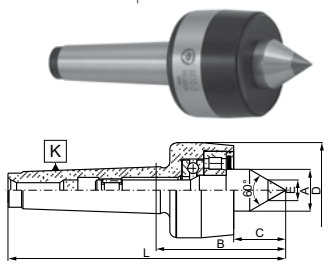

K MK	Gewicht max.	U/min.	Rundlaufabweichung	Artikel Nr.	Rundlaufabweichung	Artikel Nr.	A	B	C	D	E	L
K MT	Max. weight	RPM	Max. concentr. error	Code No.	Max. concentr. error	Code No.						
			Präzision • precision		Standard • standard							
1	60	5000	0,005	800002477	0,008	800002478	15	49,5	17,0	38	7	103,0
2	120	5000	0,003	800002479	0,008	800002480	18	56,5	21,5	40	7	120,5
3	320	4000	0,003	800002481	0,008	800002482	25	75,0	27,5	56	11	156,0
4	500	3000	0,003	800002483	0,008	800002484	32	85,0	33,5	64	14	187,0
5	1250	2500	0,005	800002485	0,010	800002486	40	108,0	44,0	85	18	237,0
6	2200	2000	0,005	800002487	0,010	800002488	62,4	151,5	64,0	130	18	333,5

8811

- Mitlaufende Schwerlast-Körnerspitze
- Heavy duty tailstock centres

Radialbelastung
Lebensdauer des Wälzlagers: 2000 Std.
Radial load
Service life of roller bearing: 2000 h

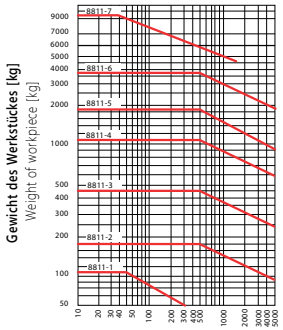

Axialbelastung
Lebensdauer des Wälzlagers: 2000 Std.
Axial load
Service life of roller bearing: 2000 h

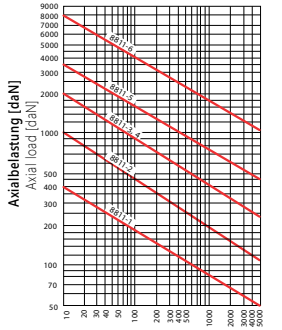

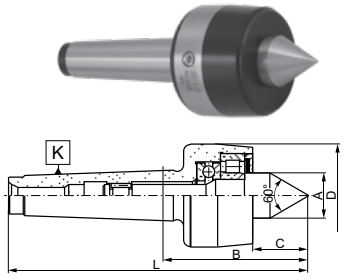

K MK	Gewicht max.	U/min.	Rundlaufabweichung	Artikel Nr.	Rundlaufabweichung	Artikel Nr.	A	B	C	D	L
K MT	Max. weight	RPM	Max. concentr. error	Code No.	Max. concentr. error	Code No.					
			Präzision • Precision		Standard • Standard						
1	100	5000	0,005	800006827	0,008	800006834	15	49,5	17,0	38	103,0
2	180	5000	0,003	800006828	0,008	800006835	18	56,5	21,5	40	120,5
3	450	4000	0,003	800006829	0,008	800006836	25	75,0	27,5	56	156,0
4	1000	3000	0,003	800006830	0,008	800006837	32	85,0	33,5	64	187,0
5	1900	2500	0,005	800006831	0,010	800006838	40	108,0	44,0	85	237,0
6	3700	2000	0,005	800006832	0,010	800006839	62,4	151,5	64,0	130	333,5
7	9500	1000	0,012	800006833	0,020	800006840	75	196,5	73,5	150	447,0

8814

- Mitlaufende Schwerlast-Körnerspitze mit verlängerter Spitze
- Heavy duty revolving tailstock centres with extended point

Radialbelastung
Lebensdauer des Wälzlagers: 2000 Std.
Radial load
Service life of roller bearing: 2000 h

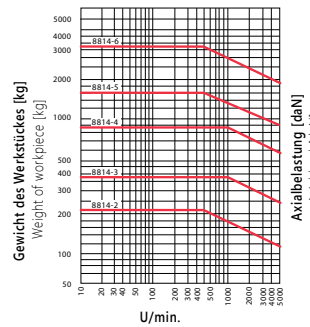

Axialbelastung
Lebensdauer des Wälzlagers: 2000 Std.
Axial load
Service life of roller bearing: 2000 h

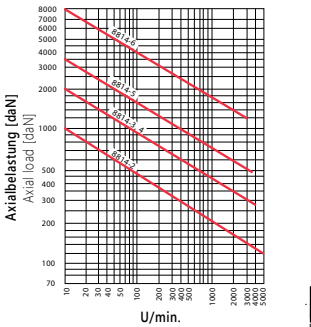

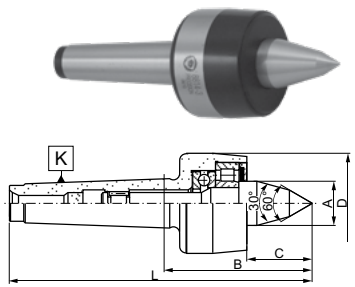

K MK	Gewicht max.	U/min.	Rundlaufabweichung	Artikel Nr.	Rundlaufabweichung	Artikel Nr.	A	B	C	D	L
K MT	Max. weight	RPM	Max. concentr. error	Code No.	Max. concentr. error	Code No.					
			Präzision • precision		Standard • standard						
2	230	5000	0,008	800006841	0,015	800006846	18,0	64,5	29,5	40	128,5
3	380	4000	0,008	800006842	0,015	800006847	25,0	88,0	40,5	56	169,0
4	850	3000	0,008	800006843	0,015	800006848	32,0	103,0	51,5	64	205,0
5	1600	2500	0,010	800006844	0,020	800006849	40,0	130,0	66,0	85	259,0
6	3150	2000	0,010	800006845	0,020	800006850	62,4	178,0	92,0	130	360,5

* Die Nutzung von Schwerlast-Körnerspitzen mit zu leichten Werkstücken und/ oder einer geringeren axialen Belastung als der angegeben, kann zu einem erhöhten Rundlauffehler führen * Using heavy duty centres with lighter workpieces and/or lower axial load than specified, might result in higher runout

8815

- **Mitlaufende Schwerlast-Körnerspitze mit Abdrückmutter**
- Heavy duty revolving centres with draw off nut

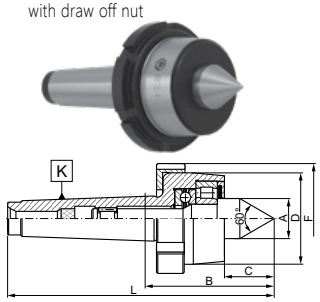

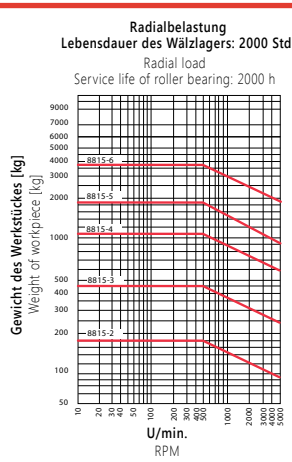

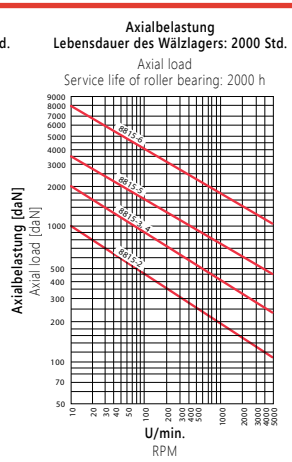

K MK	Gewicht max.	U/min.	Rundlaufabweichung	Artikel Nr.	Rundlaufabweichung	Artikel Nr.	A	B	C	D	F	L
K MT	Max. weight	RPM	Max. concentr. error	Code No.	Max. concentr. error	Code No.						
			Präzision • Precision		**Standard** • Standard							
1	100	5000	0,005	800006851	0,008	800006857	15	49,5	17,0	38	50	103,0
2	180	5000	0,003	800006852	0,008	800006858	18	56,5	21,5	40	52	120,5
3	450	4000	0,003	800006853	0,008	800006859	25	75,0	27,5	56	68	156,0
4	1000	3000	0,003	800006854	0,008	800006860	32	85,0	33,5	64	76	187,0
5	1900	2500	0,005	800006855	0,010	800006861	40	108,0	44,0	85	100	237,0
6	3700	2000	0,005	800006856	0,010	800006862	62,4	151,5	64,0	130	150	333,5

8816

- **Mitlaufende Schwerlast-Körnerspitze mit Abdrückmutter und Hartmetalleinsatz**
- Heavy duty revolving centres with draw off nut and carbide tip

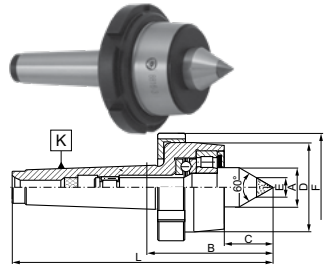

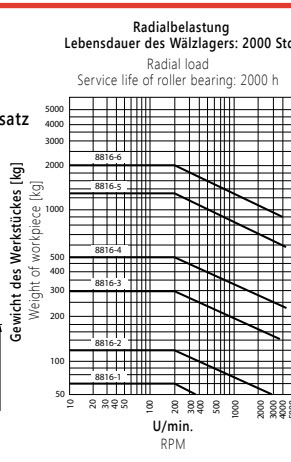

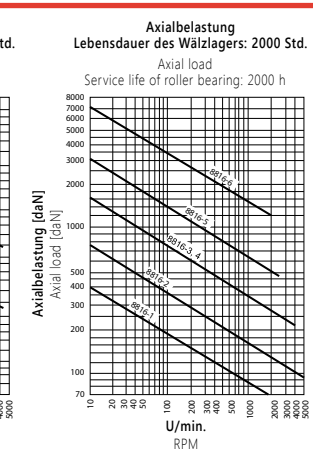

K MK	Gewicht max.	U/min.	Rundlaufabweichung	Artikel Nr.	Rundlaufabweichung	Artikel Nr.	A	B	C	D	F	E	L
K MT	Max. weight	RPM	Max. concentr. error	Code No.	Max. concentr. error	Code No.							
			Präzision • Precision		**Standard** • Standard								
1	60	5000	0,005	800002561	0,008	800002562	15	49,5	17,0	38	50	7	103,0
2	120	5000	0,003	800002563	0,008	800002564	18	56,5	21,5	40	52	7	120,5
3	300	4000	0,003	800002565	0,008	800002566	25	75,0	27,5	56	68	11	156,0
4	500	3000	0,003	800002567	0,008	800002568	32	85,0	33,5	64	76	14	187,0
5	1250	2500	0,005	800002569	0,010	800002570	40	108,0	44,0	85	100	18	237,0
6	2000	2000	0,005	800002571	0,010	800002572	62,4	151,5	64,0	130	150	18	333,5

8831

- **Mitlaufende Körnerspitze für auswechselbare Einsätze**
- Revolving tailstock centres for interchangeable inserts

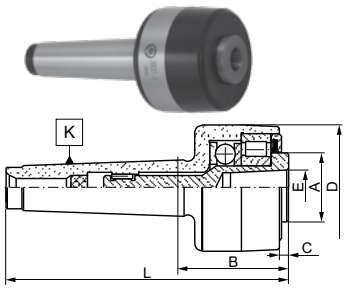

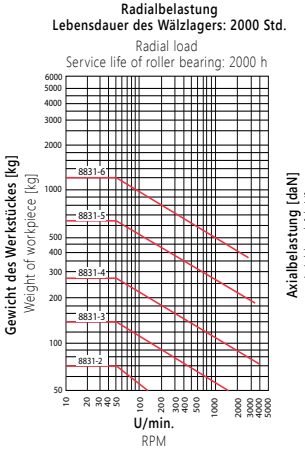

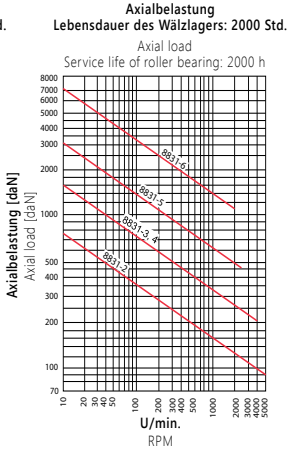

K MK	Rundlaufabweichung	Artikel Nr.	Rundlaufabweichung	Artikel Nr.	A	B	C	D	L	E
K MT	Max. concentr. error	Code No.	Max. concentr. error	Code No.						
	Präzision • Precision		**Standard** • Standard							
2	0,010	800002620	0,020	800002621	18	39	4,0	40	103,0	7
3	0,010	800002622	0,020	800002623	25	52	4,5	56	133,0	12
4	0,010	800002624	0,020	800002625	32	57	5,5	64	159,0	15
5	0,015	800002626	0,030	800002627	40	70	6,0	85	199,0	22
6	0,015	800002628	0,030	800002629	62,4	94	6,5	130	276,0	28

8832

- **Mitlaufende Körnerspitze für auswechselbare Einsätze**
- Revolving tailstock centres for interchangeable inserts

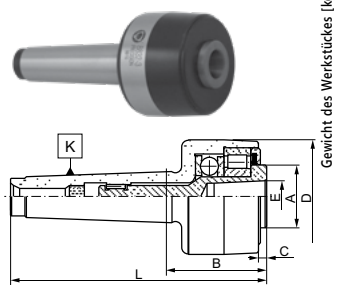

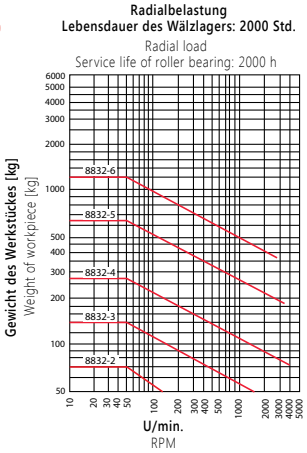

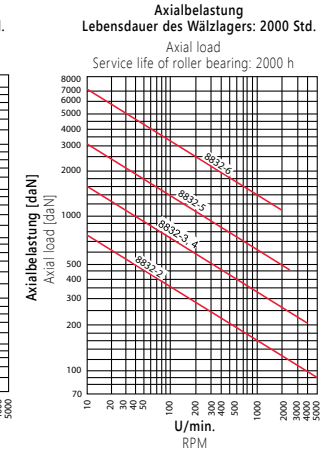

K MK	Rundlaufabweichung	Artikel Nr.	Rundlaufabweichung	Artikel Nr.	A	B	C	D	L	E
K MT	Max. concentr. error	Code No.	Max. concentr. error	Code No.						
	Präzision • Precision		**Standard** • Standard							
2	0,010	800002645	0,020	800002646	22	41	3,0	45	105,0	10
3	0,010	800002647	0,020	800002648	25	52	4,5	56	133,0	15
4	0,010	800002649	0,020	800002650	32	57	5,5	64	159,0	20
5	0,015	800002651	0,030	800002652	40	70	6,0	85	199,0	25
6	0,015	800002653	0,030	800002654	62,4	94	6,5	130	276,0	30

* Die Nutzung von Schwerlast-Körnerspitzen mit zu leichten Werkstücken und/ oder einer geringeren axialen Belastung als der angegeben, kann zu einem erhöhten Rundlauffehler führen

* Using heavy duty centres with lighter workpieces and/or lower axial load than specified might result in higher runout



8825

- **Mitlaufender Zentrierkegel 60°**
- Truncated 60° point centres for holding tubular workpieces

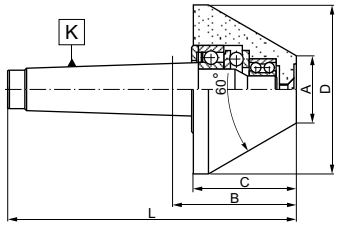

Grösse Size	K MK K MT	Gewicht max. Max. weight	U/min. RPM	Rundlaufabweichnung Max. concentr. error	Artikel Nr. Code No.	A	B	C	D	L
1	1	100	5000	0,008	800002598	20	40,5	35	50	94,0
2	2	180	5000	0,008	800002599	30	41,5	35	60	105,5
2-1	2	300	4500	0,008	800002600	30	59,0	53	80	123,0
3	3	350	4500	0,008	800002601	30	59,0	53	80	140,0
3-1	3	550	3000	0,008	800002602	40	67,0	61	100	148,0
3-2	3	600	3000	0,008	800002603	50	76,0	70	120	157,0
4	4	600	3000	0,008	800002604	40	68,5	61	100	171,0
4-1	4	700	3000	0,008	800002605	50	77,5	70	120	180,0
4-2	4	700	3000	0,010	800002606	70	77,5	70	140	180,0
5	5	750	3000	0,010	800002607	50	77,5	70	120	207,0
5-1	5	750	2000	0,020	800002608	100	77,5	70	170	207,0
6	6	2000	1000	0,050	800002609	180	116,0	107	292	298,0



8410

- **Hydraulik Stirnseitenmitnehmer**
- Hydraulic face drivers

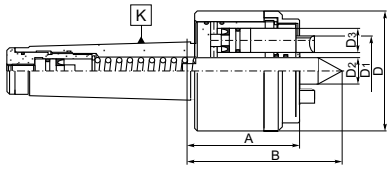

Artikel Nr. Code No.	D_1	K MK K MT	D	D_2	D_3	A	B	Rundlaufabweichnung Max. concentr. error	Gewicht max. Max. weight
800002740	27	4	68	12	12	64	80	0,02	55
800002741	27	5	68	12	12	64	80	0,02	55
800002742	40	4	81	14	12	67	84	0,02	65
800002743	40	5	81	14	12	67	84	0,02	65
800002744	50	5	90	20	18	86	113	0,03	100
800002745	63	5	100	20	18	86	113	0,03	100



8882

- **Mitlaufender Zentrierkegel 75°**
- Truncated 75° point centres with interchangeable plates

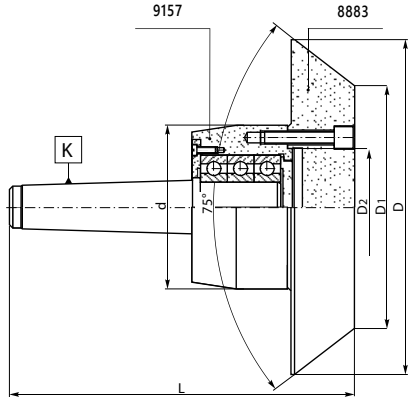

K MK K MT	d	D	D_1	D_2	L	Gewicht max. Max. weight	U/min. RPM	Rundlaufabweichnung Max. concentr. error	Satz Set	Zentrierkegel Centering taper	Grundkörper mitlaufend Rotating body
									Artikel Nr. • Code No.		
3	80	150	95	56	180	700	4000	0,05	800002954	800002967	800002984
3	80	200	145	56	180	700	4000	0,05	800002955	800002968	800002984
4	100	150	95	70	206	1000	3500	0,05	800002956	800002969	800002985
4	100	200	145	70	206	1000	3500	0,05	800002957	800002970	800002985
4	100	250	195	70	206	1000	3500	0,05	800002958	800002971	800002985
4	125	200	145	95	215	1500	3200	0,05	800002959	800002972	800002986
4	125	250	195	95	215	1500	3200	0,05	800002960	800002973	800002986
4	125	300	245	95	215	1500	3200	0,05	800002961	800002974	800002986
5	125	200	145	95	242	1500	3200	0,05	800002962	-	800002987
5	125	250	195	95	242	1500	3200	0,05	800002963	-	800002987
5	125	300	245	95	242	1500	3200	0,05	800002964	-	800002987
5	160	250	195	125	245	1800	3000	0,05	800002965	800002975	800002988
5	160	300	245	125	245	1800	3000	0,05	800002966	800002976	800002988

8831-KPL

- **Mitlaufende Körnerspitze - Komplett-Satz mit auswechselbaren Einsätzen**
- Revolving tailstock centres with interchangeable inserts - set



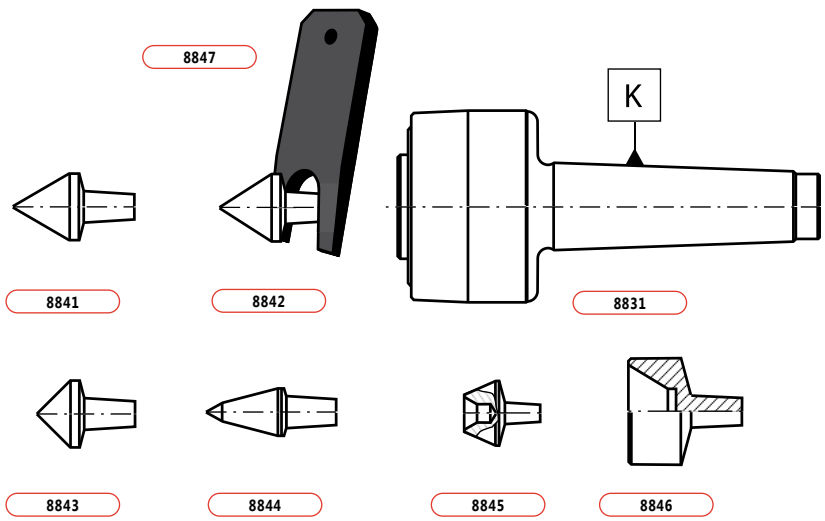

K MK	Gewicht max.	U/min.	Rundlaufabweichnung	Artikel Nr.	Rundlaufabweichnung	Artikel Nr.
			Max. concentr. error	Code No.	Max. concentr. error	Code No.
K MT	Max. weight	RPM	**Präzision** • Precision		**Standard** • Standard	
2	70	5000	0,010	800002610	0,020	800002611
3	120	4000	0,010	800002612	0,020	800002613
4	280	3000	0,010	800002614	0,020	800002615
5	650	2500	0,015	800002616	0,030	800002617
6	1200	2000	0,015	800002618	0,030	800002619

8841

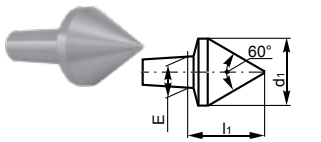

Artikel Nr. / Code No.	W*	d_1	E	l_1
800002660	2	18	7	21,0
800002661	3	25	12	28,0
800002662	4	28	15	30,5
800002663	5	40	22	42,5
800002664	6	60	28	61,5

*Größe *Size

8842

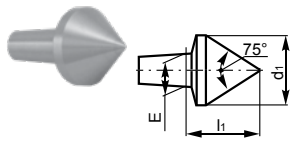

Artikel Nr. / Code No.	W*	d_1	E	l_1
800002665	2	18	7	17,5
800002666	3	25	12	23,0
800002667	4	28	15	25,0
800002668	5	40	22	34,0
800002669	6	60	28	50,5

*Größe *Size

8843

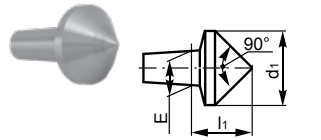

Artikel Nr. / Code No.	W*	d_1	E	l_1
800002670	2	18	7	15,0
800002671	3	25	12	19,0
800002672	4	28	15	21,0
800002673	5	40	22	28,0
800002674	6	60	28	40,0

*Größe *Size

8847

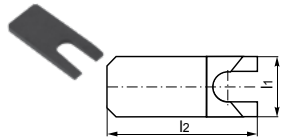

Artikel Nr. / Code No.	W*	l_1	l_2
800002909	2	20	50
800002910	3	30	70
800002911	4	45	100
800002912	5	55	120
800002913	6	65	160

*Größe *Size

8844

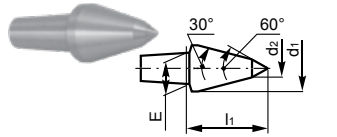

Artikel Nr. / Code No.	W*	d_1	d_2	E	l_1
800002675	2	15	6	7	27,0
800002676	3	18	8	12	31,0
800002677	4	25	12	15	40,5
800002678	5	28	13	22	45,5
800002679	6	40	18	28	63,5

*Größe *Size

8845

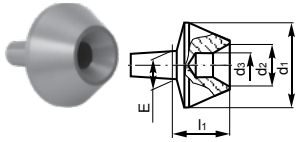

Artikel Nr. / Code No.	W*	d_1	d_2	d_3	E	l_1
800002680	2	28	12	6	7	18,5
800002681	3	40	19	10	12	24,0
800002682	4	55	22	10	15	36,5
800002683	5	70	32	10	22	42,0
800002684	6	100	50	15	28	56,0

*Größe *Size

8846

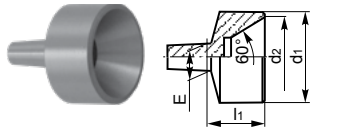

Artikel Nr. / Code No.	W*	d_1	d_2	E	l_1
800002904	2	28	24	7	21,5
800002905	3	40	35	12	26,5
800002906	4	55	48	15	39,0
800002907	5	70	63	22	47,0
800002908	6	100	90	28	62,0

*Größe *Size

8848

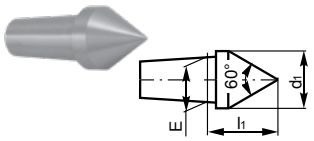

Artikel Nr. Code No.	W*	d_1	E	l_1
800002914	2	15	10	19
800002915	3	20	15	25
800002916	4	25	20	30
800002917	5	32	25	35
800002918	6	36	30	44

*Größe *Size

8849

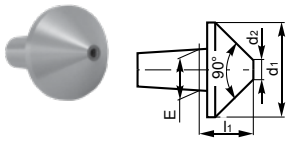

Artikel Nr. Code No.	W*	d_1	d2	E	l_1
800002919	2	22	3	10	15
800002920	3	36	6	15	22
800002921	4	45	10	20	25
800002922	5	56	14	25	30
800002923	6	70	18	30	36

*Größe *Size

8850

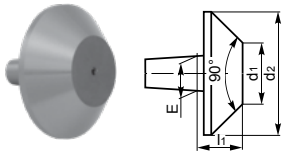

Artikel Nr. Code No.	W*	d_1	d_2	E	l_1
800002924	2	18	37	10	15
800002925	3	33	63	15	22
800002926	4	35	70	20	25
800002927	5	38	80	25	30
800002928	6	50	100	30	36

*Größe *Size

8851

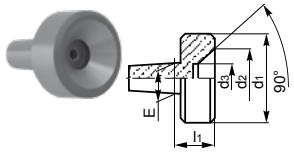

Artikel Nr. Code No.	W*	d_1	d_2	d_3	E	l_1
800002929	2	22	18	8	10	15
800002930	3	36	28	12	15	22
800002931	4	45	37	17	20	25
800002932	5	56	44	20	25	30
800002933	6	70	58	24	30	36

*Größe *Size

8852

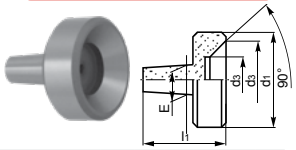

Artikel Nr. Code No.	W*	d_1	d_2	d_3	E	l_1
800002934	2	30	25	15	10	15
800002935	3	45	38	22	15	22
800002936	4	63	53	30	20	25
800002937	5	70	60	36	25	30
800002938	6	100	88	54	30	36

*Größe *Size

8853

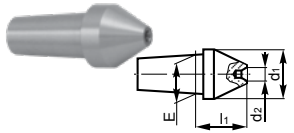

Artikel Nr. Code No.	W*	d_1	d_2	E	l_1
800002939	2	15	1,25	10	15
800002940	3	20	1,25	15	22
800002941	4	25	2,5	20	25
800002942	5	32	2,5	25	30
800002943	6	36	4,0	30	36

*Größe *Size

8854

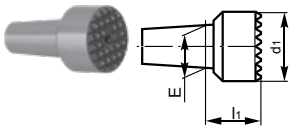

Artikel Nr. Code No.	W*	d_1	E	l_1
800002944	2	18	10	15
800002945	3	25	15	22
800002946	4	32	20	25
800002947	5	45	25	30
800002948	6	56	30	36

*Größe *Size

8855

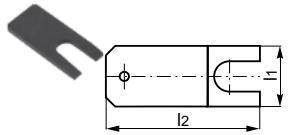

Artikel Nr. Code No.	W*	l_1	l_2
800002949	2	20	60
800002950	3	30	80
800002951	4	40	100
800002952	5	50	120
800002953	6	60	160

*Größe *Size



8832-KPL

- **Mitlaufende Körnerspitze - Komplett-Satz mit auswechselbaren Einsätzen**
- Revolving tailstock centres with interchangeable inserts - set

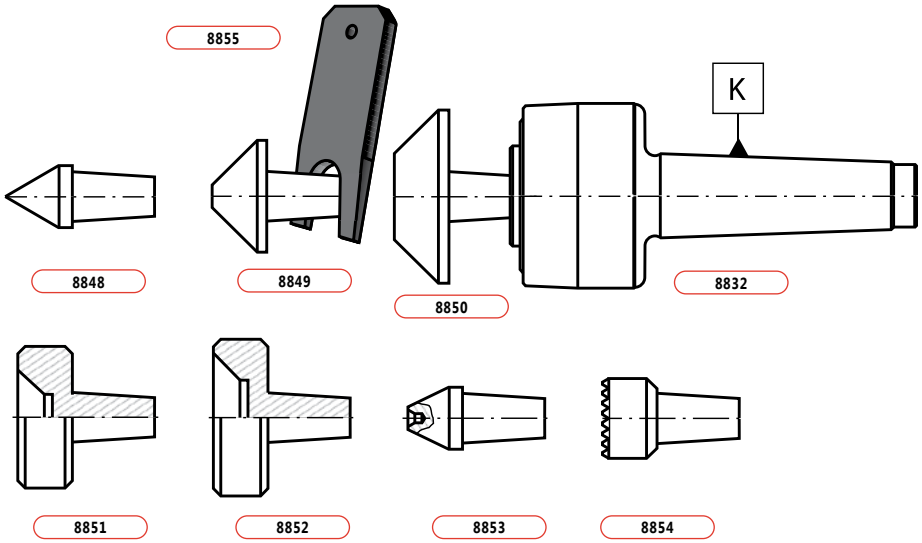

K MK	Gewicht max.	U/min.	Rundlaufabweichnung Max. concentr. error	Artikel Nr. Code No.	Rundlaufabweichnung Max. concentr. error	Artikel Nr. Code No.
K MT	Max. weight	RPM	**Präzision** • Precision		**Standard** • Standard	
2	70	5000	0,010	800002635	0,020	800002636
3	120	4000	0,010	800002637	0,020	800002638
4	280	3000	0,010	800002639	0,020	800002640
5	650	2500	0,015	800002641	0,030	800002642
6	1200	2000	0,015	800002643	0,030	800002644

8711

- 60° feststehende Zentrierspitze mit Hartmetalleinsatz
- 60° Solid centres - carbide tipped

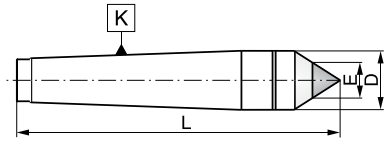



Artikel Nr. / Code No.	K MK / K MT	L	D	E
800002824	0	70	9,2	5
800002825	1	80	12,2	7
800002826	2	100	18,0	7
800002827	3	125	24,1	11
800002828	4	160	31,6	14
800002829	5	200	44,7	18
800002830	6	270	63,8	18

8721

- 60° feststehende Zentrierspitze mit Spannfläche und Hartmetalleinsatz
- 60° Carbide tipped solid centres with spanner flats

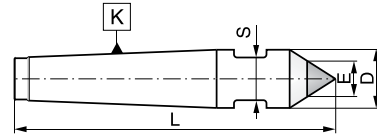



Artikel Nr. / Code No.	K MK / K MT	L	D	E	S
800002846	0	78	9,2	5	7
800002847	1	90	12,2	7	10
800002848	2	112	18,0	7	13
800002849	3	138	24,1	11	19
800002850	4	175	31,6	14	24
800002851	5	217	44,7	18	36
800002852	6	290	63,8	18	55

8712

- 60° feststehende Zentrierspitze
- 60° Solid centres

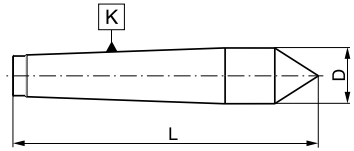



Artikel Nr. / Code No.	K MK / K MT	L	D
800002831	0	70	9,2
800002832	1	80	12,2
800002833	2	100	18,0
800002834	3	125	24,1
800002835	4	160	31,6
800002836	5	200	44,7
800002837	6	270	63,8
800002838	7	360	83,5

8725

- 60° feststehende Zentrierspitze mit Abdrückmutter
- 60° Solid centres with draw off nut

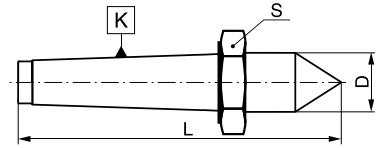



Artikel Nr. / Code No.	K MK / K MT	L	D	S	
800002853	0	78	9,2	19	S-0772/0
800002854	1	90	12,2	24	S-0774/0
800002855	2	112	18,0	32	S-0776/0
800002856	3	138	24,1	41	S-0778/0
800002857	4	175	31,6	55	S-0780/0
800002858	5	217	44,7	75	S-0782/0
800002859	6	290	63,8	100	S-0784/0

8720

- 60° feststehende Zentrierspitze mit Spannflächen
- 60° Solid centres with spanner flats

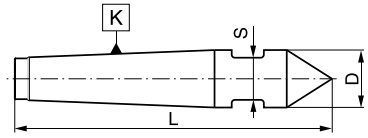



Artikel Nr. / Code No.	K MK / K MT	L	D	S
800002839	0	78	9,2	7
800002840	1	90	12,2	10
800002841	2	112	18,0	13
800002842	3	138	24,1	19
800002843	4	175	31,6	24
800002844	5	217	44,7	36
800002845	6	290	63,8	55

8726

- 60° feststehende Zentrierspitze mit Abdrückmutter und Hartmetalleinsatz
- 60° Carbide tipped solid centres with draw off nut

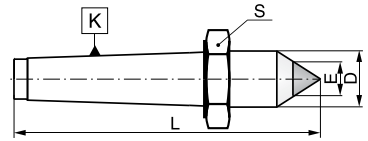



Artikel Nr. / Code No.	K MK / K MT	L	D	E	S	
800002860	0	78	9,2	5	19	S-0772/0
800002861	1	90	12,2	7	24	S-0774/0
800002862	2	112	18,0	7	32	S-0776/0
800002863	3	138	24,1	11	41	S-0778/0
800002864	4	175	31,6	14	55	S-0780/0
800002865	5	217	44,7	18	75	S-0782/0
800002866	6	290	63,8	18	100	S-0784/0

8730

- 60° Zentrierspitze mit halber Spitze
- Solid centres 60° with half point



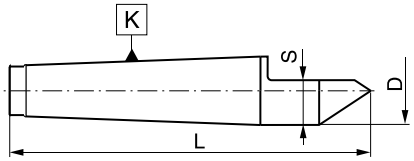

Artikel Nr. / Code No.	K MK / K MT	L	D	S
800002867	0	70	9,2	5,6
800002868	1	80	12,2	7,6
800002869	2	100	18,0	11,0
800002870	3	125	24,1	15,0
800002871	4	160	31,6	20,8
800002872	5	200	44,7	29,3
800002873	6	270	63,8	42,6

8735

- 60° Zentrierspitze mit Zentriereinsatz
- Solid centres with hollow tip



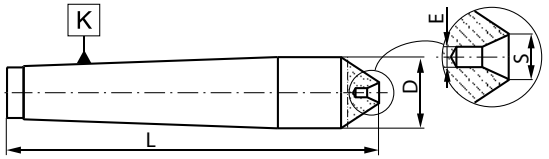

Artikel Nr. / Code No.	K MK / K MT	L	D	E	S
800002881	0	66	9,2	1,0	2,12
800002882	1	74	12,2	1,6	3,35
800002883	2	94	18,0	2,5	5,30
800002884	3	115	24,1	4,0	8,50
800002885	4	146	31,6	6,3	13,20

8731

- 60° Zentrierspitze mit halber Spitze und Hartmetalleinsatz
- Solid centres 60° carbide tipped with half point



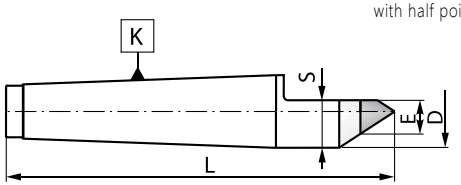

Artikel Nr. / Code No.	K MK / K MT	L	D	E	S
800002874	0	70	9,2	5	7,8
800002875	1	80	12,2	7	10,3
800002876	2	100	18,0	7	13,0
800002877	3	125	24,1	11	18,3
800002878	4	160	31,6	14	23,5
800002879	5	200	44,7	18	32,0
800002880	6	270	63,8	18	41,7

8740

- 60° Zentrierspitze mit Zentriereinsatz und Phase
- Half point solid centres with hollow tip



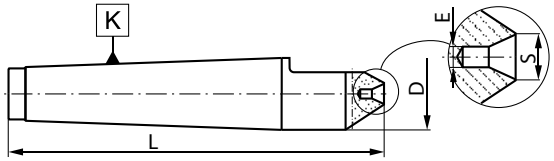

Artikel Nr. / Code No.	K MK / K MT	L	D	E	S
800002886	0	66	9,2	1,0	2,20
800002887	1	74	12,2	1,6	3,35
800002888	2	94	18,0	2,5	5,30
800002889	3	115	24,1	4,0	8,50

DIN 69871

Standardmerkmale der Werkzeuge:

- **Hergestellt aus Chrom Mangan Stahl**
- **Einsatzgehärtet auf eine Tiefe von 0,7mm**
- **Gehärtet und präzisionsgeschliffen**
- **Oberflächenhärte HRC 58±2**
- **Konuswinkel: Toleranz AT3**

Standard features of the tools:

- Manufactured with Chrome Manganese steel
- Carburized with depth of case 0,7 mm
- Hardened and precision ground
- Surface hardness HRC 58±2
- Taper angle: tolerance AT3

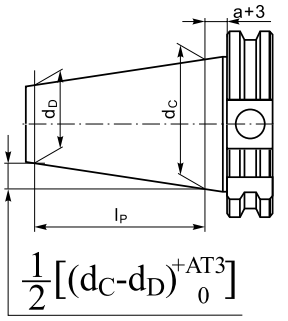

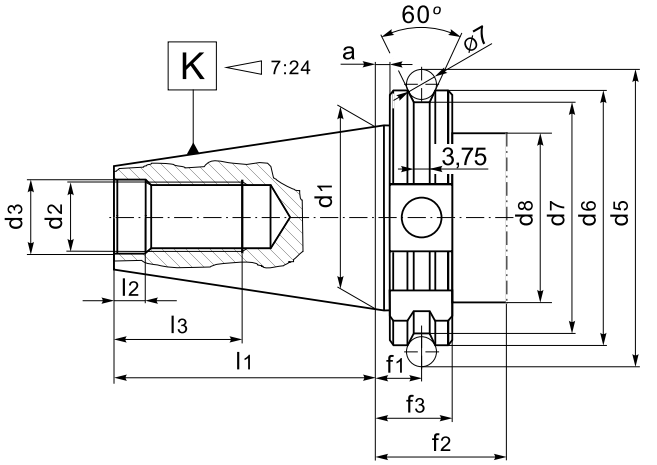

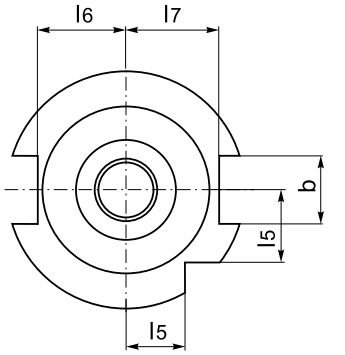

K 7:24	d_C-d_D	l_P	a	AT3
30	12,250	42	3,2	0,002
40	17,208	59	3,2	0,003
50	26,833	92	3,2	0,004

K 7:24	a	bH12	d_1	d_2	d3H7	d_5	d_6	d_7	$d_8$max	f_1	$f_2$min	f_3	l_1	l_2	l_3	l_5	l_6	l_7
30	3,2	16,1	31,75	M12	13	59,3	50	44,3	45	11,1	35	19,1	47,8	5,5	24	15	16,4	19
40	3,2	16,1	44,45	M16	17	72,3	63,55	56,25	50	11,1	35	19,1	68,4	8,2	32	18,5	22,8	25
50	3,2	25,7	69,85	M24	25	107,25	97,5	91,25	80	11,1	35	19,1	101,75	11,5	47	30	35,5	37,7



7617 AD+B

- ER-Spannzangenfutter zur Aufnahme von Werkzeugen mit Zylinderschaft
- Collet chucks for ER collets (DIN 6499)

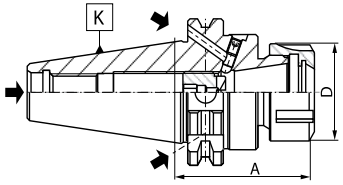

Artikel Nr. Code No.	K 7:24	Spannzangen Collet size	A	Spannbereich Clamping range	D		
800001794	40	ER16	60	2-10	32	9833-16ES	M12x1,5x14LH
800001795	40	ER25	60	2-16	42	9833-25ES	M18x1,5x19LH
800006781	40	ER25	160	2-16	42	9833-25ES	M18x1,5x19LH
800001796	40	ER32	70	2-20	50	9833-32ES	M22x1,5x24LH
800001797	40	ER32	160	2-20	50	9833-32ES	M22x1,5x24LH
800001798	40	ER40	70	2-26	63	9833-40ES	M28x1,5x30LH
800001799	50	ER32	70	2-20	50	9833-32ES	M22x1,5x24LH
800001800	50	ER32	160	2-20	50	9833-32ES	M22x1,5x24LH
800001801	50	ER40	80	2-26	63	9833-40ES	M28x1,5x30LH
800001802	50	ER40	160	2-26	63	9833-40ES	M28x1,5x30LH



7617 AD

- ER-Spannzangenfutter zur Aufnahme von Werkzeugen mit Zylinderschaft
- Collet chucks for ER collets (DIN 6499)

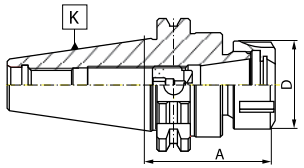

Artikel Nr. Code No.	K 7:24	Spannzangen Collet size	A	Spannbereich Clamping range	D		
800001784	30	ER16	60	2-10	32	9833-16ES	M10x11LH
800004678	30	ER25	60	2-10	32	9833-16ES	M10x11LH
800001785	30	ER32	60	2-20	50	9833-32ES	M18x1,5x19LH
800003335	40	ER16	60	2-10	32	9833-16ES	M12x1,5X14LH
800001786	40	ER25	60	2-16	42	9833-25ES	M18x1,5x19LH
800006760	40	ER25	100	2-16	42	9833-25ES	M18x1,5x19LH
800006564	40	ER25	130	2-16	42	9833-25ES	M18x1,5x19LH
800001787	40	ER32	70	2-20	50	9833-32ES	M22x1,5x24LH
800006782	40	ER32	100	2-20	50	9833-32ES	M22x1,5x24LH
800001788	40	ER32	130	2-20	50	9833-32ES	M22x1,5x24LH
800001789	40	ER40	70	2-26	63	9833-40ES	M28x1,5x30LH
800001790	50	ER32	70	2-20	50	9833-32ES	M22x1,5x24LH
800001791	50	ER32	130	2-20	50	9833-32ES	M22x1,5x24LH
800001792	50	ER40	80	2-26	63	9833-40ES	M28x1,5x30LH
800001793	50	ER40	130	2-26	63	9833-40ES	M28x1,5x30LH

7617-KPL
7617-PL
7617-S PL

- ER-Spannzangenfutter - Komplett-Set oder Satz zur Aufnahme von Werkzeugen mit Zylinderschaft
- Collet chucks with ER collets (DIN 6499) - set or small set



Artikel Nr. Code No.	K 7:24	Spannzangen Collet size	A	Spannbereich Clamping range	Teilung Collets in set
7617-KPL					
800001811	30	ER16	60	2-10	8
800001812	30	ER32	60	2-20	18
800001813	40	ER25	60	2-16	14
800001814	40	ER32	70	2-20	18
800001815	40	ER32	130	2-20	18
800001816	40	ER40	70	2-26	24
800001817	50	ER32	70	2-20	18
800001818	50	ER32	130	2-20	18
800001819	50	ER40	80	2-26	24
800001820	50	ER40	130	2-26	24
7617-PL					
800001825	30	ER32	60	3-20	8
		Spannzangen • Collets Ø 4, 5, 6, 8, 10, 12, 16, 20			
800001826	40	ER32	70	3-20	8
		Spannzangen • Collets Ø 4, 5, 6, 8, 10, 12, 16, 20			
800001827	50	ER32	70	3-20	8
		Spannzangen • Collets Ø 4, 5, 6, 8, 10, 12, 16, 20			
7617-S PL					
800001821	40	ER16	100	2-10	8
800001822	40	ER16	150	2-10	8
800001823	50	ER16	100	2-10	8
800001824	50	ER16	150	2-10	8

KPL - Komplett-Set mit Freifläche für Werkzeughalter • set with empty space for toolholder
PL - Satz mit Freifläche für Werkzeughalter • small set with empty space for toolholder
S PL - Satz mit Freifläche für schmalen Werkzeughalter • small set with empty space for slim design toolholder



7617-S AD+B

- ER-Spannzangenfutter zur Aufnahme von Werkzeugen mit Zylinderschaft
- Collet chucks for ER collets (DIN 6499) - slim design

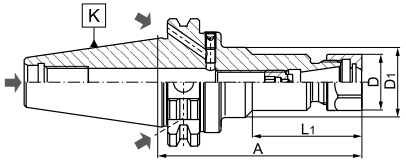

Artikel Nr. Code No.	K 7:24	Spannzangen Collet size	A	Spannbereich Clamping range	L_1	D	D_1		
800001807	40	ER16	100	2-10	-	28	-	9833-16D	M12x1,5x14LH
800001808	40	ER16	160	2-10	86	28	40	9833-16D	M12x1,5x14LH
800001809	50	ER16	100	2-10	-	28	-	9833-16D	M12x1,5x14LH
800001810	50	ER16	160	2-10	86	28	40	9833-16D	M12x1,5x14LH



7617-S AD

- ER-Spannzangenfutter zur Aufnahme von Werkzeugen mit Zylinderschaft
- Collet chucks for ER collets (DIN 6499) - slim design

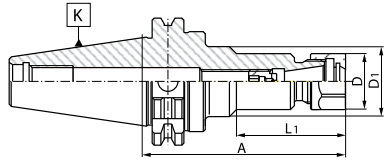

Artikel Nr. Code No.	K 7:24	Spannzangen Collet size	A	Spannbereich Clamping range	L_1	D	D_1		
800001803	40	ER16	100	2-10	-	28	-	9833-16D	M12x1,5x14LH
800001804	40	ER16	150	2-10	85	28	40	9833-16D	M12x1,5x14LH
800001805	50	ER16	100	2-10	-	28	-	9833-16D	M12x1,5x14LH
800001806	50	ER16	150	2-10	85	28	40	9833-16D	M12x1,5x14LH

7625 AD+B



- **Weldon Typ Aufnahme für Werkzeuge mit seitlicher Mitnahmefläche nach DIN 1835-B**
- Weldon type end mill holders DIN 1835-B

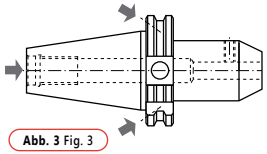

Abb. 3 Fig. 3

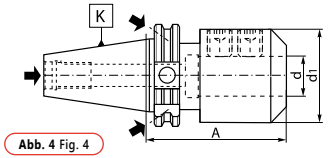

Abb. 4 Fig. 4

Artikel Nr. Code No.	K 7:24	d	A	d_1	Abb. Fig.	
800002200	40	6	50	25,0	3	U-4131/0
800002201	40	6	100	25,0	3	U-4131/0
800002202	40	6	130	25,0	3	U-4131/0
800002203	40	6	160	25,0	3	U-4131/0
800002204	40	6	200	25,0	3	U-4131/0
800002205	40	8	50	28,0	3	U-4132/0
800002206	40	8	100	28,0	3	U-4132/0
800002207	40	8	130	28,0	3	U-4132/0
800002208	40	8	160	28,0	3	U-4132/0
800002209	40	8	200	28,0	3	U-4132/0
800002210	40	10	60	35,0	3	U-4133/0
800002211	40	10	100	35,0	3	U-4133/0
800002212	40	10	130	35,0	3	U-4133/0
800002213	40	10	160	35,0	3	U-4133/0
800002214	40	10	200	35,0	3	U-4133/0
800002215	40	12	60	42,0	3	U-4134/0
800002216	40	12	100	42,0	3	U-4134/0
800002217	40	12	130	42,0	3	U-4134/0
800002218	40	12	160	42,0	3	U-4134/0
800002219	40	12	200	42,0	3	U-4134/0
800002220	40	14	60	44,0	3	U-4134/0
800002221	40	14	100	44,0	3	U-4134/0
800002222	40	14	130	44,0	3	U-4134/0
800002223	40	14	160	44,0	3	U-4134/0
800002224	40	14	200	44,0	3	U-4134/0
800002225	40	16	63	44,5	3	U-4135/0
800002226	40	16	100	48,0	3	U-4135/0
800002227	40	16	130	48,0	3	U-4135/0
800002228	40	16	160	48,0	3	U-4135/0
800002229	40	16	200	48,0	3	U-4135/0
800002230	40	18	63	49,5	3	U-4135/0
800002231	40	18	100	49,5	3	U-4135/0
800002232	40	18	130	49,5	3	U-4135/0
800002233	40	18	160	49,5	3	U-4135/0
800002234	40	18	200	49,5	3	U-4135/0
800002235	40	20	63	49,5	3	U-4136/0
800002236	40	20	100	49,5	3	U-4136/0
800002237	40	20	130	49,5	3	U-4136/0
800002238	40	20	160	49,5	3	U-4136/0
800002239	40	20	200	49,5	3	U-4136/0
800002240	40	25	100	63,0	4	2 x U-4137/0
800002241	40	25	130	65,0	4	2 x U-4137/0
800002242	40	25	160	65,0	4	2 x U-4137/0
800002243	40	25	200	65,0	4	2 x U-4137/0
800002244	40	32	100	72,0	4	2 x U-4138/0
800002245	40	32	130	72,0	4	2 x U-4138/0
800002246	40	32	160	72,0	4	2 x U-4138/0
800002247	40	32	200	72,0	4	2 x U-4138/0
800003928	40	40	120	90,0	4	2 x U-5870/0
800002248	50	6	63	25,0	3	U-4131/0
800002249	50	6	100	25,0	3	U-4131/0
800002250	50	6	130	25,0	3	U-4131/0
800002251	50	6	160	25,0	3	U-4131/0
800002252	50	6	200	25,0	3	U-4131/0
800002253	50	8	63	28,0	3	U-4132/0
800002254	50	8	100	28,0	3	U-4132/0
800002255	50	8	130	28,0	3	U-4132/0
800002256	50	8	160	28,0	3	U-4132/0
800002257	50	8	200	28,0	3	U-4132/0
800002258	50	10	63	35,3	3	U-4133/0
800002259	50	10	100	35,0	3	U-4133/0
800002260	50	10	130	35,0	3	U-4133/0

Artikel Nr. Code No.	K 7:24	d	A	d_1	Abb. Fig.	
800002261	50	10	160	35,0	3	U-4133/0
800002262	50	10	200	35,0	3	U-4133/0
800002263	50	12	63	42,0	3	U-4134/0
800002264	50	12	100	42,0	3	U-4134/0
800002265	50	12	130	42,0	3	U-4134/0
800002266	50	12	160	42,0	3	U-4134/0
800002267	50	12	200	42,0	3	U-4134/0
800002268	50	14	63	44,0	3	U-4134/0
800002269	50	14	100	44,0	3	U-4134/0
800002270	50	14	130	44,0	3	U-4134/0
800002271	50	14	160	44,0	3	U-4134/0
800002272	50	14	200	44,0	3	U-4134/0
800002273	50	16	63	48,0	3	U-4135/0
800002274	50	16	100	48,0	3	U-4135/0
800002275	50	16	130	48,0	3	U-4135/0
800002276	50	16	160	48,0	3	U-4135/0
800002277	50	16	200	48,0	3	U-4135/0
800002278	50	18	63	50,0	3	U-4135/0
800002279	50	18	100	50,0	3	U-4135/0
800002280	50	18	130	50,0	3	U-4135/0
800002281	50	18	160	50,0	3	U-4135/0
800002282	50	18	200	50,0	3	U-4135/0
800002283	50	20	63	52,0	3	U-4136/0
800002284	50	20	100	52,0	3	U-4136/0
800002285	50	20	130	52,0	3	U-4136/0
800002286	50	20	160	52,0	3	U-4136/0
800002287	50	20	200	52,0	3	U-4136/0
800002288	50	25	80	65,0	4	2 x U-4137/0
800002289	50	25	100	65,0	4	2 x U-4137/0
800002290	50	25	130	65,0	4	2 x U-4137/0
800002291	50	25	160	65,0	4	2 x U-4137/0
800002292	50	25	200	65,0	4	2 x U-4137/0
800002293	50	32	80	72,0	4	2 x U-4138/0
800002294	50	32	100	72,0	4	2 x U-4138/0
800002295	50	32	130	72,0	4	2 x U-4138/0
800002296	50	32	160	72,0	4	2 x U-4138/0
800002297	50	32	200	72,0	4	2 x U-4138/0
800002298	50	40	120	90,0	4	2 x U-5870/0
800002299	50	40	160	90,0	4	2 x U-5870/0
800002300	50	40	200	90,0	4	2 x U-5870/0
800002301	50	50	130	100,0	4	2 x U-4139/0
800002302	50	50	160	100,0	4	2 x U-4139/0
800002303	50	50	200	100,0	4	2 x U-4139/0

7625 AD



- **Weldon Typ Aufnahme für Werkzeuge mit seitlicher Mitnahmefläche nach DIN 1835-B**
- Weldon type end mill holders DIN 1835-B

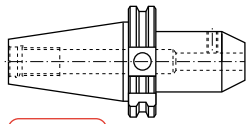

Abb.1 Fig. 1

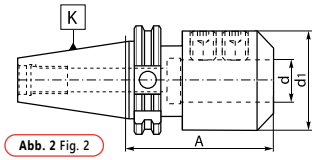

Abb. 2 Fig. 2

Artikel Nr. Code No.	K 7:24	d	A	d_1	Abb. Fig.	
800002140	30	6	50	25,0	1	U-4131/0
800002141	30	8	50	28,0	1	U-4132/0
800002142	30	10	50	35,0	1	U-4133/0
800002143	30	12	50	42,0	1	U-4134/0
800002144	30	16	63	44,0	1	U-4135/0
800002145	30	20	63	44,0	1	U-5888/0
800002146	40	6	30	25,0	1	U-4131/0
800002147	40	6	50	25,0	1	U-4131/0
800002148	40	6	100	25,0	1	U-4131/0
800002149	40	6	130	25,0	1	U-4131/0
800002150	40	8	30	28,0	1	U-4132/0
800002151	40	8	50	28,0	1	U-4132/0
800002152	40	8	100	28,0	1	U-4132/0
800002153	40	8	130	28,0	1	U-4132/0
800002154	40	10	32	35,0	1	U-4133/0
800002155	40	10	50	35,0	1	U-4133/0
800002156	40	10	100	35,0	1	U-4133/0
800002157	40	10	130	35,0	1	U-4133/0
800002158	40	12	34	42,0	1	U-4134/0
800002159	40	12	50	42,0	1	U-4134/0
800002160	40	12	100	42,0	1	U-4134/0
800002161	40	12	130	42,0	1	U-4134/0
800002162	40	14	34	44,0	1	U-4134/0
800002163	40	14	50	44,0	1	U-4134/0
800002164	40	14	63	44,0	1	U-4134/0
800002165	40	16	35	44,0	1	U-4135/0
800002166	40	16	63	44,5	1	U-4135/0
800004848	40	16	100	48	1	U-4135/0
800002167	40	18	63	44,5	1	U-5887/0
800002168	40	20	35	44,5	1	U-6756/0
800002169	40	20	63	44,5	1	U-5888/0
800004849	40	20	100	52	1	U-4136/0

Artikel Nr. Code No.	K 7:24	d	A	d_1	Abb. Fig.	
800006826	40	25	35	44,5	2	U-6756/0
800002170	40	25	60	44,5	2	U-6756/0 U-6757/0
800002171	40	25	100	63,0	2	2 x U-4137/0
800002172	40	32	70	72,0	2	U-6755/0 U-4138/0
800002173	40	32	100	72,0	2	2 x U-4138/0
800002174	50	6	63	25,0	1	U-4131/0
800002175	50	6	130	25,0	1	U-4131/0
800002176	50	8	63	28,0	1	U-4132/0
800002177	50	8	130	28,0	1	U-4132/0
800002178	50	10	63	35,0	1	U-4133/0
800002179	50	10	130	35,0	1	U-4133/0
800002180	50	12	63	42,0	1	U-4134/0
800002181	50	12	130	42,0	1	U-4134/0
800002182	50	14	63	44,0	1	U-4134/0
800002183	50	16	63	48,0	1	U-4135/0
800002184	50	16	100	48,0	1	U-4135/0
800002185	50	16	130	48,0	1	U-4135/0
800002186	50	18	63	50,0	1	U-4135/0
800002187	50	20	35	52,0	1	U-4136/0
800002188	50	20	63	52,0	1	U-4136/0
800002189	50	20	130	52,0	1	U-4136/0
800002190	50	25	60	69,9	2	2 x U-4137/0
800002191	50	25	80	65,0	2	2 x U-4137/0
800002192	50	25	130	65,0	2	2 x U-4137/0
800002193	50	32	70	69,9	2	2 x U-4138/0
800002194	50	32	100	72,0	2	2 x U-4138/0
800002195	50	32	130	72,0	2	2 x U-4138/0
800002196	50	32	160	72,0	2	2 x U-4138/0
800002197	50	40	100	80,0	2	2 x U-5870/0
800002198	50	40	120	90,0	2	2 x U-5870/0
800002199	50	50	130	100,0	2	2 x U-4139/0



7628 AD

- **Whistle-Notch Aufnahme für Werkzeuge mit Zylinderschaft und geneigter Spannfläche nach DIN 1835-E**
- Whistle-notch type end mill holders DIN 1835-E

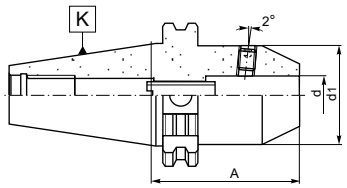

Abb. 1 Fig. 1

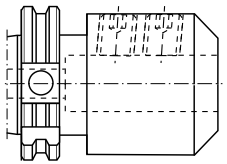

Abb. 2 Fig. 2

Artikel Nr. / Code No.	K 7:24	d	d_1	A	Abb. / Fig.		
800002359	40	6	25	50	1	U-4131/0	U-1599/0
800002360	40	8	28	50	1	U-4132/0	U-6317/0
800002361	40	10	35	50	1	U-4133/0	U-0293/0
800002362	40	12	42	50	1	U-4134/0	U-0757/0
800002363	40	14	44	63	1	U-4135/0	U-6318/0
800002364	40	16	44	63	1	U-5887/0	U-6318/0
800002365	40	18	44	63	1	U-5888/0	U-6793/0
800002366	40	20	44	63	1	U-5888/0	U-6793/0
800002367	40	25	65	100	2	2 x U-4137/0	U-6794/0
800002368	40	32	72	100	2	2 x U-4138/0	U-6794/0
800002348	50	6	25	63	1	U-4131/0	U-1599/0
800002349	50	8	28	63	1	U-4132/0	U-6317/0
800002350	50	10	35	63	1	U-4133/0	U-0293/0
800002351	50	12	42	63	1	U-4134/0	U-0757/0
800002352	50	14	44	63	1	U-4135/0	U-6318/0
800002353	50	16	48	63	1	U-4135/0	U-6318/0
800002354	50	18	50	63	1	U-4136/0	U-6793/0
800002355	50	20	52	63	1	U-4136/0	U-6793/0
800002356	50	25	70	80	2	2 x U-4137/0	U-6794/0
800002357	50	32	72	100	2	2 x U-4138/0	U-6794/0
800002358	50	40	90	120	2	2 x U-5870/0	U-6794/0



7655 A

- **Schnellspann-Bohrfutter**
- Keyless drill chucks

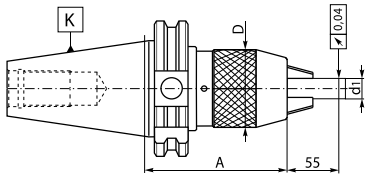

Artikel Nr. / Code No.	K 7:24	d_1	A	D
800002390	40	1-13	87	50
800002391	40	3-16	106	57
800002392	50	1-13	87	50
800002393	50	3-16	90	57



7660

- **Bohrfutter für Rechts- und Linkslauf**
- Drill chucks for clockwise and counter clockwise rotations

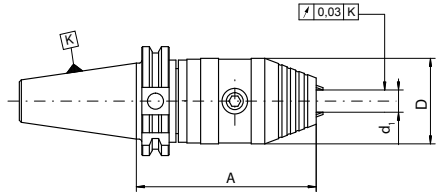

Artikel Nr. / Code No.	K 7:24	d_1	Spannkraft / Clamping force	A	D
800006585	40	1-13	40Nm	105	50
800006586	40	3-16	45Nm	105	50
800006587	50	1-13	40Nm	105	50
800006588	50	3-16	45Nm	105	50

Artikel Nr. / Code No.	K 7:24	d	A	l	d_1	d_2		
800001530	40	16	45	17	38	-	U-0620/0	W-1945/0
800001531	40	16	100	17	38	50	U-0620/0	W-1945/0
800001532	40	16	130	17	38	50	U-0620/0	W-1945/0
800001533	40	16	160	17	38	50	U-0620/0	W-1945/0
800001534	40	22	45	19	48	-	U-0621/0	W-1946/0
800001535	40	22	100	19	48	-	U-0621/0	W-1946/0
800001536	40	22	130	19	48	-	U-0621/0	W-1946/0
800001537	40	22	160	19	48	-	U-0621/0	W-1946/0
800001538	40	27	60	21	58	-	U-0622/0	W-1947/0
800001539	40	27	100	21	58	-	U-0622/0	W-1947/0
800001540	40	27	130	21	58	-	U-0622/0	W-1947/0
800001541	40	27	160	21	58	-	U-0622/0	W-1947/0
800001542	40	32	60	24	66	-	U-0623/0	W-1948/0
800001543	40	32	100	24	66	-	U-0623/0	W-1948/0
800001544	40	32	130	24	66	-	U-0623/0	W-1948/0
800001545	40	32	160	24	66	-	U-0623/0	W-1948/0
800001546	40	40	65	27	80	-	U-0624/0	W-1949/0
800001547	40	40	100	27	80	-	U-0624/0	W-1949/0
800001548	40	40	130	27	80	-	U-0624/0	W-1949/0
800001549	40	40	160	27	80	-	U-0624/0	W-1949/0
800001550	50	16	50	17	38	-	U-0620/0	W-1945/0
800001551	50	16	100	17	38	50	U-0620/0	W-1945/0
800001552	50	16	130	17	38	50	U-0620/0	W-1945/0
800001553	50	16	160	17	38	50	U-0620/0	W-1945/0
800001554	50	16	200	17	38	50	U-0620/0	W-1945/0
800001555	50	22	50	19	48	-	U-0621/0	W-1946/0
800001556	50	22	100	19	48	62	U-0621/0	W-1946/0
800001557	50	22	130	19	48	62	U-0621/0	W-1946/0
800001558	50	22	160	19	48	62	U-0621/0	W-1946/0
800001559	50	22	200	19	48	62	U-0621/0	W-1946/0
800001560	50	27	55	21	58	-	U-0622/0	W-1947/0
800001561	50	27	100	21	58	70	U-0622/0	W-1947/0



7369 AD+B

- **Messerkopfaufnahme zur Aufnahme von Fräsern nach DIN 138**
- Shell mill holders

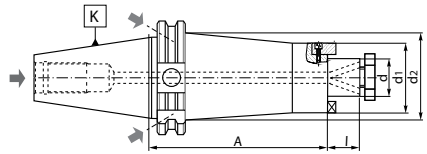

Artikel Nr. / Code No.	K 7:24	d	A	l	d_1	d_2		
800001562	50	27	130	21	58	70	U-0622/0	W-1947/0
800001563	50	27	160	21	58	70	U-0622/0	W-1947/0
800001564	50	27	200	21	58	70	U-0622/0	W-1947/0
800001565	50	32	60	24	66	-	U-0623/0	W-1948/0
800001566	50	32	100	24	66	80	U-0623/0	W-1948/0
800001567	50	32	130	24	66	80	U-0623/0	W-1948/0
800001568	50	32	160	24	66	80	U-0623/0	W-1948/0
800001569	50	32	200	24	66	80	U-0623/0	W-1948/0
800001570	50	40	65	27	80	-	U-0624/0	W-1949/0
800001571	50	40	100	27	80	-	U-0624/0	W-1949/0
800001572	50	40	130	27	80	-	U-0624/0	W-1949/0
800001573	50	40	160	27	80	-	U-0624/0	W-1949/0
800001574	50	40	200	27	80	-	U-0624/0	W-1949/0
800001575	50	50	70	30	90	-	U-0625/0	U-5974/0
800001576	50	50	100	30	90	-	U-0625/0	U-5974/0
800001577	50	50	130	30	90	-	U-0625/0	U-5974/0
800001578	50	50	160	30	90	-	U-0625/0	U-5974/0
800001579	50	50	200	30	90	-	U-0625/0	U-5974/0

7369 A



- **Messerkopfaufnahme zur Aufnahme von Fräsern nach DIN 138**
- Shell mill holders

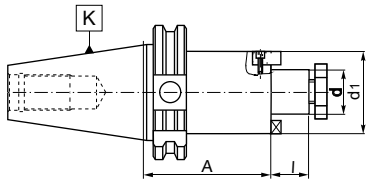

Artikel Nr. / Code No.	K 7:24	d	A	l		
800001506	30	16	35	17	U-0620/0	S-2117/0
800001507	30	22	35	19	U-0621/0	S-2121/0
800001508	30	27	60	21	U-0622/0	S-2111/0
800001509	30	32	60	24	U-0623/0	S-2114/0
800001510	40	16	60	17	U-0620/0	S-2117/0
800001511	40	16	120	17	U-0620/0	S-2117/0
800001512	40	22	60	19	U-0621/0	S-2121/0
800001513	40	22	120	19	U-0621/0	S-2121/0
800001514	40	27	60	21	U-0622/0	S-2111/0
800001515	40	27	120	21	U-0622/0	S-2111/0
800001516	40	32	60	24	U-0623/0	S-2114/0
800001517	40	32	120	24	U-0623/0	S-2114/0
800001518	40	40	60	27	U-0624/0	S-2124/0
800001519	50	16	60	17	U-0620/0	S-2117/0
800001520	50	16	110	17	U-0620/0	S-2117/0
800001521	50	22	60	19	U-0621/0	S-2121/0
800001522	50	22	110	19	U-0621/0	S-2121/0
800001523	50	27	60	21	U-0622/0	S-2111/0
800001524	50	27	110	21	U-0622/0	S-2111/0
800001525	50	32	60	24	U-0623/0	S-2114/0
800001526	50	32	110	24	U-0623/0	S-2114/0
800001527	50	40	60	27	U-0624/0	S-2124/0
800001528	50	40	110	27	U-0624/0	S-2124/0
800001529	50	50	60	30	U-0625/0	U-5974/0

7301 A



- **Kombi-Aufsteckfräsdorn zur Aufnahme von Fräsern mit Längs- und Quernut nach DIN 138**
- Combination shell mill holders

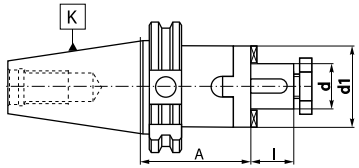

Artikel Nr. / Code No.	K 7:24	d	A	l	d_1			
800001374	40	16	55	17	32	U-0620/0	U-1364/0	U-1355/0
800001375	40	22	55	19	40	U-0621/0	U-1365/0	U-1356/0
800001376	40	27	55	21	48	U-0622/0	U-1366/0	U-1357/0
800001377	40	32	60	24	58	U-0623/0	U-1367/0	U-6355/0
800001378	40	40	60	27	70	U-0624/0	U-1368/0	U-1359/0
800001379	50	16	55	17	32	U-0620/0	U-1364/0	U-1355/0
800001380	50	22	55	19	40	U-0621/0	U-1365/0	U-1356/0
800001381	50	27	55	21	48	U-0622/0	U-1366/0	U-1357/0
800001382	50	32	55	24	58	U-0623/0	U-1367/0	U-6355/0
800001383	50	40	55	27	70	U-0624/0	U-1368/0	U-1359/0
800001384	50	50	70	30	90	U-0625/0	U-1369/0	U-1360/0

2827 A



- **Messerkopfaufnahme**
- Face mill holders for milling cutters

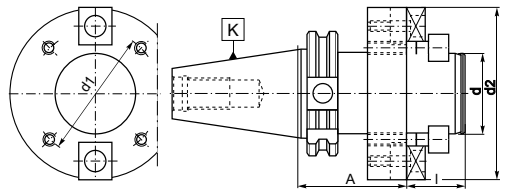

Artikel Nr. / Code No.	K 7:24	d	d_1	d_2	A	l		
800000600	40	40	66,7	89	60	30	U-6064/0	U-1414/0
800000601	40	60	101,6	129	60	40	U-6066/0	U-2042/0
800000602	50	40	66,7	89	70	30	U-6064/0	U-1414/0
800000603	50	60	101,6	129	70	40	U-6066/0	U-2042/0

2191 A

- **Bohrstangenrohling**
- Machinable blank adapters

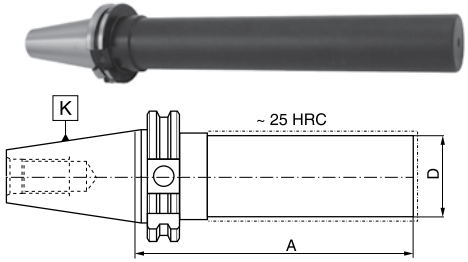

Artikel Nr. / Code No.	K 7:24	D	A
800000566	40	40	280
800000569	40	63	280
800000571	50	50	330
800000574	50	80	330

2852

- **Prüfdorn**
- Control arbor

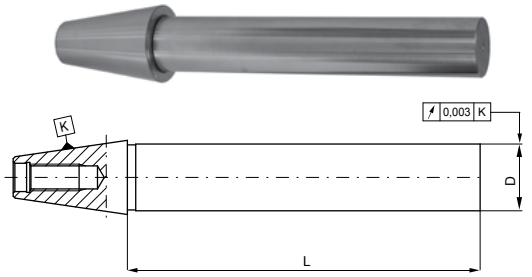

Artikel Nr. / Code No.	K 7:24	D	L
800006692	40	40	300
800006693	50	50	300

Artikel Nr. / Code No.	K 7:24	d	d_1	A			
800001596	40	16	29	95	U-6520/0	U-6510/0	U-6526/0
800001597	40	16	29	125	U-6520/0	U-6511/0	U-6527/0
800001598	40	22	36	95	U-6523/0	U-6512/0	U-6528/0
800001599	40	22	36	125	U-6523/0	U-6513/0	U-6529/0
800001600	40	27	42	95	U-6523/0	U-6514/0	U-6530/0
800001601	40	27	42	125	U-6523/0	U-6515/0	U-6531/0
800001602	40	32	50	95	U-6523/0	U-6516/0	U-6532/0
800001603	40	32	50	125	U-6523/0	U-6517/0	U-6533/0
800001604	50	22	36	100	U-6524/0	U-6512/0	U-6528/0
800001605	50	22	36	125	U-6524/0	U-6513/0	U-6529/0
800001606	50	27	42	100	U-6524/0	U-6514/0	U-6530/0
800001607	50	27	42	125	U-6524/0	U-6515/0	U-6531/0
800001608	50	32	50	100	U-6524/0	U-6516/0	U-6532/0
800001609	50	32	50	125	U-6524/0	U-6517/0	U-6533/0
800001610	50	40	58	100	U-6524/0	U-6518/0	U-6534/0
800001611	50	40	58	125	U-6524/0	U-6519/0	U-6535/0

7373 A

- **Sägeblattaufnahme**
- Milling arbors for disc milling cutters



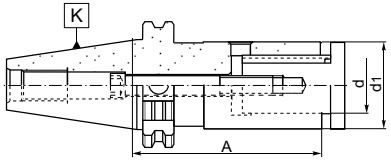



1681 AD+B

- **Adapter für Werkzeuge mit MK-Schaft**
- Combination Morse taper adapters for tools with drawbar thread or tang

* nur für Werkzeuge mit Morse Kegel und Austreiblappen nach DIN 228-B
* only for tools with Morse taper and tang DIN 228-B shank

Artikel Nr. / Code No.	K 7:24	K_1 MK / K_1 MT	A	d_1
800000230	40	2	50	32
800000231	40	3*	70	40
800000232	40	4*	95	48
800000233	50	2	60	32
800000234	50	3	65	40
800000235	50	4	95	48
800000236	50	5*	120	63

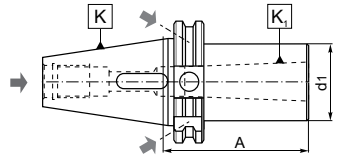

* nur für Werkzeuge mit Morse Kegel und Austreiblappen nach DIN 228-B
* only for tools with Morse taper and tang DIN 228-B shank

Artikel Nr. / Code No.	K 7:24	K_1 MK / K_1 MT	A	d_1	Abb. / Fig.
800000209	30	1	50	25	1
800000210	30	2*	60	32	1
800000211	30	3*	80	40	1
800000212	40	1	50	25	1
800000214	40	2	50	32	1
800000216	40	3*	70	40	1
800000218	40	4*	95	48	1
800000213	40	1	120	25	2
800000215	40	2	120	32	2
800000217	40	3*	135	40	2
800000219	40	4*	165	48	2
800000220	50	1	45	25	1
800000222	50	2	60	32	1
800000224	50	3	65	40	1
800000226	50	4	95	48	1
800000228	50	5*	105	63	1
800000221	50	1	120	25	2
800000223	50	2	135	32	2
800000225	50	3	155	40	2
800000227	50	4	180	48	2
800000229	50	5*	215	63	2

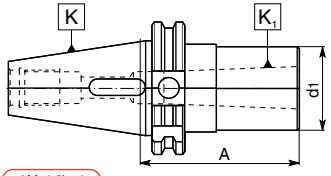

Abb.1 Fig. 1

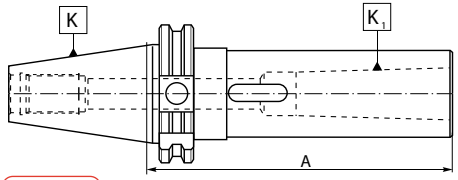

Abb. 2 Fig. 2



1681 AD

- **Adapter für Werkzeuge mit MK-Schaft**
- Combination Morse taper adapters for tools with drawbar thread or tang

1695 AD+B



- **Reduzierhülse für Werkzeuge mit MK-Schaft und Anzugsgewinde DIN 228-A**
- Morse taper adapters for tools with drawbar thread

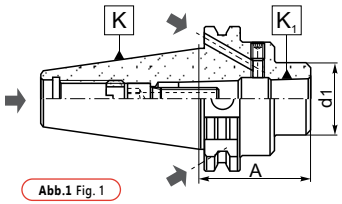

Abb.1 Fig. 1

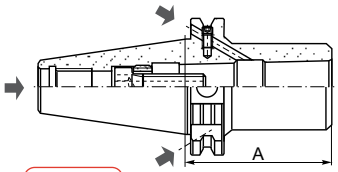

Abb. 2 Fig. 2

Artikel Nr. / Code No.	K 7:24	K_1 MK / K_1 MT	A	d_1	Abb. / Fig.	
800000278	40	2	50	32	1	W-1092/0
800000279	40	3	70	40	2	W-1093/0
800000280	40	4	95	48	2	W-1094/0
800000281	50	2	60	32	1	W-1095/0
800000282	50	3	65	40	1	W-1096/0
800000283	50	4	95	48	1	W-1097/0
800000284	50	5	120	63	2	W-1098/0

1682 A



- **Reduzierhülse für Werkzeuge mit MK-Schaft und Anzugsgewinde DIN 228-A**
- Morse taper adapters for tools with drawbar thread

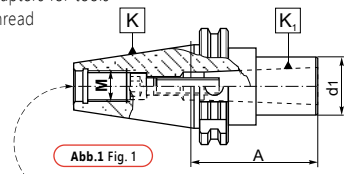

Abb.1 Fig. 1

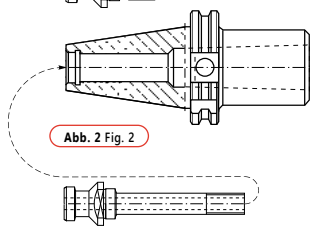

Abb. 2 Fig. 2

Artikel Nr. / Code No.	K 7:24	K_1 MK / K_1 MT	A	d_1	M	Abb. / Fig.	
800000237	40	1	45	25	M16	1	W-1091/0
800000238	40	2	60	32	M16	1	W-1092/0
800000239	40	3	75	40	—	2	—
800000240	40	4	85	48	—	2	—
800000241	50	1	45	25	M24	1	W-1091/0
800000242	50	2	45	32	M24	1	W-1095/0
800000243	50	3	60	40	M24	1	W-1096/0
800000244	50	4	75	48	M24	1	U-5984/0
800000245	50	5	75	63	—	2	—

1606 AD



- **Werkzeugaufnahme für Werkzeuge mit Zylinderschaft DIN 6327**
- DIN 6327 adjustable adapter holders

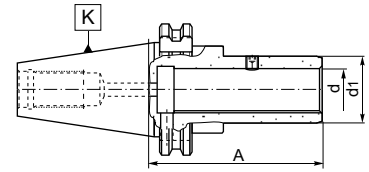

Artikel Nr. / Code No.	K	d	d_1	a	
800000066	40	16	25	75	U-1997/0
800000067	40	20	32	80	U-1997/0
800000068	40	28	40	100	U-7381/0
800000069	40	36	50	115	U-7381/0
800000070	50	16	25	85	U-1997/0
800000071	50	20	32	85	U-1997/0
800000072	50	28	40	100	U-7381/0
800000073	50	36	50	100	U-7381/0
800000074	50	48	67	105	U-7382/0

1695 AD



- **Reduzierhülse für Werkzeuge mit MK-Schaft und Anzugsgewinde DIN 228-A**
- Morse taper adapters for tools with drawbar thread

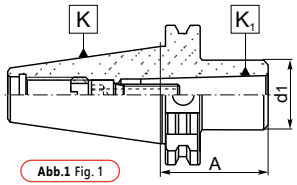

Abb.1 Fig. 1

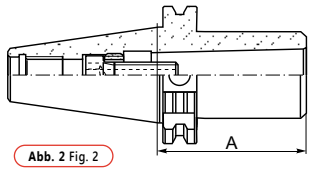

Abb. 2 Fig. 2

Artikel Nr. / Code No.	K 7:24	K_1 MK / K_1 MT	A	d_1	Abb. / Fig.	
800000266	30	1	50	25	1	W-1091/0
800000267	30	2	60	32	2	W-1095/0
800000268	30	3	85	40	2	U-7790/0
800000269	40	1	50	25	1	W-1091/0
800000270	40	2	50	32	1	W-1092/0
800000271	40	3	70	40	2	W-1093/0
800000272	40	4	95	48	2	W-1094/0
800000273	50	1	45	25	1	W-1091/0
800000274	50	2	60	32	1	W-1095/0
800000275	50	3	65	40	1	W-1096/0
800000276	50	4	95	48	1	W-1097/0
800000277	50	5	120	63	2	W-1098/0

1684 AD



- **Reduzierhülse für Werkzeuge mit SK-Schaft (von SK50:SK40)**
- Reduction adapters for 7:24 tapers

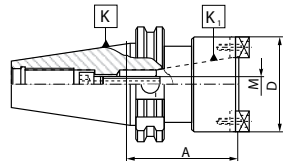

Artikel Nr. / Code No.	K 7:24	K_1 7:24	A	D	M	
800000246	50	40	80	88	M16	U-6227/0



9882 A

- Anzugsbolzen nach DIN 69872-A
- Pull studs with through hole DIN 69872-A

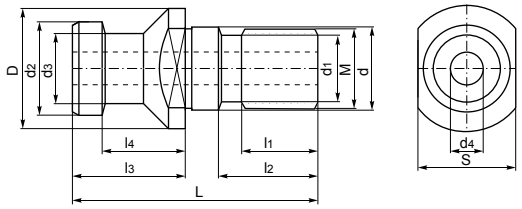

Artikel Nr. / Code No.	Grösse / Size	L	D	d	d_1	d_2	d_3	d_4	M	l_1	l_2	l_3	l_4	S
800002996	30	44	17	13	10,00	13	9	3,00	M12	10	15	24	19	14
800002997	40	54	23	17	13,50	19	14	7,00	M16	15	21	26	20	19
800002998	40	85	23	17	8,50	19	14	4,00	M10	10	52	26	20	19
800003001	40	110	23	17	10,00	19	14	5,00	M12	12	77	26	20	19
800002999	40	86	23	17	13,50	19	14	7,00	M16	15	53	26	20	19
800003002	40	111	23	17	13,50	19	14	7,00	M16	15	78	26	20	19
800003000	40	108	23	17	13,50	19	14	7,00	M16	15	75	26	20	19
800003003	50	74	36	25	20,00	28	21	11,50	M24	23	30	34	25	30
800003507	50	110	36	25	16,50	28	21	7,00	M20	23	66	34	25	30



9882 B

- Anzugsbolzen nach DIN 69872-B
- Pull studs without through hole DIN 69872-B

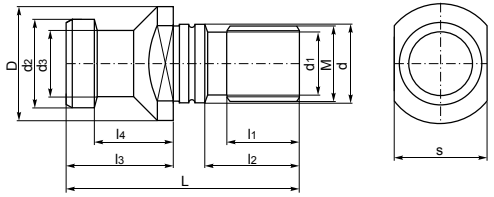

Artikel Nr. / Code No.	Grösse / Size	L	D	d	d_1	d_2	d_3	M	l_1	l_2	l_3	l_4	S
800003004	30	44	17	13	10,00	13	9	M12	10	15	24	19	14
800003005	40	54	23	17	13,50	19	14	M16	15	21	26	20	19
800003006	50	74	36	25	20,00	28	21	M24	23	30	34	25	30

Artikel Nr. / Code No.	K 7:24	d_1	L	L_1	D_2	D_3
800006333	40	3	80	36	14	22
800006334	40	3	120	36	14	22
800006335	40	3	160	36	14	22
800006336	40	4	80	36	14	22
800006337	40	4	120	36	14	22
800006338	40	4	160	36	15	22
800006339	40	5	80	36	16	22
800006340	40	5	120	36	16	22
800006341	40	5	160	36	16	22
800006342	40	6	80	36	21	27
800006343	40	6	120	36	21	27
800006344	40	6	160	36	21	27
800006345	40	8	80	36	21	27
800006346	40	8	120	36	21	27
800006347	40	8	160	36	21	27
800006348	40	10	80	42	24	32
800006349	40	10	120	42	24	32
800006350	40	10	160	42	24	32
800006351	40	12	80	47	24	32
800006352	40	12	120	47	24	32
800006353	40	12	160	47	24	32
800006354	40	14	80	47	27	34
800006355	40	14	120	47	27	34
800006356	40	14	160	47	27	34
800006357	40	16	80	50	27	34
800006358	40	16	120	50	27	34
800006359	40	16	160	50	27	34
800006360	40	18	80	50	33	42
800006361	40	18	120	50	33	42
800006362	40	18	160	50	33	42
800006363	40	20	80	52	33	42
800006364	40	20	120	52	33	42
800006365	40	20	160	52	33	42
800006366	40	25	100	58	44	53
800006367	40	25	120	58	44	53
800006368	40	25	160	58	44	53
800006369	40	32	100	58	44	53
800006370	40	32	120	58	44	53
800006371	40	32	160	58	44	53



7630

- Schrumpfaufnahmen
- Shrink fit holders

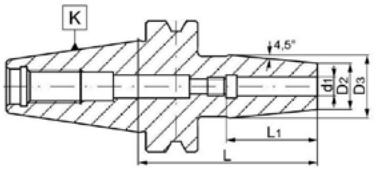

* Geeignet für HSS-und Vollhartmetall-Werkzeuge mit Zylinderschaft (Toleranz h6)
* Suitable for HSS and solid carbide tools with cylindrical shank (h6 tolerance)

Artikel Nr. / Code No.	K 7:24	d_1	L	L_1	D_2	D_3
800006372	50	6	80	36	21	27
800006373	50	6	120	36	21	27
800006374	50	6	160	36	21	27
800006375	50	8	80	36	21	27
800006376	50	8	120	36	21	27
800006377	50	8	160	36	21	27
800006378	50	10	80	42	24	32
800006379	50	10	120	42	24	32
800006380	50	10	160	42	24	32
800006381	50	12	80	47	24	32
800006382	50	12	120	47	24	32
800006383	50	12	160	47	24	32
800006384	50	14	80	47	27	34
800006385	50	14	120	47	27	34
800006386	50	14	160	47	27	34
800006387	50	16	80	50	27	34
800006388	50	16	120	50	27	34
800006389	50	16	160	50	27	34
800006390	50	18	80	50	33	42
800006391	50	18	120	50	33	42
800006392	50	18	160	50	33	42
800006393	50	20	80	52	33	42
800006394	50	20	120	52	33	42
800006395	50	20	160	52	33	42
800006396	50	25	100	58	44	53
800006397	50	25	120	58	44	53
800006398	50	25	160	58	44	53
800006399	50	32	100	58	44	53
800006400	50	32	120	58	44	53
800006401	50	32	160	58	44	53

MAS 403-BT

Standardmerkmale der Werkzeuge:

- **Hergestellt aus Chrom Mangan Stahl**
- **Einsatzgehärtet auf eine Tiefe von 0,7mm**
- **Gehärtet und präzisionsgeschliffen**
- **Oberflächenhärte HRC 58±2**
- **Konuswinkel: Toleranz AT3**

Standard features of the tools:

- Manufactured with Chrome Manganese steel
- Carburized with depth of case 0,7 mm
- Hardened and precision ground
- Surface hardness RC 58±2
- Taper angle: tolerance AT3

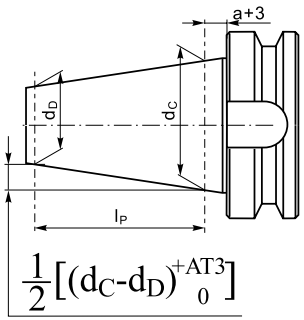

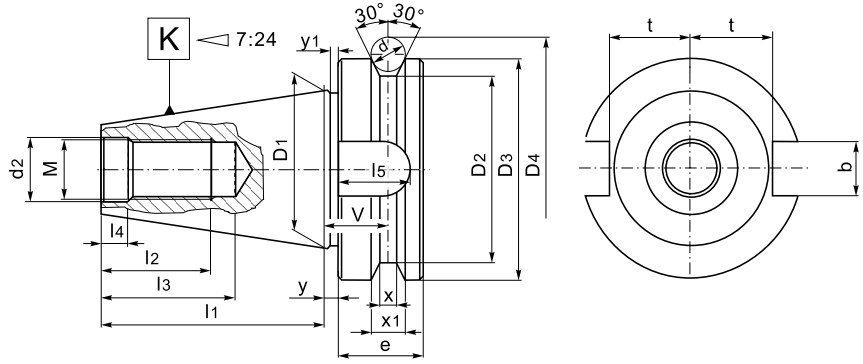

K 7:24	d_C-d_D	l_P	a	AT3
30	12,250	42	2	0,002
40	17,208	59	2	0,003
50	26,833	92	3	0,004

K 7:24	D_1	D_2	D_3	D_4	l_1	l_2	l_3	l_4	l_5	bH12	t	d	d_2H7	M	e	v	x	x_1	y	y_1
30	31,75	38	46	56,1	48,4	24	34	7	17	16,1	16,3	8	12,5	M12	20	13,6	4	8	2	2
40	44,45	53	63	75,6	65,4	30	43	9	21	16,1	22,6	10	17,0	M16	25	16,6	5	10	2	2
50	69,85	85	100	119,0	101,8	45	62	13	31	25,7	35,4	15	25,0	M24	35	23,2	7	15	3	3



7626 AD

- ER-Spannzangenfutter zur Aufnahme von Werkzeugen mit Zylinderschaft
- Collet chucks for ER collets (DIN 6499)

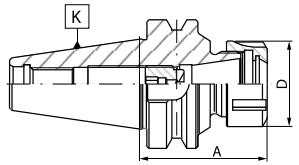

Artikel Nr. / Code No.	K 7:24	Spannzangen / Collet size	A	Spannbereich / Clamping range	D		
800002304	30	ER16	60	2-10	32	9833-16ES	M10x11LH
800003719	30	ER25	60	2-16	42	9833-25ES	M18x1,5x19LH
800002305	30	ER32	60	2-20	50	9833-32ES	M18x1,5x19LH
800003720	40	ER16	60	2-10	32	9833-16ES	M12x1,5x14LH
800002306	40	ER25	60	2-16	42	9833-25ES	M18x1,5x19LH
800004914	40	ER25	100	2-16	42	9833-25ES	M18x1,5x19LH
800006783	40	ER25	130	2-16	42	9833-25ES	M18x1,5x19LH
800002307	40	ER32	70	2-20	50	9833-32ES	M22x1,5x24LH
800006785	40	ER32	100	2-20	50	9833-32ES	M22x1,5x24LH
800002308	40	ER32	130	2-20	50	9833-32ES	M22x1,5x24LH
800002309	40	ER40	70	2-26	63	9833-40ES	M28x1,5x30LH
800002310	40	ER40	80	2-26	63	9833-40ES	M28x1,5x30LH
800002311	50	ER32	70	2-20	50	9833-32ES	M22x1,5x24LH
800002312	50	ER32	130	2-20	50	9833-32ES	M22x1,5x24LH
800002313	50	ER40	80	2-26	63	9833-40ES	M28x1,5x30LH
800002451	50	ER40	130	2-26	63	9833-40ES	M28x1,5x30LH



7626 AD+B

- ER-Spannzangenfutter zur Aufnahme von Werkzeugen mit Zylinderschaft
- Collet chucks for ER collets (DIN 6499)

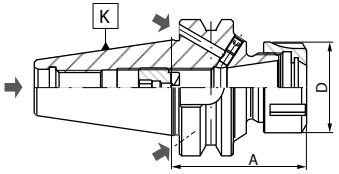

Artikel Nr. / Code No.	K 7:24	Spannzangen / Collet size	A	Spannbereich / Clamping range	D		
800002452	40	ER16	60	2-10	32	9833-16ES	M12x1,5x14LH
800002453	40	ER25	60	2-16	42	9833-25ES	M18x1,5x19LH
800006784	40	ER25	160	2-16	42	9833-25ES	M18x1,5x19LH
800002454	40	ER32	70	2-20	50	9833-32ES	M22x1,5x24LH
800002455	40	ER32	160	2-20	50	9833-32ES	M22x1,5x24LH
800002456	40	ER40	70	2-26	63	9833-40ES	M28x1,5x30LH
800002457	50	ER32	70	2-20	50	9833-32ES	M22x1,5x24LH
800002458	50	ER32	160	2-20	50	9833-32ES	M22x1,5x24LH
800002459	50	ER40	80	2-26	63	9833-40ES	M28x1,5x30LH
800002460	50	ER40	160	2-26	63	9833-40ES	M28x1,5x30LH



7626-S AD+B

- ER-Spannzangenfutter zur Aufnahme von Werkzeugen mit Zylinderschaft
- Collet chucks for ER collets (DIN 6499) - slim design

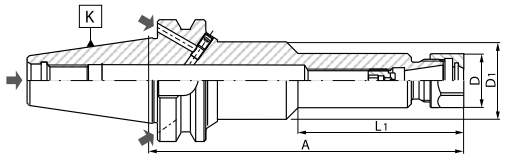

Artikel Nr. / Code No.	K 7:24	Spannzangen / Collet size	A	Spannbereich / Clamping range	L_1	D	D_1		
800002465	40	ER16	100	2-10	—	28	—	9833-16D	M12x1,5x14LH
800002466	40	ER16	160	2-10	86	28	40	9833-16D	M12x1,5x14LH
800002467	50	ER16	100	2-10	—	28	—	9833-16D	M12x1,5x14LH
800002468	50	ER16	160	2-10	86	28	40	9833-16D	M12x1,5x14LH



7626-S

- ER-Spannzangenfutter zur Aufnahme von Werkzeugen mit Zylinderschaft
- Collet chucks for ER collets (DIN 6499) - slim design

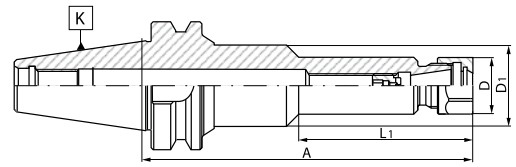

Artikel Nr. / Code No.	K 7:24	Spannzangen / Collet size	A	Spannbereich / Clamping range	L_1	D	D_1		
800002461	40	ER16	100	2-10	—	28	—	9833-16D	M12x1,5x14LH
800002462	40	ER16	150	2-10	85	28	40	9833-16D	M12x1,5x14LH
800002463	50	ER16	100	2-10	—	28	—	9833-16D	M12x1,5x14LH
800002464	50	ER16	150	2-10	85	28	40	9833-16D	M12x1,5x14LH

7626-KPL
7626-PL
7626-S PL

- ER-Spannzangenfutter - Komplett-Set oder Satz zur Aufnahme von Werkzeugen mit Zylinderschaft
- Collet chucks with ER collets (DIN 6499) - set or small set



Artikel Nr. / Code No.	K 7:24	Spannzangen / Collet size	A	Spannbereich / Clamping range	Teilung / Collets in set
7626-KPL					
800002469	30	ER16	60	2-10	8
800002470	30	ER32	60	2-20	18
800002471	40	ER25	60	2-16	14
800002472	40	ER32	70	2-20	18
800002314	40	ER32	130	2-20	18
800002315	40	ER40	70	2-26	24
800002316	50	ER32	70	2-20	18
800002317	50	ER32	130	2-20	18
800002318	50	ER40	80	2-26	24
800002319	50	ER40	130	2-26	24
7626-PL					
800002324	30	ER32	60	3-20	8
		Spannzangen • Collets Ø 4, 5, 6, 8, 10, 12, 16, 20			
800002325	40	ER32	70	3-20	8
		Spannzangen • Collets Ø 4, 5, 6, 8, 10, 12, 16, 20			
800002326	50	ER32	70	3-20	8
		Spannzangen • Collets Ø 4, 5, 6, 8, 10, 12, 16, 20			
7626-S PL					
800002320	40	ER16	100	2-10	8
800002321	40	ER16	150	2-10	8
800002322	50	ER16	100	2-10	8
800002323	50	ER16	150	2-10	8

KPL - Komplett-Set mit Freifläche für Werkzeughalter • set with empty space for toolholder
PL - Satz mit Freifläche für Werkzeughalter • small set with empty space for toolholder
S PL - Satz mit Freifläche für schmalen Werkzeughalter • small set with empty space for slim design toolholder

7624



- Weldon Flächenspannfutter zur Aufnahme von Werkzeugen mit Zylinderschaft und seitlicher Mitnehmerfläche nach DIN 1835-B
- Weldon type end mill holders DIN 1835-B

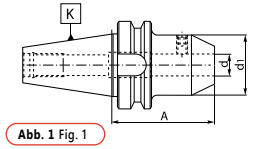

Abb. 1 Fig. 1

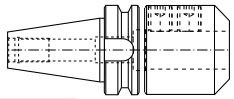

Abb. 2 Fig. 2

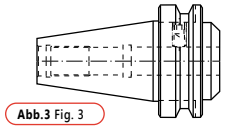

Abb.3 Fig. 3

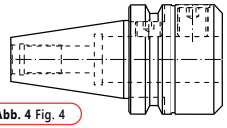

Abb. 4 Fig. 4

Artikel Nr. Code No.	K 7:24	d	A	d_1	Abb. Fig.	
800002001	30	6	50	25	1	U-4131/0
800002002	30	8	50	28	1	U-4132/0
800002003	30	10	50	35	1	U-4133/0
800002004	30	12	50	42	1	U-4134/0
800002005	30	16	63	48	1	U-4135/0
800002006	30	20	63	52	1	U-4136/0
800002007	40	6	35	25	3	U-4131/0
800002008	40	6	50	25	1	U-4131/0
800002009	40	8	35	28	3	U-4132/0
800002010	40	8	50	28	1	U-4132/0
800002011	40	10	37	35	3	U-4133/0
800002012	40	10	63	35	1	U-4133/0
800002013	40	12	37	42	3	U-4134/0
800002014	40	12	63	42	1	U-4134/0
800002015	40	14	37	44	3	U-4134/0
800002016	40	14	63	44	1	U-4134/0
800002017	40	16	37	48	3	U-4135/0
800002018	40	16	63	48	1	U-4135/0
800002020	40	20	37	50	3	U-6756/0
800002021	40	20	63	50	1	U-4136/0
800002022	40	25	60	63	4	U-4137/0 U-6755/0
800002023	40	25	90	63	2	2 x U-4137/0
800002024	40	32	65	72	4	U-4138/0 U-6755/0
800002025	40	32	100	72	2	2 x U-4138/0
800002026	50	6	63	25	1	U-4131/0
800002027	50	8	63	28	1	U-4132/0
800002028	50	10	63	35	1	U-4133/0
800002029	50	12	80	42	1	U-4134/0
800002030	50	14	80	44	1	U-4134/0
800002031	50	16	80	48	1	U-4135/0
800002032	50	20	40	52	3	U-4136/0
800002033	50	20	80	52	1	U-4136/0
800002034	50	25	60	63	4	2 x U-4137/0
800002035	50	25	100	63	2	2 x U-4137/0
800002036	50	32	70	72	4	2 x U-4138/0
800002037	50	32	105	72	2	2 x U-4138/0
800002038	50	40	120	90	2	2 x U-5870/0
800002039	50	50	130	100	2	2 x U-4139/0

7624 AD+B



- Weldon Flächenspannfutter zur Aufnahme von Werkzeugen mit Zylinderschaft und seitlicher Mitnehmerfläche nach DIN 1835-B
- Weldon type end mill holders DIN 1835-B

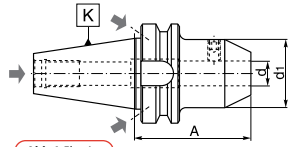

Abb.1 Fig. 1

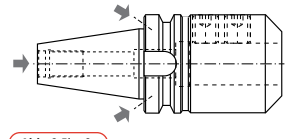

Abb. 2 Fig. 2

Artikel Nr. Code No.	K 7:24	d	A	d_1	Abb. Fig.	
800002040	40	6	50	25,0	1	U-4131/0
800002041	40	6	100	25,0	1	U-4131/0
800002042	40	6	130	25,0	1	U-4131/0
800002043	40	6	160	25,0	1	U-4131/0
800002044	40	6	200	25,0	1	U-4131/0
800002045	40	8	50	28,0	1	U-4132/0
800002046	40	8	100	28,0	1	U-4132/0
800002047	40	8	130	28,0	1	U-4132/0
800002048	40	8	160	28,0	1	U-4132/0
800002049	40	8	200	28,0	1	U-4132/0
800002050	40	10	60	35,0	1	U-4133/0
800002051	40	10	100	35,0	1	U-4133/0
800002052	40	10	130	35,0	1	U-4133/0
800002053	40	10	160	35,0	1	U-4133/0
800002054	40	10	200	35,0	1	U-4133/0
800002055	40	12	60	42,0	1	U-4134/0
800002056	40	12	100	42,0	1	U-4134/0
800002057	40	12	130	42,0	1	U-4134/0
800002058	40	12	160	42,0	1	U-4134/0
800002059	40	12	200	42,0	1	U-4134/0
800002060	40	14	60	44,0	1	U-4134/0
800002061	40	14	100	44,0	1	U-4134/0
800002062	40	14	130	44,0	1	U-4134/0
800002063	40	14	160	44,0	1	U-4134/0
800002064	40	14	200	44,0	1	U-4134/0
800002065	40	16	63	48,0	1	U-4135/0
800002066	40	16	100	48,0	1	U-4135/0
800002067	40	16	130	48,0	1	U-4135/0
800002068	40	16	160	48,0	1	U-4135/0
800002069	40	16	200	48,0	1	U-4135/0
800002070	40	18	63	49,5	1	U-4135/0
800002071	40	18	100	49,5	1	U-4135/0
800002072	40	18	130	49,5	1	U-4135/0
800002073	40	18	160	49,5	1	U-4135/0
800002074	40	18	200	49,5	1	U-4135/0
800002075	40	20	63	49,5	1	U-4136/0
800002076	40	20	100	49,5	1	U-4136/0
800002077	40	20	130	49,5	1	U-4136/0
800002078	40	20	160	49,5	1	U-4136/0
800002079	40	20	200	49,5	1	U-4136/0
800002080	40	25	100	63,0	2	2 x U-4137/0
800002081	40	25	130	63,0	2	2 x U-4137/0
800002082	40	25	160	63,0	2	2 x U-4137/0
800002083	40	25	200	63,0	2	2 x U-4137/0
800002084	40	32	100	72,0	2	2 x U-4138/0
800002085	40	32	130	72,0	2	2 x U-4138/0
800002086	40	32	160	72,0	2	2 x U-4138/0
800002087	40	32	200	72,0	2	2 x U-4138/0
800002088	50	6	63	25,0	1	U-4131/0
800002089	50	6	100	25,0	1	U-4131/0
800002090	50	6	130	25,0	1	U-4131/0
800002091	50	6	160	25,0	1	U-4131/0
800002092	50	6	200	25,0	1	U-4131/0
800002093	50	8	63	28,0	1	U-4132/0
800002094	50	8	100	28,0	1	U-4132/0
800002095	50	8	130	28,0	1	U-4132/0
800002096	50	8	160	28,0	1	U-4132/0
800002097	50	8	200	28,0	1	U-4132/0
800002098	50	10	70	35,0	1	U-4133/0
800002099	50	10	100	35,0	1	U-4133/0
800002100	50	10	130	35,0	1	U-4133/0
800002101	50	10	160	35,0	1	U-4133/0
800002102	50	10	200	35,0	1	U-4133/0
800002103	50	12	80	42,0	1	U-4134/0
800002104	50	12	100	42,0	1	U-4134/0
800002105	50	12	130	42,0	1	U-4134/0
800002106	50	12	160	42,0	1	U-4134/0
800002107	50	12	200	42,0	1	U-4134/0
800002108	50	14	80	44,0	1	U-4134/0
800002109	50	14	100	44,0	1	U-4134/0
800002110	50	14	130	44,0	1	U-4134/0
800002111	50	14	160	44,0	1	U-4134/0
800002112	50	14	200	44,0	1	U-4134/0
800002113	50	16	80	48,0	1	U-4135/0
800002114	50	16	100	48,0	1	U-4135/0
800002115	50	16	130	48,0	1	U-4135/0
800002116	50	16	160	48,0	1	U-4135/0
800002117	50	16	200	48,0	1	U-4135/0
800002118	50	18	80	50,0	1	U-4135/0
800002119	50	18	100	50,0	1	U-4135/0
800002120	50	18	130	50,0	1	U-4135/0
800002121	50	18	160	50,0	1	U-4135/0
800002122	50	18	200	50,0	1	U-4135/0
800002123	50	20	80	52,0	1	U-4136/0
800002124	50	20	100	52,0	1	U-4136/0
800002125	50	20	130	52,0	1	U-4136/0
800002126	50	20	160	52,0	1	U-4136/0
800002127	50	20	200	52,0	1	U-4136/0
800002128	50	25	100	65,0	2	2 x U-4137/0
800002129	50	25	130	65,0	2	2 x U-4137/0
800002130	50	25	160	65,0	2	2 x U-4137/0
800002131	50	25	200	65,0	2	2 x U-4137/0
800002132	50	32	105	72,0	2	2 x U-4138/0
800002133	50	32	130	72,0	2	2 x U-4138/0
800002134	50	32	160	72,0	2	2 x U-4138/0
800002135	50	32	200	72,0	2	2 x U-4138/0
800002136	50	40	120	90,0	2	2 x U-5870/0
800002137	50	40	160	90,0	2	2 x U-5870/0
800002138	50	40	200	90,0	2	2 x U-5870/0

7629

- **Whistle-Notch Aufnahme für Werkzeuge mit Zylinderschaft und geneigter Spannfläche nach DIN 1835-E**
- End mill holder for Whistle-Notch type end mills DIN 1835-E



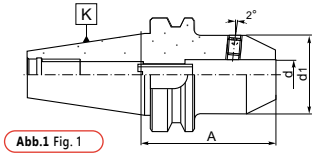

Abb.1 Fig. 1

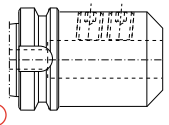

Abb. 2 Fig. 2

Artikel Nr. / Code No.	K 7:24	d	d_1	A	Abb. / Fig.		
800002369	40	6	25	50	1	U-4131/0	U-1599/0
800002370	40	8	28	50	1	U-4132/0	U-6317/0
800002371	40	10	35	63	1	U-4133/0	U-0293/0
800002372	40	12	42	63	1	U-4134/0	U-0757/0
800002373	40	14	44	63	1	U-4135/0	U-6318/0
800002374	40	16	48	63	1	U-4135/0	U-6318/0
800002375	40	18	50	63	1	U-4136/0	U-6793/0
800002376	40	20	52	63	1	U-4136/0	U-6793/0
800002377	40	25	65	90	2	2 x U-4137/0	U-6794/0
800002378	40	32	72	100	2	2 x U-4138/0	U-6794/0
800002379	50	6	25	63	1	U-4131/0	U-1599/0
800002380	50	8	28	63	1	U-4132/0	U-6317/0
800002381	50	10	35	65	1	U-4133/0	U-0293/0
800002382	50	12	42	80	1	U-4134/0	U-0757/0
800002383	50	14	44	80	1	U-4135/0	U-6318/0
800002384	50	16	48	80	1	U-4135/0	U-6318/0
800002385	50	18	50	80	1	U-4136/0	U-6793/0
800002386	50	20	52	80	1	U-4136/0	U-6793/0
800002387	50	25	65	100	2	2 x U-4137/0	U-6794/0
800002388	50	32	72	105	2	2 x U-4138/0	U-6794/0
800002389	50	40	90	120	2	2 x U-5870/0	U-6794/0

7388

- **Messerkopfaufnahme zur Aufnahme von Fräsern nach DIN 138**
- Shell mill holders



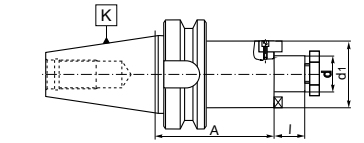

Artikel Nr. / Code No.	K 7:24	d	A	l	d_1		
800001612	30	16	43	17	32	U-0620/0	S-2117/0
800001613	30	22	43	19	40	U-0621/0	S-2121/0
800001614	30	27	43	21	48	U-0622/0	S-2111/0
800001615	30	32	45	24	58	U-0623/0	S-2114/0
800001616	40	16	52	17	32	U-0620/0	S-2117/0
800001617	40	16	120	17	32	U-0620/0	S-2117/0
800001618	40	22	52	19	40	U-0621/0	S-2121/0
800001619	40	22	120	19	40	U-0621/0	S-2121/0
800001620	40	27	52	21	48	U-0622/0	S-2111/0
800001621	40	27	120	21	48	U-0622/0	S-2111/0
800001622	40	32	52	24	58	U-0623/0	S-2114/0
800001623	40	32	120	24	58	U-0623/0	S-2114/0
800001624	40	40	60	27	70	U-0624/0	S-2124/0
800001625	50	16	65	17	32	U-0620/0	S-2117/0
800001626	50	16	110	17	32	U-0620/0	S-2117/0
800001627	50	22	65	19	40	U-0621/0	S-2121/0
800001628	50	22	110	19	40	U-0621/0	S-2121/0
800001629	50	27	65	21	48	U-0622/0	S-2111/0
800001630	50	27	110	21	48	U-0622/0	S-2111/0
800001631	50	32	65	24	58	U-0623/0	S-2114/0
800001632	50	32	110	24	58	U-0623/0	S-2114/0
800001633	50	40	78	27	70	U-0624/0	S-2124/0
800001634	50	40	110	27	70	U-0624/0	S-2124/0
800001635	50	50	78	30	90	U-0625/0	U-5974/0

Artikel Nr. / Code No.	K 7:24	d	A	l	d_1	d_2		
800001636	40	16	45	17	38	-	U-0620/0	W-1945/0
800001637	40	16	100	17	38	50	U-0620/0	W-1945/0
800001638	40	16	130	17	38	50	U-0620/0	W-1945/0
800001639	40	16	160	17	38	50	U-0620/0	W-1945/0
800001640	40	22	45	19	48	-	U-0621/0	W-1946/0
800001641	40	22	100	19	48	-	U-0621/0	W-1946/0
800001642	40	22	130	19	48	-	U-0621/0	W-1946/0
800001643	40	22	160	19	48	-	U-0621/0	W-1946/0
800001644	40	27	50	21	58	-	U-0622/0	W-1947/0
800001645	40	27	100	21	58	-	U-0622/0	W-1947/0
800001646	40	27	130	21	58	-	U-0622/0	W-1947/0
800001647	40	27	160	21	58	-	U-0622/0	W-1947/0
800001648	40	32	55	24	66	-	U-0623/0	W-1948/0
800001649	40	32	100	24	66	-	U-0623/0	W-1948/0
800001650	40	32	130	24	66	-	U-0623/0	W-1948/0
800001651	40	32	160	24	66	-	U-0623/0	W-1948/0
800001652	40	40	60	27	80	-	U-0624/0	W-1949/0
800001653	40	40	100	27	80	-	U-0624/0	W-1949/0
800001654	40	40	130	27	80	-	U-0624/0	W-1949/0
800001655	40	40	160	27	80	-	U-0624/0	W-1949/0
800001656	50	16	55	17	38	-	U-0620/0	W-1945/0
800001657	50	16	100	17	38	50	U-0620/0	W-1945/0

Artikel Nr. / Code No.	K 7:24	d	A	l	d_1	d_2		
800001658	50	16	130	17	38	50	U-0620/0	W-1945/0
800001659	50	16	160	17	38	50	U-0620/0	W-1945/0
800001660	50	16	200	17	38	50	U-0620/0	W-1945/0
800001661	50	22	55	19	48	-	U-0621/0	W-1946/0
800001662	50	22	100	19	48	62	U-0621/0	W-1946/0
800001663	50	22	130	19	48	62	U-0621/0	W-1946/0
800001664	50	22	160	19	48	62	U-0621/0	W-1946/0
800001665	50	22	200	19	58	62	U-0621/0	W-1947/0
800001666	50	27	60	21	58	-	U-0622/0	W-1947/0
800001667	50	27	100	21	58	76	U-0622/0	W-1947/0
800001668	50	27	130	21	58	76	U-0622/0	W-1947/0
800001669	50	27	160	21	58	76	U-0622/0	W-1947/0
800001670	50	27	200	21	58	76	U-0622/0	W-1947/0
800001671	50	32	65	24	66	-	U-0623/0	W-1948/0
800001672	50	32	100	24	66	80	U-0623/0	W-1948/0
800001673	50	32	130	24	66	80	U-0623/0	W-1948/0
800001674	50	32	160	24	66	80	U-0623/0	W-1948/0
800001675	50	32	200	24	66	80	U-0623/0	W-1948/0
800001676	50	40	70	27	80	-	U-0624/0	W-1949/0
800001677	50	40	100	27	80	-	U-0624/0	W-1949/0
800001678	50	40	130	27	80	-	U-0624/0	W-1949/0
800001679	50	40	160	27	80	-	U-0624/0	W-1949/0

7388 AD+B



- **Messerkopfaufnahme zur Aufnahme von Fräsern nach DIN 138**
- Shell mill holders

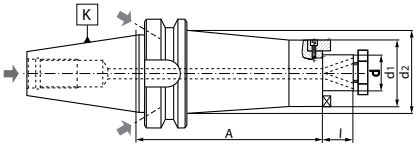

Artikel Nr. / Code No.	K 7:24	d	A	l	d_1	d_2		
800001680	50	40	200	27	80	-	U-0624/0	W-1949/0
800001681	50	50	70	30	90	-	U-0625/0	U-5974/0
800001682	50	50	100	30	90	-	U-0625/0	U-5974/0
800001683	50	50	130	30	90	-	U-0625/0	U-5974/0
800001684	50	50	160	30	90	-	U-0625/0	U-5974/0
800001685	50	50	200	30	90	-	U-0625/0	U-5974/0

7661



- **Bohrfutter für Rechts- und Linkslauf**
- Drill chucks for clockwise and counter clockwise rotations

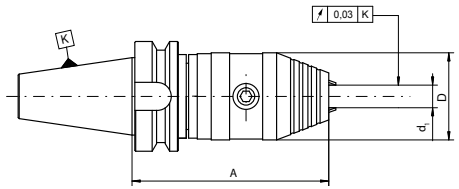

Artikel Nr. / Code No.	K 7:24	d_1	Spannkraft / Clamping force	A	D
800006589	40	1-13	40Nm	113	50
800006590	40	3-16	45Nm	113	50
800006591	50	1-13	40Nm	124	50
800006592	50	3-16	45Nm	124	50

7656



- **Schnellspann-Bohrfutter mit SK-Aufnahme**
- Keyless drill chucks

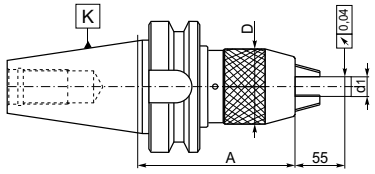

Artikel Nr. / Code No.	K 7:24	d_1	A	D
800002394	40	1-13	95	50
800002395	40	3-16	100	57
800002396	50	1-13	105	50
800002397	50	3-16	110	57

7361



- **Kombi-Aufsteckfräsdorn zur Aufnahme von Fräsern mit Längs- und Quernut nach DIN 138**
- Combination shell mill holders

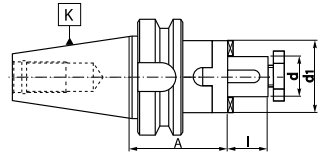

Artikel Nr. / Code No.	K 7:24	d	A	l	d_1			
800001495	40	16	55	17	32	U-0620/0	U-1364/0	U-1355/0
800001496	40	22	55	19	40	U-0621/0	U-1365/0	U-1356/0
800001497	40	27	55	21	48	U-0622/0	U-1366/0	U-1357/0
800001498	40	32	60	24	58	U-0623/0	U-1367/0	U-6355/0
800001499	40	40	60	27	70	U-0624/0	U-1368/0	U-1359/0
800001500	50	16	70	17	32	U-0620/0	U-1364/0	U-1355/0
800001501	50	22	70	19	40	U-0621/0	U-1365/0	U-1356/0
800001502	50	27	70	21	48	U-0622/0	U-1366/0	U-1357/0
800001503	50	32	70	24	58	U-0623/0	U-1367/0	U-6355/0
800001504	50	40	70	27	70	U-0624/0	U-1368/0	U-1359/0
800001505	50	50	70	30	90	U-0625/0	U-1369/0	U-1360/0

7372



- **Sägeblattaufnahme**
- Milling arbor for disc milling cutters

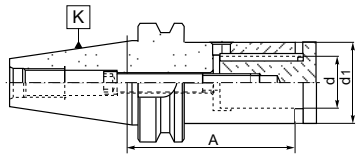

Artikel Nr. / Code No.	K 7:24	d	d_1	A			
800001580	40	16	29	95	U-6520/0	U-6510/0	U-6526/0
800001581	40	16	29	125	U-6520/0	U-6511/0	U-6527/0
800001582	40	22	36	95	U-6523/0	U-6512/0	U-6528/0
800001583	40	22	36	125	U-6523/0	U-6513/0	U-6529/0
800001584	40	27	42	95	U-6523/0	U-6514/0	U-6530/0
800001585	40	27	42	125	U-6523/0	U-6515/0	U-6531/0
800001586	40	32	50	95	U-6523/0	U-6516/0	U-6532/0
800001587	40	32	50	125	U-6523/0	U-6517/0	U-6533/0
800001588	50	22	36	100	U-6524/0	U-6512/0	U-6528/0
800001589	50	22	36	125	U-6524/0	U-6513/0	U-6529/0
800001590	50	27	42	100	U-6524/0	U-6514/0	U-6530/0
800001591	50	27	42	125	U-6524/0	U-6515/0	U-6531/0
800001592	50	32	50	100	U-6524/0	U-6516/0	U-6532/0
800001593	50	32	50	125	U-6524/0	U-6517/0	U-6533/0
800001594	50	40	58	100	U-6524/0	U-6518/0	U-6534/0
800001595	50	40	58	125	U-6524/0	U-6519/0	U-6535/0

2826



- **Werkzeugaufnahme für Messerkopf**
- Face mill holder for milling cutters

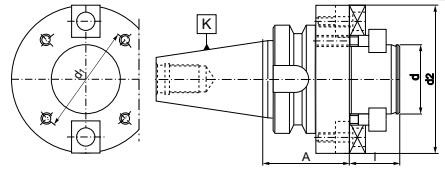

Artikel Nr. / Code No.	K 7:24	d	d_1	d_2	A	l		
800000596	40	40	66,7	89	60	30	U-6064/0	U-1414/0
800000597	40	60	101,6	129	60	40	U-6066/0	U-2042/0
800000598	50	40	66,7	89	70	30	U-6064/0	U-1414/0
800000599	50	60	101,6	129	80	40	U-6066/0	U-2042/0

2192

- **Bohrstangenrohling**
- Machinable blank adapters



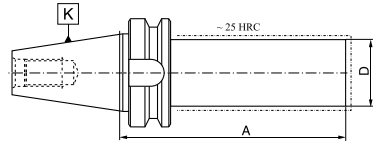

Artikel Nr. / Code No.	K 7:24	D	A
800000579	40	40	280
800000582	40	63	280
800000584	50	50	330
800000585	50	80	330

2854

- **Prüfdorn**
- Control Arbor



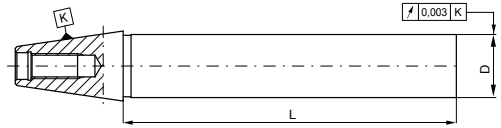

Artikel Nr. / Code No.	K 7:24	D	L
800006694	40	40	300
800006695	50	50	300



1661 AD+B

- **Adapter für Werkzeuge mit MK-Schaft**
- Combination Morse taper adapters for tools with drawbar thread or tang

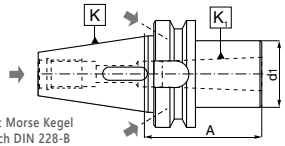

* nur für Werkzeuge mit Morse Kegel und Austreiblappen nach DIN 228-B
* only for tools with Morse taper and tang DIN 228-B shank

Artikel Nr. / Code No.	K 7:24	K_1 MK / K_1 MT	A	d_1
800000147	40	2	50	32
800000148	40	3*	70	40
800000149	40	4*	95	48
800000150	50	2	60	32
800000151	50	3	65	40
800000152	50	4	95	48
800000153	50	5*	120	63



1661

- **Adapter für Werkzeuge mit MK-Schaft**
- Combination Morse taper adapters for tools with drawbar thread or tang

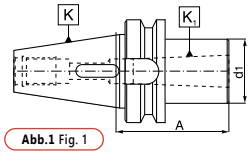

Abb.1 Fig. 1

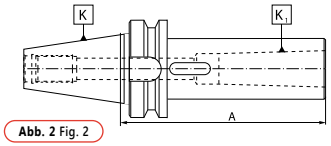

Abb. 2 Fig. 2

* nur für Werkzeuge mit Morse Kegel und Austreiblappen nach DIN 228-B
* only for tools with Morse taper and tang DIN 228-B shank

Artikel Nr. / Code No.	K 7:24	K_1 MK / K_1 MT	A	d_1	Abb. Fig.
800000126	30	1	50	25	1
800000127	30	2*	60	32	1
800000128	30	3*	79	40	1
800000129	40	1	50	25	1
800000131	40	2	50	32	1
800000133	40	3*	70	40	1
800000135	40	4*	95	48	1
800000130	40	1	120	25	2
800000132	40	2	120	32	2
800000134	40	3*	135	40	2
800000136	40	4*	165	48	2
800000137	50	1	45	25	1
800000139	50	2	60	32	1
800000141	50	3	65	40	1
800000143	50	4	95	48	1
800000145	50	5*	105	63	1
800000138	50	1	120	25	2
800000140	50	2	135	32	2
800000142	50	3	155	40	2
800000144	50	4	180	48	2
800000146	50	5*	215	63	2



1694 AD+B

- **Reduzierhülse für Werkzeuge mit MK-Schaft und Anzugsgewinde DIN 228-A**
- Morse taper adapters for tools with drawbar thread

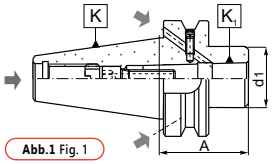

Abb.1 Fig. 1

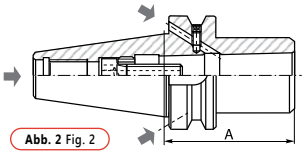

Abb. 2 Fig. 2

Artikel Nr. / Code No.	K 7:24	K_1 MK / K_1 MT	A	d_1	Abb. Fig.	
800000259	40	2	50	32	1	W-1092/0
800000260	40	3	70	40	2	W-1093/0
800000261	40	4	95	48	2	W-1094/0
800000262	50	2	60	32	1	W-1095/0
800000263	50	3	65	40	1	W-1096/0
800000264	50	4	95	48	1	W-1097/0
800000265	50	5	120	63	2	W-1098/0



1694

- **Reduzierhülse für Werkzeuge mit MK-Schaft und Anzugsgewinde DIN 228-A**
- Morse taper adapters for tools with drawbar thread

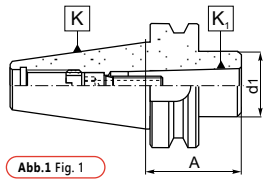

Abb.1 Fig. 1

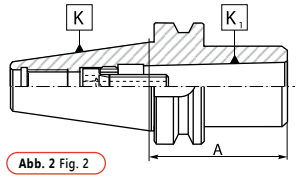

Abb. 2 Fig. 2

Artikel Nr. / Code No.	K 7:24	K_1 MK / K_1 MT	A	d_1	Abb. Fig.	
800000247	30	1	50	25	1	W-1091/0
800000248	30	2	62	32	2	W-1095/0
800000249	30	3	82	40	2	U-7790/0
800000250	40	1	50	25	1	W-1091/0
800000251	40	2	50	32	1	W-1092/0
800000252	40	3	70	40	2	W-1093/0
800000253	40	4	95	48	2	W-1094/0
800000254	50	1	45	25	1	W-1091/0
800000255	50	2	60	32	1	W-1095/0
800000256	50	3	65	40	1	W-1096/0
800000257	50	4	90	48	1	W-1097/0
800000258	50	5	120	63	2	W-1098/0



1663

- **Reduzierhülse für Werkzeuge mit MK-Schaft und Anzugsgewinde DIN 228-A**
- Morse taper adapters for tools with drawbar thread

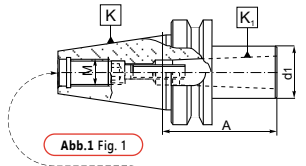

Abb.1 Fig. 1

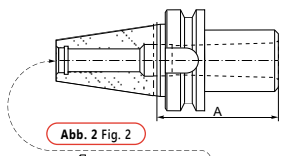

Abb. 2 Fig. 2

Artikel Nr. / Code No.	K 7:24	K_1 MK / K_1 MT	A	d_1	M	Abb. Fig.	
800000154	30	1	45	25	M12	1	W-1348/0
800000155	30	2	60	32	—	2	—
800000156	40	1	45	25	M16	1	W-1091/0
800000157	40	2	60	32	M16	1	W-1092/0
800000158	40	3	75	40	—	2	—
800000159	40	4	85	48	—	2	—
800000160	50	1	45	25	M24	1	W-1091/0
800000161	50	2	45	32	M24	1	W-1095/0
800000162	50	3	60	40	M24	1	W-1096/0
800000163	50	4	75	48	M24	1	U-5984/0
800000164	50	5	75	63	—	2	—



1660

- **Reduzieraufnahme (von SK50:SK40)**
- Reduction adapters for 7:24 tapers

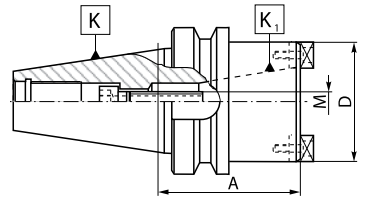

Artikel Nr. / Code No.	K 7:24	K_1 7:24	A	D	M	
800000125	50	40	80	88	M16	U-6227/0

1613 AD



- **Werkzeugaufnahme für Werkzeuge mit Zylinderschaft DIN 6327**
- DIN 6327 adjustable adapter holders

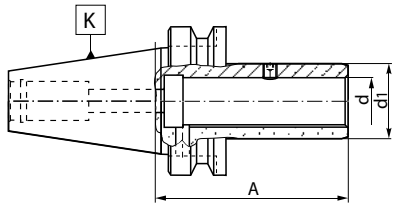

Artikel Nr. / Code No.	K 7:24	d	d_1	A	
800000075	40	16	25	75	U-1997/0
800000076	40	20	32	80	U-1997/0
800000077	40	28	40	100	U-7381/0
800000078	40	36	50	115	U-7381/0
800000079	50	16	25	85	U-1997/0
800000080	50	20	32	85	U-1997/0
800000081	50	28	40	100	U-7381/0
800000082	50	36	50	100	U-7381/0
800000083	50	48	67	105	U-7382/0

9883 A

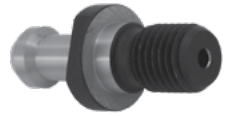

- **Anzugsbolzen nach MAS 403-BT**
- Pull studs with through hole (MAS 403-BT)

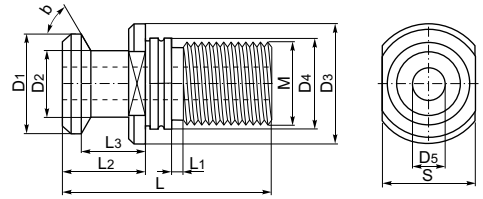

Artikel Nr. / Code No.	W*	L	b	M	L1	L2	L3	D1	D2	D3	D4	D5	S
800003007	40	60	45°	M16	4	35	28	15	10	23	17	4	19
800003008	40	60	60°	M16	4	35	28	15	10	23	17	4	19
800003009	40	60	90°	M16	4	35	28	15	10	23	17	4	19
800003010	50	85	45°	M24	8	45	35	23	17	38	25	6	30
800003011	50	85	60°	M24	8	45	35	23	17	38	25	6	30
800003012	50	85	90°	M24	8	45	35	23	17	38	25	6	30

* Grösse • Size

9883 B



- **Anzugsbolzen nach MAS 403-BT**
- Pull studs without through hole (MAS 403-BT)

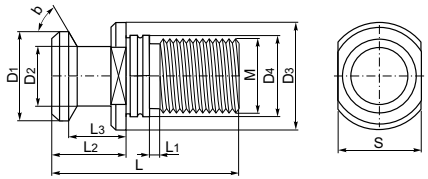

Artikel Nr. / Code No.	W*	L	b	M	L1	L2	L3	D1	D2	D3	D4	S
800003508	30	43	45°	M12	2	23	18	11	7	16,5	12,5	13
800003509	30	43	60°	M12	2	23	18	11	7	16,5	12,5	13
800003013	40	60	45°	M16	4	35	28	15	10	23	17	19
800003014	40	60	60°	M16	4	35	28	15	10	23	17	19
800003015	40	60	90°	M16	4	35	28	15	10	23	17	19
800003016	40	120	45°	M12	64	35	28	15	10	23	17	19
800003017	40	120	60°	M12	64	35	28	15	10	23	17	19
800003018	40	120	90°	M12	64	35	28	15	10	23	17	19
800003019	40	125	45°	M16	69	35	28	15	10	23	17	19
800003020	40	125	60°	M16	69	35	28	15	10	23	17	19
800003021	40	125	90°	M16	69	35	28	15	10	23	17	19
800003022	50	85	45°	M24	8	45	35	23	17	38	25	30
800003023	50	85	60°	M24	8	45	35	23	17	38	25	30
800003024	50	85	90°	M24	8	45	35	23	17	38	25	30
800003025	50	125	45°	M24	48	45	35	23	17	38	25	30
800003026	50	125	60°	M24	48	45	35	23	17	38	25	30
800003027	50	125	90°	M24	48	45	35	23	17	38	25	30

* Grösse • Size

7632



- **Schrumpfaufnahmen**
- Shrink fit holders

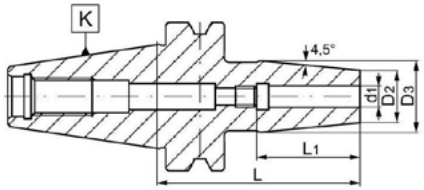

* Geeignet für HSS-und Vollhartmetall-Werkzeuge mit Zylinderschaft (h6)
* Suitable for HSS and solid carbide tools with cylindrical shank (h6 tolerance)

Artikel Nr. / Code No.	K 7:24	d_1	L	L_1	D_2	D_3
800006402	40	3	80	36	14	22
800006403	40	3	120	36	14	22
800006404	40	3	160	36	14	22
800006405	40	4	80	36	14	22
800006406	40	4	120	36	14	22
800006407	40	4	160	36	14	22

Artikel Nr. / Code No.	K 7:24	d_1	L	L_1	D_2	D_3
800006408	40	5	80	36	16	22
800006409	40	5	120	36	16	22
800006410	40	5	160	36	16	22
800006411	40	6	90	36	21	27
800006412	40	6	120	36	21	27
800006413	40	6	160	36	21	27
800006414	40	8	90	36	21	27
800006415	40	8	120	36	21	27
800006416	40	8	160	36	21	27
800006417	40	10	90	42	24	32
800006418	40	10	120	42	24	32
800006419	40	10	160	42	24	32
800006420	40	12	90	47	24	32
800006421	40	12	120	47	24	32
800006422	40	12	160	47	24	32
800006423	40	14	90	47	27	34
800006424	40	14	120	47	27	34
800006425	40	14	160	47	27	34
800006426	40	16	90	50	27	34
800006427	40	16	120	50	27	34

Artikel Nr. / Code No.	K 7:24	d_1	L	L_1	D_2	D_3
800006428	40	16	160	50	27	34
800006429	40	18	90	50	33	42
800006430	40	18	120	50	33	42
800006431	40	18	160	50	33	42
800006432	40	20	90	52	33	42
800006433	40	20	120	52	33	42
800006434	40	20	160	52	33	42
800006435	40	25	100	58	44	53
800006436	40	25	120	58	44	53
800006437	40	25	160	58	44	53
800006438	40	32	100	58	44	53
800006439	50	6	100	36	21	27
800006440	50	8	100	36	21	27
800006441	50	10	100	42	24	32
800006442	50	12	100	47	24	32
800006443	50	14	100	47	27	34
800006444	50	16	100	50	27	34
800006445	50	18	100	50	33	42
800006446	50	20	100	52	33	42
800006447	50	25	110	58	44	53
800006448	50	32	110	58	44	53

SCHRUMPFFUTTER

Die Schrumpffutter können für alle Fräs-und Bohrarbeiten verwendet werden.

Durch gezielte Erwärmung vergrößert sich die Aufnahmebohrung und ermöglicht so das bequeme Einschieben des Werkzeuges. Während des Abkühlens schrumpft die Bohrung und spannt sich dabei um das Werkzeug. Dadurch wird eine exakte zentrische Spannung erzeugt, die sich durch eine reibschlüssige Kraftübertragung und hohe Rundlaufgenauigkeit auszeichnet.

SHRINK FIT HOLDERS

The Shrink Fit holders can be applied for all milling and drilling operations.

The Shrink Fit holder increases the diameter of the shank under the influence of supplied heat allowing insertion of a tool. After cooling, the holder is shrinking, while clamping around the tool, which allows accurate clamping and provides a high level of tightness due to action of the centrifugal force.



DIN 2080

Standardmerkmale der Werkzeuge:

- **Hergestellt aus Chrom Mangan Stahl**
- **Einsatzgehärtet auf eine Tiefe von 0,7mm**
- **Gehärtet und präzisionsgeschliffen**
- **Oberflächenhärte HRC 58±2**
- **Konuswinkel: Toleranz AT3**

Standard features of the tools:

- Manufactured with Chrome Manganese steel
- Carburized with depth of case 0,7 mm
- Hardened and precision ground
- Surface hardness HRC 58±2
- Taper angle: tolerance AT3

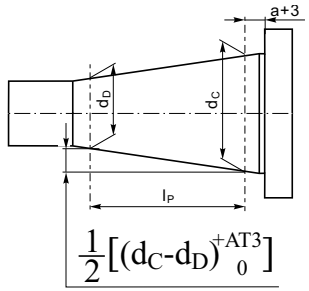

K 7:24	d_C-d_D	l_P	a	AT3
30	12,250	42	1,6	0,002
40	17,208	59	1,6	0,003
50	26,833	92	3,2	0,004

DIN 2080-30

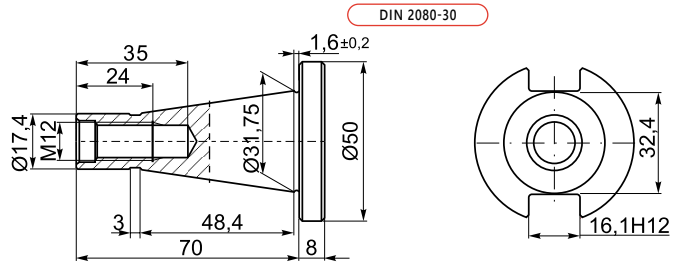

DIN 2080-30 QC

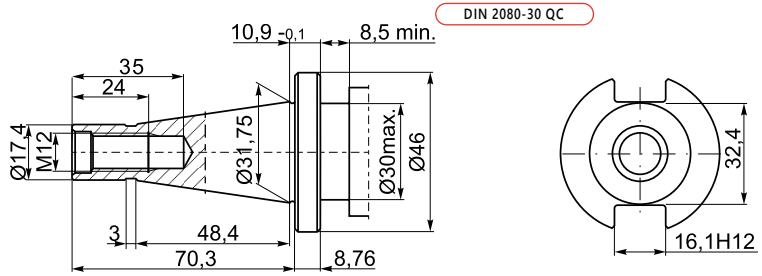

DIN 2080-50

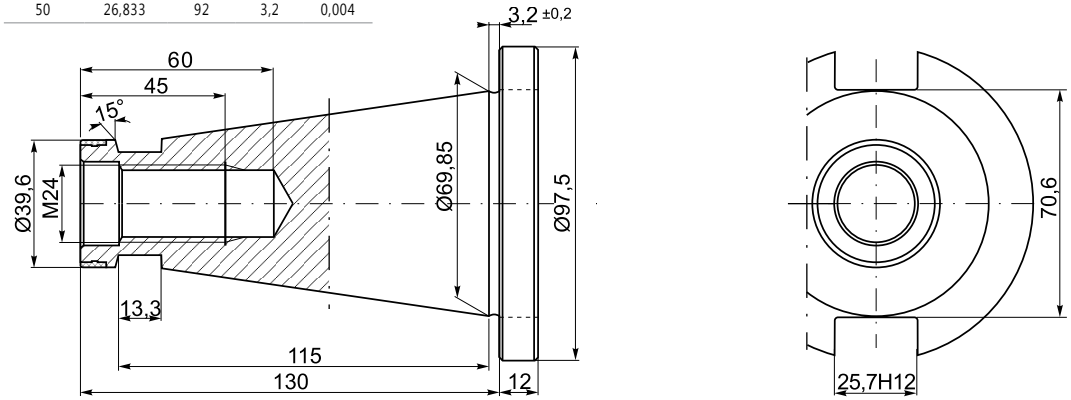

DIN 2080-40

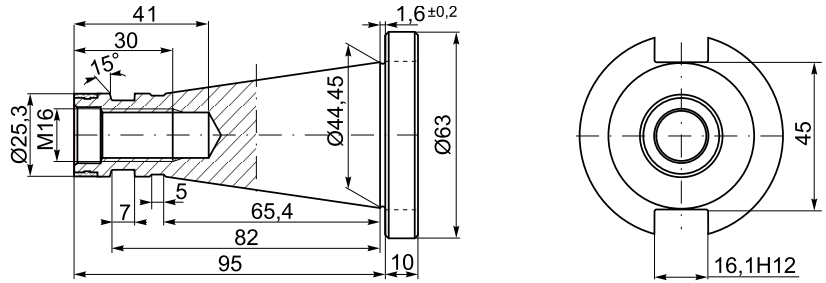

DIN 2080-40 QC

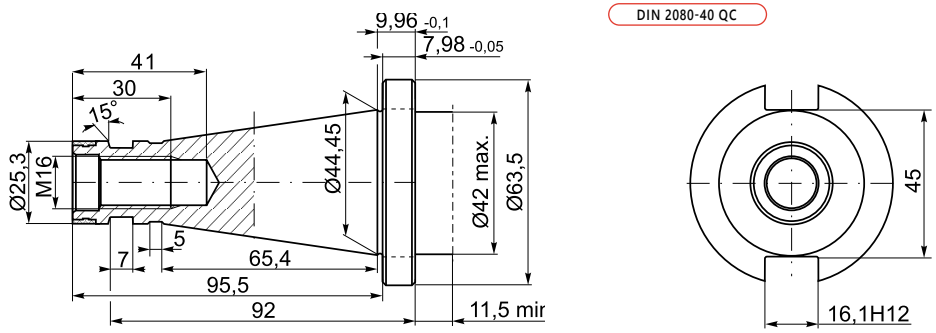



7616

- **Werkzeugaufnahme für Werkzeuge mit Zylinderschaft**
- Collet chucks for ER collets (DIN 6499)

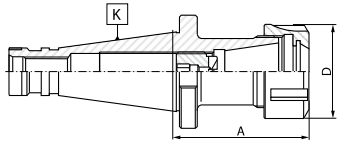

Artikel Nr. / Code No.	K 7:24	Spannzangen / Collet size	A	Spannbereich / Clamping range	D		
800001754	30	ER16	50	2-10	32	9833-16	M10x11LH
800001755	30	ER32	50	2-20	50	9833-32	M18x1,5x19LH
800001756	40	ER25	60	2-16	42	9833-25	M18x1,5x19LH
800001757	40	ER32	60	2-20	50	9833-32	M22x1,5x24LH
800001758	40	ER32	130	2-20	50	9833-32	M22x1,5x24LH
800001759	40	ER40	60	2-26	63	9833-40	M28x1,5x30LH
800001760	50	ER32	70	2-20	50	9833-32	M22x1,5x24LH
800001761	50	ER32	130	2-20	50	9833-32	M22x1,5x24LH
800001762	50	ER40	70	2-26	63	9833-40	M28x1,5x30LH
800001763	50	ER40	130	2-26	63	9833-40	M28x1,5x30LH



7616 QC

- **ER-Spannzangenfutter zur Aufnahme von Werkzeugen mit Zylinderschaft**
- Collet chucks for ER collets (DIN 6499) - quick change version

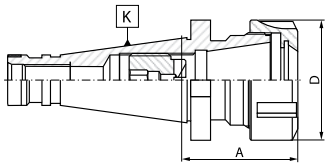

Artikel Nr. / Code No.	K 7:24	Spannzangen / Collet size	A	Spannbereich / Clamping range	D		
800003491	30	ER16	50	2-10	32	9833-16	M10x11LH
800003492	30	ER32	50	2-20	50	9833-32	M18x1,5x8LH
800003493	40	ER16	100	2-10	32	9833-16	M12x1,5x14LH
800003494	40	ER32	60	2-20	50	9833-32	M22x1,5x24LH
800003495	40	ER32	130	2-20	50	9833-32	M22x1,5x24LH
800003496	40	ER40	60	2-26	63	9833-40	M28x1,5x30LH

7616-KPL

7616-PL

7616-S PL

- **ER-Spannzangenfutter - Komplett-Set oder Satz für Werkzeuge mit Zylinderschaft**
- Collet chucks with ER collets (DIN 6499) - set or small set



Artikel Nr. / Code No.	K 7:24	Spannzangen / Collet size	A	Spannbereich / Clamping range	Teilung / Collets in set
7616-KPL					
800001768	30	ER16	50	2-10	8
800001769	30	ER32	50	2-20	18
800001770	40	ER25	60	2-16	14
800001771	40	ER32	60	2-20	18
800001772	40	ER32	130	2-20	18
800001773	40	ER40	60	2-26	24
800001774	50	ER32	70	2-20	18
800001775	50	ER32	130	2-20	18
800001776	50	ER40	70	2-26	24
7616-PL					
800001781	30	ER32	50	3-20	8
	Spannzangen • Collets Ø 4, 5, 6, 8, 10, 12, 16, 20				
800001782	40	ER32	60	3-20	8
	Spannzangen • Collets Ø 4, 5, 6, 8, 10, 12, 16, 20				
800001783	50	ER32	70	3-20	8
	Spannzangen • Collets Ø 4, 5, 6, 8, 10, 12, 16, 20				
7616-S PL					
800001777	40	ER16	100	2-10	8
800001778	40	ER16	150	2-10	8
800001779	50	ER16	100	2-10	8
800001780	50	ER16	150	2-10	8

KPL - Komplett-Set mit Freifläche für Werkzeughalter • set with empty space for toolholder
PL - Satz mit Freifläche für Werkzeughalter • small set with empty space for toolholder
S PL - Satz mit Freifläche für schmalen Werkzeughalter • small set with empty space for slim design toolholder

7616-S

- **ER-Spannzangenfutter zur Aufnahme von Werkzeugen mit Zylinderschaft**
- Collet chucks for ER collets (DIN 6499) - slim design



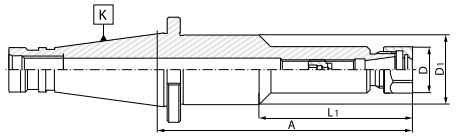

Artikel Nr. / Code No.	K 7:24	Spannzangen / Collet size	A	Spannbereich / Clamping range	L_1	D	D_1		
800001764	40	ER16	100	2-10	-	28	-	9833-16D	M12x1,5x14LH
800001765	40	ER16	150	2-10	85	28	40	9833-16D	M12x1,5x14LH
800001766	50	ER16	100	2-10	-	28	-	9833-16D	M12x1,5x14LH
800001767	50	ER16	150	2-10	85	28	40	9833-16D	M12x1,5x14LH

7657

- **Schnellspann-Bohrfutter mit SK-Aufnahme**
- Keyless drill chucks



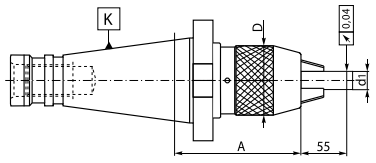

Artikel Nr. / Code No.	K 7:24	d_1	A	D
800002398	40	1-13	88	50
800002399	40	3-16	99	57
800002400	50	1-13	85	50
800002401	50	3-16	89	57

7662



- **Bohrfutter für Rechts- und Linkslauf**
- Drill chucks for clockwise and counter clockwise rotations

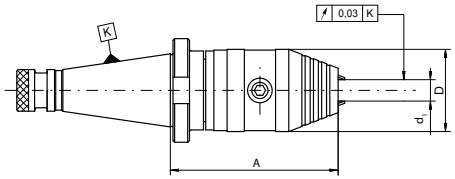

Artikel Nr. / Code No.	K 7:24	d_1	Spannkraft / Clamping force	A	D
800006593	40	1-13	40Nm	102	50
800006594	40	3-16	45Nm	102	50
800006595	50	1-13	40Nm	99	50
800006596	50	3-16	45Nm	99	50

7620 QC



- **Weldon Flächenspannfutter zur Aufnahme von Werkzeugen mit Zylinderschaft und seitlicher Mitnehmerfläche nach DIN 1835-B - Schnellwechselsystem**
- Weldon type end mill holders DIN 1835-B - quick change version

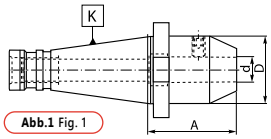

Abb.1 Fig. 1

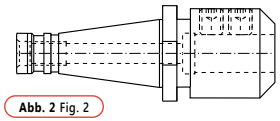

Abb. 2 Fig. 2

Artikel Nr. / Code No.	K 7:24	d	A	D	Abb. / Fig.	
800001967	30	6	50	25	1	U-4131/0
800001968	30	8	50	28	1	U-4132/0
800001969	30	10	50	35	1	U-4133/0
800001970	30	12	50	42	1	U-4134/0
800001971	30	16	63	48	1	U-4135/0
800001972	30	20	63	52	1	U-4136/0
800001973	40	6	50	25	1	U-4131/0
800001974	40	8	50	28	1	U-4132/0
800001975	40	10	50	35	1	U-4133/0
800001976	40	12	50	42	1	U-4134/0
800001977	40	14	63	42	1	U-4134/0
800001978	40	16	63	48	1	U-4135/0
800001979	40	20	63	52	1	U-4136/0
800001980	40	25	85	63	2	U-4137/0 U-4137/0
800001981	40	32	90	72	2	U-4138/0 U-4138/0

7620



- **Weldon Flächenspannfutter zur Aufnahme von Werkzeugen mit Zylinderschaft und seitlicher Mitnehmerfläche nach DIN 1835-B**
- Weldon type end mill holders DIN 1835-B

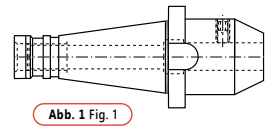

Abb. 1 Fig. 1

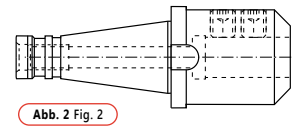

Abb. 2 Fig. 2

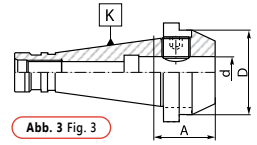

Abb. 3 Fig. 3

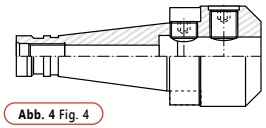

Abb. 4 Fig. 4

Artikel Nr. / Code No.	K 7:24	d	A	D	Abb. / Fig.	
800001910	30	6	40	25	1	U-4131/0
800001911	30	8	40	28	1	U-4132/0
800001912	30	10	40	35	1	U-4133/0
800001913	30	12	40	42	1	U-4134/0
800001914	30	16	50	48	1	U-4135/0
800001915	30	20	63	52	1	U-4136/0
800001916	30	25	68	63	2	2 x U-4137/0
800001917	40	6	25	25	3	U-4131/0
800001918	40	6	50	25	1	U-4131/0
800001919	40	8	25	28	3	U-4132/0
800001920	40	8	50	28	1	U-4132/0
800001921	40	10	27	35	3	U-4133/0
800001922	40	10	50	35	1	U-4133/0
800001923	40	12	29	42	3	U-4134/0
800001924	40	12	50	42	1	U-4134/0
800001925	40	14	30	44	3	U-4134/0
800001926	40	14	50	44	1	U-4134/0
800001927	40	16	31	44	3	U-5887/0
800001928	40	16	63	48	1	U-4135/0
800001929	40	18	63	50	1	U-4135/0
800001930	40	20	35	52	3	U-6756/0
800001931	40	20	63	52	1	U-4136/0
800001932	40	25	60	65	4	U-6756/0 U-4137/0
800001933	40	25	80	63	2	2 x U-4137/0
800001934	40	32	70	72	2	2 x U-4138/0
800001935	40	32	80	72	2	2 x U-4138/0
800001936	40	32	100	72	2	2 x U-4138/0
800001937	50	6	63	25	1	U-4131/0
800001938	50	6	130	25	1	U-4131/0
800001939	50	8	63	28	1	U-4132/0
800001940	50	8	130	28	1	U-4132/0
800001941	50	10	63	35	1	U-4133/0
800001942	50	10	130	35	1	U-4133/0
800001943	50	12	63	42	1	U-4134/0
800001944	50	12	130	42	1	U-4134/0
800001945	50	14	63	44	1	U-4135/0
800001946	50	16	63	48	1	U-4135/0
800001947	50	16	130	48	1	U-4135/0
800001948	50	16	160	48	1	U-4135/0
800001949	50	16	200	48	1	U-4135/0
800001950	50	18	63	50	1	U-4135/0
800001951	50	20	36	52	3	U-4136/0
800001952	50	20	63	52	1	U-4136/0
800001953	50	20	130	52	1	U-4136/0
800001954	50	25	60	65	4	2 x U-4137/0
800001955	50	25	80	65	2	2 x U-4137/0
800001956	50	25	130	65	2	2 x U-4137/0
800001957	50	25	160	65	2	2 x U-4137/0
800001958	50	32	70	70	4	2 x U-4138/0
800001959	50	32	81	70	2	2 x U-4138/0
800001960	50	32	100	70	2	2 x U-4138/0
800001961	50	32	130	72	2	2 x U-4138/0
800001962	50	32	160	72	2	2 x U-4138/0
800001963	50	40	91	90	2	2 x U-4138/0
800001964	50	40	100	90	2	2 x U-4138/0
800001965	50	50	110	97	2	2 x U-4139/0
800001966	50	63	115	97	2	2 x U-4139/0

7627



- **Whistle-Notch Aufnahme für Werkzeuge mit Zylinderschaft und geneigter Spannfläche nach DIN 1835-E**
- Whistle-notch type end mills DIN 1835-E

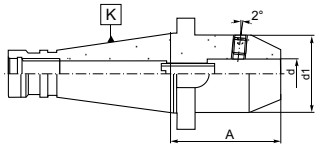

Abb. 1 Fig. 1

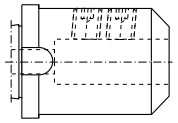

Abb. 2 Fig. 2

Artikel Nr. / Code No.	K 7:24	d	d_1	A	Abb. / Fig.		
800002327	40	6	25	50	1	U-4131/0	U-1599/0
800002328	40	8	28	50	1	U-4132/0	U-6317/0
800002329	40	10	35	50	1	U-4133/0	U-0293/0
800002330	40	12	42	50	1	U-4134/0	U-0757/0
800002331	40	14	44	50	1	U-4134/0	U-6318/0
800002332	40	16	48	63	1	U-4135/0	U-6318/0
800002333	40	18	50	63	1	U-4136/0	U-6793/0
800002334	40	20	52	63	1	U-4136/0	U-6793/0
800002335	40	25	65	80	2	2 x U-4137/0	U-6794/0
800002336	40	32	72	80	2	2 x U-4138/0	U-6794/0
800002337	50	6	25	63	1	U-4131/0	U-1599/0
800002338	50	8	28	63	1	U-4132/0	U-6317/0
800002339	50	10	35	63	1	U-4133/0	U-0293/0
800002340	50	12	42	63	1	U-4134/0	U-0757/0
800002341	50	14	44	63	1	U-4135/0	U-6318/0
800002342	50	16	48	63	1	U-4135/0	U-6318/0
800002343	50	18	50	63	1	U-4136/0	U-6793/0
800002344	50	20	52	63	1	U-4136/0	U-6793/0
800002345	50	25	65	80	2	2 x U-4137/0	U-6794/0
800002346	50	32	72	80	2	2 x U-4138/0	U-6794/0
800002347	50	40	90	90	2	2 x U-5870/0	U-6794/0



7311

- Messerkopfaufnahme zur Aufnahme von Fräsern nach DIN 138
- Shell mill holders

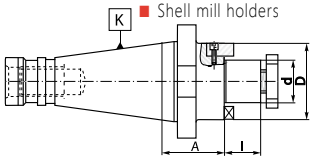

Artikel Nr. / Code No.	K 7:24	d	A	l	D		
800001385	30	16	35	17	32	U-0620/0	S-2117/0
800001386	30	22	35	19	40	U-0621/0	S-2121/0
800001387	30	27	35	21	48	U-0622/0	S-2111/0
800001388	30	32	35	24	58	U-0623/0	S-2114/0
800001389	40	16	37	17	32	U-0620/0	S-2117/0
800001390	40	16	90	17	32	U-0620/0	S-2117/0
800001391	40	22	37	19	40	U-0621/0	S-2121/0
800001392	40	22	90	19	40	U-0621/0	S-2121/0
800001393	40	27	37	21	48	U-0622/0	S-2111/0
800001394	40	27	90	21	48	U-0622/0	S-2111/0
800001395	40	32	37	24	58	U-0623/0	S-2114/0
800001396	40	32	90	24	58	U-0623/0	S-2114/0
800001397	40	40	37	27	70	U-0624/0	S-2124/0
800001398	40	40	90	27	70	U-0624/0	S-2124/0
800001399	50	22	40	19	40	U-0621/0	S-2121/0
800001400	50	22	100	19	40	U-0621/0	S-2121/0
800001401	50	27	40	21	48	U-0622/0	S-2111/0
800001402	50	27	100	21	48	U-0622/0	S-2111/0
800001403	50	32	40	24	58	U-0623/0	S-2114/0
800001404	50	32	100	24	58	U-0623/0	S-2114/0
800001405	50	40	40	27	70	U-0624/0	S-2124/0
800001406	50	40	100	27	70	U-0624/0	S-2124/0
800001407	50	50	40	30	90	U-0625/0	U-5974/0
800001408	50	50	100	30	90	U-0625/0	U-5974/0



7311 QC

- Messerkopfaufnahme zur Aufnahme von Fräsern nach DIN 138 - Schnellwechselsystem
- Shell mill holders - quick change version

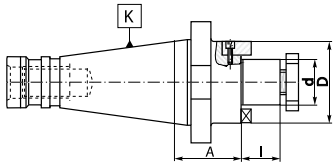

Artikel Nr. / Code No.	K 7:24	d	A	l	D		
800001409	30	16	45	17	32	U-0620/0	S-2117/0
800001410	30	22	45	19	40	U-0621/0	S-2121/0
800001411	30	27	45	21	48	U-0622/0	S-2111/0
800001412	30	32	45	24	58	U-0623/0	S-2114/0
800001413	40	16	50	17	32	U-0620/0	S-2117/0
800001414	40	16	90	17	32	U-0620/0	S-2117/0
800001415	40	22	50	19	40	U-0621/0	S-2121/0
800001416	40	22	90	19	40	U-0621/0	S-2121/0
800001417	40	27	50	21	48	U-0622/0	S-2111/0
800001418	40	27	90	21	48	U-0622/0	S-2111/0
800001419	40	32	50	24	58	U-0623/0	S-2114/0
800001420	40	32	90	24	58	U-0623/0	S-2114/0
800001421	40	40	50	27	70	U-0624/0	S-2124/0
800001422	40	40	90	27	70	U-0624/0	S-2124/0



7314

- Sägeblattaufnahme
- Milling arbors for disc milling cutters

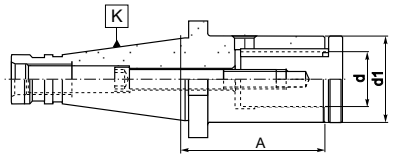

Artikel Nr. / Code No.	K 7:24	d	d_1	A			
800001423	40	16	29	70	U-6520/0	U-6510/0	U-6526/0
800001424	40	16	29	100	U-6520/0	U-6511/0	U-6527/0
800001425	40	22	36	70	U-6523/0	U-6512/0	U-6528/0
800001426	40	22	36	100	U-6523/0	U-6513/0	U-6529/0
800001427	40	27	42	70	U-6523/0	U-6514/0	U-6530/0
800001428	40	27	42	100	U-6523/0	U-6515/0	U-6531/0
800001429	40	32	50	70	U-6523/0	U-6516/0	U-6532/0
800001430	40	32	50	100	U-6523/0	U-6517/0	U-6533/0
800001431	40	40	58	70	U-6523/0	U-6518/0	U-6534/0
800001432	40	40	58	100	U-6523/0	U-6519/0	U-6535/0
800001433	50	27	42	75	U-6524/0	U-6514/0	U-6530/0
800001434	50	27	42	105	U-6524/0	U-6515/0	U-6531/0
800001435	50	32	50	75	U-6524/0	U-6516/0	U-6532/0
800001436	50	32	50	105	U-6524/0	U-6517/0	U-6533/0
800001437	50	40	58	75	U-6524/0	U-6518/0	U-6534/0
800001438	50	40	58	105	U-6524/0	U-6519/0	U-6535/0

7332

- Kombi-Aufsteckfräsdorn zur Aufnahme von Fräsern mit Längs- und Quernut nach DIN 138
- Combination shell mill holders



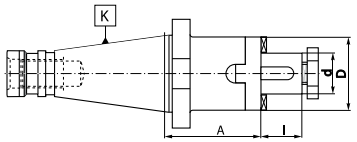

Artikel Nr. / Code No.	K 7:24	d	A	l	D			
800001439	30	16	35	17	32	U-0620/0	U-1364/0	U-1355/0
800001440	30	16	50	17	32	U-0620/0	U-1364/0	U-1355/0
800001441	30	16	73	17	32	U-0620/0	U-1364/0	U-1355/0
800001442	30	22	35	19	40	U-0621/0	U-1365/0	U-1356/0
800001443	30	22	50	19	40	U-0621/0	U-1365/0	U-1356/0
800001444	30	22	73	19	40	U-0621/0	U-1365/0	U-1356/0
800001445	30	27	35	21	48	U-0622/0	U-1366/0	U-1357/0
800001446	30	27	50	21	48	U-0622/0	U-1366/0	U-1357/0
800001447	30	27	73	21	48	U-0622/0	U-1366/0	U-1357/0
800001448	30	32	50	24	58	U-0623/0	U-1367/0	U-1358/0
800001449	40	16	37	17	32	U-0620/0	U-1364/0	U-1355/0
800001450	40	16	52	17	32	U-0620/0	U-1364/0	U-1355/0
800001451	40	16	75	17	32	U-0620/0	U-1364/0	U-1355/0
800001452	40	22	37	19	40	U-0621/0	U-1365/0	U-1356/0
800001453	40	22	52	19	40	U-0621/0	U-1365/0	U-1356/0
800001454	40	22	75	19	40	U-0621/0	U-1365/0	U-1356/0
800001455	40	27	37	21	48	U-0622/0	U-1366/0	U-1357/0
800001456	40	27	52	21	48	U-0622/0	U-1366/0	U-1357/0
800001457	40	27	75	21	48	U-0622/0	U-1366/0	U-1357/0
800001458	40	32	41	24	58	U-0623/0	U-1367/0	U-1358/0
800001459	40	32	52	24	58	U-0623/0	U-1367/0	U-1358/0
800001460	40	32	75	24	58	U-0623/0	U-1367/0	U-1358/0
800001461	40	40	45	27	70	U-0624/0	U-1368/0	U-1359/0
800001462	40	40	52	27	70	U-0624/0	U-1368/0	U-1359/0
800001463	40	40	75	27	70	U-0624/0	U-1368/0	U-1359/0
800001464	50	16	55	17	32	U-0620/0	U-1364/0	U-1355/0
800001465	50	16	78	17	32	U-0620/0	U-1364/0	U-1355/0
800001466	50	22	55	19	40	U-0621/0	U-1365/0	U-1356/0
800001467	50	22	78	19	40	U-0621/0	U-1365/0	U-1356/0
800001468	50	27	55	21	48	U-0622/0	U-1366/0	U-1357/0
800001469	50	27	78	21	48	U-0622/0	U-1366/0	U-1357/0
800001470	50	32	55	24	58	U-0623/0	U-1367/0	U-1358/0
800001471	50	32	78	24	58	U-0623/0	U-1367/0	U-1358/0
800001472	50	40	55	27	70	U-0624/0	U-1368/0	U-1359/0
800001473	50	40	78	27	70	U-0624/0	U-1368/0	U-1359/0
800001474	50	50	55	30	90	U-0625/0	U-1369/0	U-1360/0
800001475	50	50	78	30	90	U-0625/0	U-1369/0	U-1360/0



7332 QC

- Kombi-Aufsteckfräsdorn zur Aufnahme von Fräsern mit Längs- und Quernut nach DIN 138 - Schnellwechselsystem
- Combination shell mill holders - quick change version

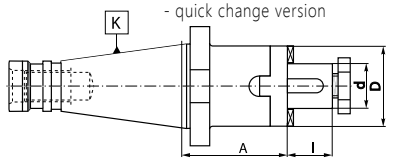

Artikel Nr. / Code No.	K 7:24	d	A	l	D			
800001476	30	16	52	17	32	U-0620/0	U-1364/0	U-1355/0
800001477	30	22	52	19	40	U-0621/0	U-1365/0	U-1356/0
800001478	30	27	54	21	48	U-0622/0	U-1366/0	U-1357/0
800001479	30	32	58	24	58	U-0623/0	U-1367/0	U-1358/0
800001480	40	16	52	17	32	U-0620/0	U-1364/0	U-1355/0
800001481	40	22	52	19	40	U-0621/0	U-1365/0	U-1356/0
800001482	40	27	54	21	48	U-0622/0	U-1366/0	U-1357/0
800001483	40	32	58	24	58	U-0623/0	U-1367/0	U-1358/0
800001484	40	40	60	27	70	U-0624/0	U-1368/0	U-1359/0

2824

- **Werkzeugaufnahme für Messerkopf**
- Face mill holders for milling cutters



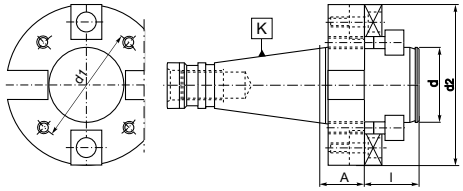

Artikel Nr. / Code No.	K 7:24	d	d_1	d_2	A	l		
800000590	40	40	66	89	30	30	U-6064/0	U-1414/0
800000591	40	50	101	129	30	40	U-6065/0	U-2042/0
800000592	40	60	101	129	30	40	U-6066/0	U-2042/0
800000593	50	40	66	89	30	30	U-6064/0	U-1414/0
800000594	50	50	101	129	30	40	U-6065/0	U-2042/0
800000595	50	60	101	129	30	40	U-6066/0	U-2042/0

2190

- **Bohrstangenrohling**
- Machinable blank adapters



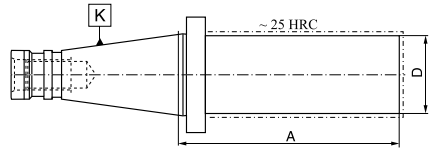

Artikel Nr. / Code No.	K 7:24	D	A
800000551	40	40	280
800000554	40	63	280
800000556	50	50	330
800000558	50	80	330

2850

- **Prüfdorn**
- Control arbor

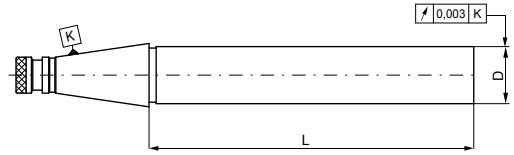

Artikel Nr. / Code No.	K 7:24	D	L
800006690	40	40	300
800006691	50	50	300

7175

- **Fräsdorne**
- Long milling machine arbors



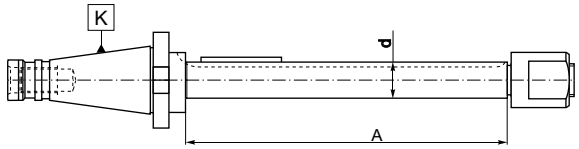

Artikel Nr. / Code No.	K 7:24	d	A		
800000914	30	16	200	4x4x45	M16x1,5
800000915	30	16	250	4x4x45	M16x1,5
800000916	30	16	315	4x4x45	M16x1,5
800000917	30	22	200	6x6x50	M20x2
800000918	30	22	250	6x6x50	M20x2
800000919	30	22	315	6x6x50	M20x2
800000920	30	22	400	6x6x50	M20x2
800000921	30	27	200	7x7x50	M24x2
800000922	30	27	250	7x7x50	M24x2

Artikel Nr. / Code No.	K 7:24	d	A		
800000923	30	27	315	7x7x50	M24x2
800000924	30	27	400	7x7x50	M24x2
800000925	40	16	200	4x4x45	M16x1,5
800000926	40	16	250	4x4x45	M16x1,5
800000927	40	16	315	4x4x45	M16x1,5
800000928	40	16	400	4x4x45	M16x1,5
800000929	40	22	200	6x6x50	M20x2
800000930	40	22	250	6x6x50	M20x2
800000931	40	22	315	6x6x50	M20x2
800000932	40	22	400	6x6x50	M20x2
800000933	40	22	500	6x6x50	M20x2
800000934	40	27	200	7x7x50	M24x2
800000935	40	27	250	7x7x50	M24x2
800000936	40	27	315	7x7x50	M24x2
800000937	40	27	400	7x7x50	M24x2
800000938	40	27	500	7x7x50	M24x2
800000939	40	27	630	7x7x50	M24x2
800000940	40	32	160	8x7x63	M27x2
800000941	40	32	250	8x7x63	M27x2
800000942	40	32	315	8x7x63	M27x2
800000943	40	32	400	8x7x63	M27x2
800000944	40	32	500	8x7x63	M27x2
800000945	40	32	630	8x7x63	M27x2
800000946	40	40	315	10x8x63	M33x2
800000947	40	40	400	10x8x63	M33x2
800000948	40	40	500	10x8x63	M33x2
800000949	40	40	630	10x8x63	M33x2
800000950	50	22	200	6x6x50	M20x2
800000951	50	22	250	6x6x50	M20x2
800000952	50	22	315	6x6x50	M20x2

Artikel Nr. / Code No.	K 7:24	d	A		
800000953	50	22	400	6x6x50	M20x2
800000954	50	22	500	6x6x50	M20x2
800000955	50	22	630	6x6x50	M20x2
800000956	50	27	315	7x7x50	M24x2
800000957	50	27	400	7x7x50	M24x2
800000958	50	27	500	7x7x50	M24x2
800000959	50	27	630	7x7x50	M24x2
800000960	50	27	800	7x7x50	M24x2
800000961	50	32	315	8x7x63	M27x2
800000962	50	32	400	8x7x63	M27x2
800000963	50	32	500	8x7x63	M27x2
800000964	50	32	630	8x7x63	M27x2
800000965	50	32	800	8x7x63	M27x2
800000966	50	32	900	8x7x63	M27x2
800003425	50	32	1000	8x7x63	M27x2
800000968	50	40	400	10x8x63	M33x3
800000969	50	40	500	10x8x63	M33x3
800000970	50	40	630	10x8x63	M33x3
800000971	50	40	800	10x8x63	M33x3
800000972	50	40	900	10x8x63	M33x3
800000967	50	40	1000	10x8x63	M33x3
800000974	50	50	400	12x8x80	M39x3
800000975	50	50	500	12x8x80	M39x3
800000976	50	50	630	12x8x80	M39x3
800000977	50	50	800	12x8x80	M39x3
800000978	50	50	900	12x8x80	M39x3
800000973	50	50	1000	12x8x80	M39x3
800000979	50	60	630	14x9x80	M45x3
800000980	50	60	800	14x9x80	M45x3
800000981	50	60	900	14x9x80	M45x3
800000982	50	60	1000	14x9x80	M45x3

Artikel Nr.	K 7:24	d	A	B Ringe / Anzahl pro Welle B rings / Number of pcs per arbor									
Code No.				b	1	2	3	6	10	20	30	60	100
800000983	30	16	200		2	3	4	2	4	2	3	-	-
800000984	30	16	250		2	3	4	2	4	3	4	-	-
800000985	30	16	315		1	4	2	2	4	5	5	-	-
800000986	30	22	200		1	3	1	2	2	2	2	1	-
800000987	30	22	250		1	3	1	2	1	2	2	2	-
800000988	30	22	315		1	4	2	2	2	3	3	2	-
800000989	30	22	400		1	3	1	2	3	4	3	3	-
800000990	30	27	200		1	3	1	2	2	2	2	1	-
800000991	30	27	250		1	3	1	2	1	2	2	2	-
800000992	30	27	315		1	4	2	2	2	3	3	2	-
800000993	30	27	400		1	3	1	2	1	3	3	2	1
800000994	40	16	200		2	3	4	2	4	2	3	-	-
800000995	40	16	250		2	3	4	2	4	3	4	-	-
800000996	40	16	315		1	4	2	2	4	5	5	-	-
800000997	40	16	400		1	5	3	2	4	6	7	-	-
800000998	40	22	200		1	3	1	2	2	2	2	1	-
800000999	40	22	250		1	3	1	2	1	2	2	2	-
800001000	40	22	315		1	4	2	2	2	3	3	2	-
800001001	40	22	400		1	3	1	2	3	4	3	3	-
800001002	40	22	500		2	3	2	3	3	4	4	4	-
800001003	40	27	200		1	3	1	2	2	2	2	1	-
800001004	40	27	250		1	3	1	2	1	2	2	2	-
800001005	40	27	315		1	4	2	2	2	3	3	2	-
800001006	40	27	400		1	3	1	2	1	3	3	2	1
800001007	40	27	500		2	3	2	3	2	2	3	2	2
800001008	40	27	630		2	3	2	3	2	2	2	3	3
800001009	40	32	160		2	3	4	2	3	2	2	-	-
800001010	40	32	250		1	3	1	2	1	2	2	2	-
800001011	40	32	315		1	4	2	2	2	3	3	2	-
800001012	40	32	400		1	3	1	2	1	3	3	2	1

Artikel Nr.	K 7:24	d	A	B Ringe / Anzahl pro Welle B rings / Number of pcs per arbor									
Code No.				b	1	2	3	6	10	20	30	60	100
800001013	40	32	500		2	3	2	3	2	2	3	2	2
800001014	40	32	630		2	3	2	3	2	2	2	3	3
800001015	40	40	315		1	4	2	2	2	3	3	2	-
800001016	40	40	400		1	3	1	2	1	3	3	2	1
800001017	40	40	500		2	3	2	3	2	2	3	2	2
800001018	40	40	630		2	3	2	3	2	2	2	3	3
800001019	50	22	200		1	3	1	2	2	2	2	1	-
800001020	50	22	250		1	3	1	2	1	2	2	2	-
800001021	50	22	315		1	4	2	2	2	3	3	2	-
800001022	50	22	400		1	3	1	2	3	4	3	3	-
800001023	50	22	500		2	3	2	3	3	4	4	4	-
800001024	50	22	630		2	3	2	3	3	4	4	4	-
800001025	50	27	315		1	4	2	2	2	3	3	2	-
800001026	50	27	400		1	3	1	2	1	3	3	2	1
800001027	50	27	500		2	3	2	3	2	2	3	2	2
800001028	50	27	630		2	3	2	3	2	2	2	3	3
800001029	50	27	800		4	4	4	3	4	3	4	4	3
800001030	50	32	315		1	4	2	2	2	3	3	2	-
800001031	50	32	400		1	3	1	2	1	3	3	2	1
800001032	50	32	500		2	3	2	3	2	2	3	2	2
800001033	50	32	630		2	3	2	3	2	2	2	3	3
800001034	50	32	800		4	4	4	3	4	3	4	4	3
800001035	50	32	900		4	4	4	3	4	3	4	4	4
800001036	50	32	1000		4	4	4	3	4	3	4	4	5
800001037	50	40	400		1	3	1	2	1	3	3	2	1
800001038	50	40	500		2	3	2	3	2	2	3	2	2
800001039	50	40	630		2	3	2	3	2	2	2	3	3
800001040	50	40	800		4	4	4	3	4	3	4	4	3
800001041	50	40	900		4	4	4	3	4	3	4	4	4
800001042	50	40	1000		4	4	4	3	4	3	4	4	5

7178

- Fräsdorne
- Long milling machine arbors

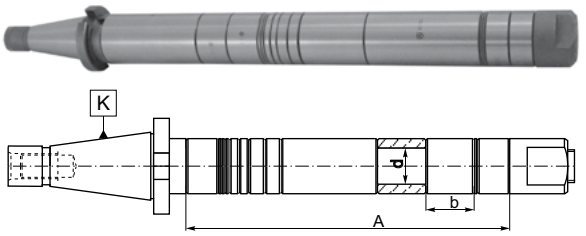

Artikel Nr.	K 7:24	d	A	B Ringe / Anzahl pro Welle B rings / Number of pcs per arbor									
Code No.				b	1	2	3	6	10	20	30	60	100
800001043	50	50	400		1	3	1	2	1	3	3	2	1
800001044	50	50	500		2	3	2	3	2	2	3	2	2
800001045	50	50	630		2	3	2	3	2	2	2	3	3
800001046	50	50	800		4	4	4	3	4	3	4	4	3
800001047	50	50	900		4	4	4	3	4	3	4	4	4
800001048	50	50	1000		4	4	4	3	4	3	4	4	5
800001049	50	60	630		2	3	2	3	2	2	2	3	3
800001050	50	60	800		4	4	4	3	4	3	4	4	3
800001051	50	60	900		4	4	4	3	4	3	4	4	4
800001052	50	60	1000		4	4	4	3	4	3	4	4	5

Artikel Nr.	K 7:24	d	A	B Ringe / Anzahl pro Welle B rings / Number of pcs per arbor										dxD1xa*
Code No.				b	1	2	3	6	10	20	30	60	100	
800001053	30	16	200		1	3	3	1	2	2	2	-	-	16x42x60
800001054	30	16	250		1	3	3	1	4	2	3	-	-	16x42x60
800001055	30	16	315		3	3	4	1	5	3	4	-	-	16x42x60
800001056	30	22	200		1	3	3	1	2	2	2	-	-	22x42x60
800001057	30	22	250		1	3	3	1	1	2	2	1	-	22x42x60
800001058	30	22	315		1	4	2	2	2	3	3	1	-	22x42x60
800001059	30	22	400		1	3	3	1	2	3	2	3	-	22x42x60
800001060	30	27	200		1	1	1	1	2	2	2	-	-	27x48x70
800001061	30	27	250		1	1	1	1	1	2	2	1	-	27x48x70
800001062	30	27	315		1	2	2	1	2	3	3	1	-	27x48x70
800001063	30	27	400		1	1	1	1	2	1	2	2	1	27x48x70
800001064	40	16	200		2	1	2	2	2	1	2	-	-	16x56x80
800001065	40	16	250		1	3	3	1	4	1	3	-	-	16x56x80
800001066	40	16	315		3	3	4	1	5	2	4	-	-	16x56x80
800001067	40	16	400		2	3	4	2	5	3	6	-	-	16x56x80
800001068	40	22	200		1	3	3	1	2	1	2	-	-	22x56x80
800001069	40	22	250		1	3	3	1	1	1	2	1	-	22x56x80
800001070	40	22	315		1	4	2	2	2	2	3	1	-	22x56x80
800001071	40	22	400		1	3	3	1	2	2	2	3	-	22x56x80
800001072	40	22	500		1	3	3	1	3	2	3	4	-	22x56x80
800001073	40	27	250		1	3	3	1	2	2	1	1	-	27x56x80
800001074	40	27	315		2	2	3	2	1	1	2	2	-	27x56x80
800001075	40	27	400		2	1	2	2	2	3	2	1	1	27x56x80
800001076	40	27	500		2	1	2	2	2	3	2	1	2	27x56x80
800001077	40	27	630		2	3	4	2	2	3	2	3	2	27x56x80
800001078	40	32	250		1	3	3	1	2	2	1	1	-	32x56x80
800001079	40	32	315		2	2	3	2	1	1	2	2	-	32x56x80
800001080	40	32	400		2	1	2	2	2	3	2	1	1	32x56x80
800001081	40	32	500		2	1	2	2	2	3	2	1	2	32x56x80
800001082	40	32	630		2	3	4	2	2	3	2	3	2	32x56x80

Artikel Nr.	K 7:24	d	A	B Ringe / Anzahl pro Welle B rings / Number of pcs per arbor										dxD1xa*
Code No.				b	1	2	3	6	10	20	30	60	100	
800001083	40	40	315		2	2	3	2	1	1	2	2	-	40x56x80
800001084	40	40	400		2	1	2	2	2	3	2	1	1	40x56x80
800001085	40	40	500		2	1	2	2	2	3	2	1	2	40x56x80
800001086	40	40	630		2	3	4	2	2	3	2	3	2	40x56x80
800001087	50	22	200		1	3	1	2	1	2	1	-	-	22x70x100
800001088	50	22	250		1	3	1	2	1	3	2	-	-	22x70x100
800001089	50	22	315		1	4	2	2	1	3	2	1	-	22x70x100
800001090	50	22	400		1	3	1	2	1	3	1	3	-	22x70x100
800001091	50	22	500		2	3	4	2	4	3	3	3	-	22x70x100
800001092	50	22	630		2	3	4	2	4	2	4	5	-	22x70x100
800001093	50	27	315		2	2	3	2	2	1	1	2	-	27x70x100
800001094	50	27	400		2	1	2	2	4	3	2	2	-	27x70x100
800001095	50	27	500		2	1	2	2	3	4	3	3	-	27x70x100
800001096	50	27	630		2	3	4	2	2	2	2	3	2	27x70x100
800001097	50	27	800		2	1	2	2	3	3	3	5	2	27x70x100
800001098	50	32	315		2	2	3	2	2	1	1	2	-	32x70x100
800001099	50	32	400		2	1	2	2	4	3	2	2	-	32x70x100
800001100	50	32	500		2	1	2	2	3	4	3	3	-	32x70x100
800001101	50	32	630		2	3	4	2	2	2	2	3	2	32x70x100
800001102	50	32	800		2	1	2	2	3	3	3	5	2	32x70x100
800001103	50	32	900		2	1	2	2	3	3	3	5	3	32x70x100
800001104	50	32	1000		2	1	2	2	3	3	3	5	4	32x70x100
800001105	50	40	400		2	1	2	2	4	2	2	2	-	40x85x120
800001106	50	40	500		2	1	2	2	3	3	3	3	-	40x85x120
800001107	50	40	630		2	3	4	2	-	2	2	3	2	40x85x120
800001108	50	40	800		2	1	2	2	3	2	3	5	2	40x85x120
800001109	50	40	900		2	1	2	2	3	2	3	5	3	40x85x120
800001110	50	40	1000		2	1	2	2	3	2	3	5	4	40x85x120
800001111	50	50	400		2	1	2	2	4	2	2	2	-	50x85x120
800001112	50	50	500		2	1	2	2	3	3	3	3	-	50x85x120

7181

- Fräsdorne
- Long milling machine arbors

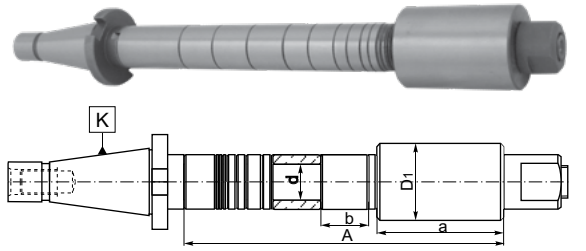

Artikel Nr.	K 7:24	d	A	B Ringe / Anzahl pro Welle B rings / Number of pcs per arbor										dxD1xa*
Code No.				b	1	2	3	6	10	20	30	60	100	
800001113	50	50	630		2	3	4	2	2	1	2	3	2	50x85x120
800001114	50	50	800		2	1	2	2	3	2	3	5	2	50x85x120
800001115	50	50	900		2	1	2	2	3	2	3	5	3	50x85x120
800001116	50	50	1000		2	1	2	2	3	2	3	5	4	50x85x120
800001117	50	60	630		2	3	2	3	2	3	2	2	2	60x110x120
800001118	50	60	800		4	4	4	3	3	3	3	4	2	60x110x120
800001119	50	60	900		4	4	4	3	3	3	3	4	3	60x110x120
800001120	50	60	1000		4	4	4	3	3	3	3	4	4	60x110x120

*Zylinderhülse *Cylindrical sleeve

7184

- Fräsdorne
- Long milling machine arbors

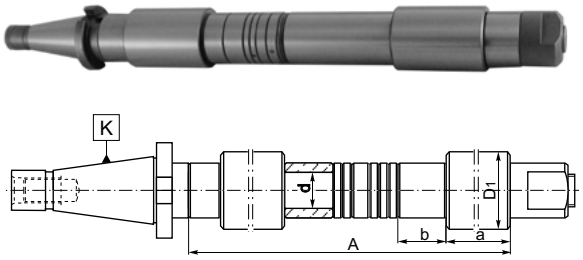

Artikel Nr. / Code No.	K 7:24	d	A	B Ringe / Anzahl pro Welle – B rings / Number of pcs per arbor									dxD1xa*
				b	1	2	3	6	10	20	30	60	100	
800001121	30	16	315		2	2	2	2	3	3	-	-		16x42x60
800001122	30	22	315		2	2	2	2	3	3	-	-		22x42x60
800001123	30	22	400		2	1	3	1	3	4	3	1	-	22x42x60
800001124	30	27	315		2	2	1	3	2	2	3	-	-	27x48x70
800001125	30	27	400		2	1	2	2	3	3	3	1	-	27x48x70
800001126	40	16	315		2	2	1	3	3	3	2	-	-	16x48x70
800001127	40	16	400		2	3	2	3	3	4	4	-	-	16x48x70
800001128	40	22	315		2	2	1	3	1	3	2	-	-	22x56x80
800001129	40	22	400		2	1	2	2	2	4	2	1	-	22x56x80
800001130	40	22	500		2	1	2	2	2	3	2	3	-	22x56x80
800003426	40	27	315		2	2	1	3	3	2	2	-	-	27x56x80
800001131	40	27	400		2	1	2	2	4	3	2	1	-	27x56x80
800001132	40	27	500		2	3	2	3	4	3	3	2	-	27x56x80
800001133	40	27	630		4	4	4	3	2	2	3	3	1	27x56x80
800001134	40	32	315		2	2	1	3	3	2	2	-	-	32x56x80
800001135	40	32	400		2	1	2	2	4	3	2	1	-	32x56x80
800001136	40	32	500		2	3	2	3	4	3	3	2	-	32x56x80
800001137	40	32	630		4	4	4	3	2	2	3	3	1	32x56x80
800001138	40	40	315		2	2	1	3	2	2	1	-	-	40x70x100
800001139	40	40	400		2	1	2	2	2	2	2	1	-	40x70x100
800001140	40	40	500		2	3	2	3	2	2	3	2	-	40x70x100
800001141	40	40	630		4	4	4	3	2	3	3	2	1	40x70x100
800001142	50	22	315		2	2	3	2	2	2	1	-	-	22x70x100
800001143	50	22	400		2	1	2	2	3	3	3	-	-	22x70x100
800001144	50	22	500		2	1	2	2	4	3	2	2	-	22x70x100
800001145	50	22	630		2	1	2	2	4	2	3	4	-	22x70x100
800001146	50	27	315		2	2	3	2	2	2	1	-	-	27x70x100

*Zylinderhülse *Cylindrical sleeve

Artikel Nr. / Code No.	K 7:24	d	A	B Ringe / Anzahl pro Welle – B rings / Number of pcs per arbor									dxD1xa*
				b	1	2	3	6	10	20	30	60	100	
800001147	50	27	400		2	1	2	2	3	3	3	-	-	27x70x100
800001148	50	27	500		2	1	2	2	4	3	2	2	-	27x70x100
800001149	50	27	630		4	4	4	3	4	2	3	2	1	27x70x100
800001150	50	27	800		4	4	4	3	2	2	4	3	2	27x70x100
800001151	50	32	315		2	2	3	2	2	2	1	-	-	32x70x100
800001152	50	32	400		2	1	2	2	3	3	3	-	-	32x70x100
800001153	50	32	500		2	1	2	2	4	3	2	2	-	32x70x100
800001154	50	32	630		4	4	4	3	4	2	3	2	1	32x70x100
800001155	50	32	800		4	4	4	3	2	2	4	3	2	32x70x100
800001156	50	32	900		4	4	4	3	2	2	4	3	3	32x70x100
800001157	50	32	1000		4	4	4	3	2	2	4	3	4	32x70x100
800001158	50	40	400		2	1	2	2	2	3	2	-	-	40x85x120
800001159	50	40	500		2	1	2	2	3	3	1	2	-	40x85x120
800001160	50	40	630		4	4	4	3	3	2	2	2	1	40x85x120
800001161	50	40	800		4	4	4	3	1	2	3	3	2	40x85x120
800001162	50	40	900		4	4	4	3	1	2	3	3	3	40x85x120
800001163	50	40	1000		4	4	4	3	1	2	3	3	4	40x85x120
800001164	50	50	400		2	1	2	2	2	3	2	-	-	50x85x120
800001165	50	50	500		2	1	2	2	3	3	1	2	-	50x85x120
800001166	50	50	630		4	4	4	3	3	2	2	2	1	50x85x120
800001167	50	50	800		4	4	4	3	1	2	3	3	2	50x85x120
800001168	50	50	900		4	4	4	3	1	2	3	3	3	50x85x120
800001169	50	50	1000		4	4	4	3	1	2	3	3	4	50x85x120
800001170	50	63	630		4	4	4	3	1	1	2	2	1	63x110x140
800001171	50	63	800		4	4	4	3	2	1	2	3	2	63x110x140
800001172	50	63	900		4	4	4	3	2	1	2	3	3	63x110x140
800001173	50	63	1000		4	4	4	3	2	1	2	3	4	63x110x140

7186

- Fräsdorne
- Long milling machine arbors

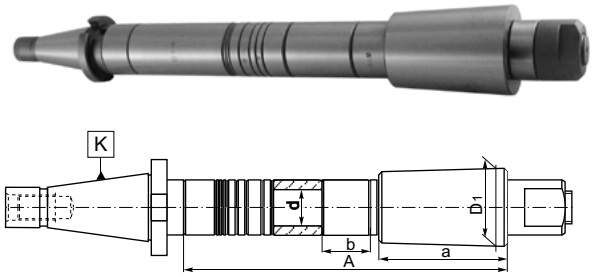

Artikel Nr. / Code No.	K 7:24	d	A	B Ringe / Anzahl pro Welle – B rings / Number of pcs per arbor									dxD1xa*
				b	1	2	3	6	10	20	30	60	100	
800001174	40	22	200		1	3	3	1	2	1	2	-	-	22x47x80
800001175	40	22	250		1	3	3	1	1	1	2	1	-	22x47x80
800001176	40	22	315		1	4	2	2	2	2	3	1	-	22x47x80
800001177	40	22	400		1	3	3	1	2	2	2	3	-	22x47x80
800001178	40	22	500		1	3	3	1	3	2	3	4	-	22x47x80
800001179	40	27	250		1	3	3	1	2	2	1	1	-	27x47x80
800001180	40	27	315		2	2	3	2	1	1	2	2	-	27x47x80
800001181	40	27	400		2	1	2	2	2	3	2	1	1	27x47x80
800001182	40	27	500		2	1	2	2	2	3	2	1	2	27x47x80
800001183	40	27	630		2	3	4	2	2	3	2	3	2	27x47x80
800001184	40	32	250		1	3	3	1	2	2	1	1	-	32x47x80
800001185	40	32	315		2	2	3	2	1	1	2	2	-	32x47x80
800001186	40	32	400		2	1	2	2	2	3	2	1	1	32x47x80
800001187	40	32	500		2	1	2	2	2	3	2	1	2	32x47x80
800001188	40	32	630		2	3	4	2	2	3	2	3	2	32x47x80
800001189	50	22	200		1	3	1	2	1	2	1	-	-	22x70x100
800001190	50	22	250		1	3	1	2	1	3	2	-	-	22x70x100
800001191	50	22	315		1	4	2	2	1	3	2	1	-	22x70x100
800001192	50	22	400		1	3	1	2	1	3	1	3	-	22x70x100
800001193	50	22	500		2	3	4	2	4	3	3	3	-	22x70x100
800001194	50	22	630		2	3	4	2	4	2	4	5	-	22x70x100
800001195	50	27	315		2	2	3	2	2	1	1	2	-	27x70x100
800001196	50	27	400		2	1	2	2	4	3	2	2	-	27x70x100
800001197	50	27	500		2	1	2	2	3	4	3	3	-	27x70x100

* Konushülse *Conical sleeve

Artikel Nr. / Code No.	K 7:24	d	A	B Ringe / Anzahl pro Welle – B rings / Number of pcs per arbor									dxD1xa*
				b	1	2	3	6	10	20	30	60	100	
800001198	50	27	630		2	3	4	2	2	2	2	3	2	27x70x100
800001199	50	27	800		2	1	2	2	3	3	3	5	2	27x70x100
800001200	50	32	315		2	2	3	2	2	1	1	2	-	32x70x100
800001201	50	32	400		2	1	2	2	4	3	2	2	-	32x70x100
800001202	50	32	500		2	1	2	2	3	4	3	3	-	32x70x100
800001203	50	32	630		2	3	4	2	2	2	2	3	2	32x70x100
800001204	50	32	800		2	1	2	2	3	3	3	5	2	32x70x100
800001205	50	32	900		2	1	2	2	3	3	3	5	3	32x70x100
800001206	50	32	1000		2	1	2	2	3	3	3	5	4	32x70x100
800001207	50	40	400		2	1	2	2	4	3	2	2	-	40x70x100
800001208	50	40	500		2	1	2	2	3	4	3	3	-	40x70x100
800001209	50	40	630		2	3	4	2	2	2	2	3	2	40x70x100
800001210	50	40	800		2	1	2	2	3	3	3	5	2	40x70x100
800001211	50	40	900		2	1	2	2	3	3	3	5	3	40x70x100
800001212	50	40	1000		2	1	2	2	3	3	3	5	4	40x70x100
800001213	50	50	400		2	1	2	2	4	3	2	2	-	50x86x100
800001214	50	50	500		2	1	2	2	3	4	3	3	-	50x86x100
800003427	50	50	630		2	3	4	2	2	2	2	3	2	50x86x100
800003428	50	50	800		2	1	2	2	3	3	3	5	2	50x86x100
800003429	50	50	900		2	1	2	2	2	3	3	5	3	50x86x100
800003430	50	50	1000		2	1	2	2	2	3	3	5	4	50x86x100
800003431	50	60	630		2	3	4	2	2	2	2	3	2	63x86x100
800003432	50	60	800		2	1	2	2	3	3	3	5	2	63x86x100
800003433	50	60	900		2	1	2	2	3	3	3	5	3	63x86x100
800003434	50	60	1000		2	1	2	2	3	3	3	5	4	63x86x100

Artikel Nr. / Code No.	K 7:24	d	A	B Ringe / Anzahl pro Welle / B rings / Number of pcs per arbor									dxD1xa*
				b	1	2	3	6	10	20	30	60	100	
800001215	40	22	315		2	2	1	3	1	3	2	-	-	22x47x80
800001216	40	22	400		2	1	2	2	2	4	2	1	-	22x47x80
800001217	40	22	500		2	1	2	2	2	3	2	3	-	22x47x80
800001218	40	27	315		2	2	1	3	3	2	2	-	-	22x47x80
800001219	40	27	400		2	1	2	2	4	3	2	1	-	22x47x80
800001220	40	27	500		2	3	2	3	4	3	3	2	-	22x47x80
800001221	40	27	630		4	4	4	3	2	2	3	3	1	22x47x80
800001222	40	32	315		2	2	1	3	3	2	2	-	-	32x47x80
800001223	40	32	400		2	1	2	2	4	3	3	2	-	32x47x80
800001224	40	32	500		2	3	2	3	4	3	3	2	-	32x47x80
800001225	40	32	630		4	4	4	3	2	2	3	3	1	32x47x80
800001226	50	22	315		2	2	3	2	2	2	1	-	-	22x70x100
800001227	50	22	400		2	1	2	2	3	3	3	-	-	22x70x100
800001228	50	22	500		2	1	2	2	4	3	2	2	-	22x70x100
800001229	50	22	630		2	1	2	2	4	2	3	4	-	22x70x100
800001230	50	27	315		2	2	3	2	2	2	1	-	-	22x70x100
800001231	50	27	400		2	1	2	2	3	3	3	-	-	22x70x100
800001232	50	27	500		2	1	2	2	4	3	2	2	-	22x70x100
800001233	50	27	630		4	4	4	3	4	2	3	2	1	22x70x100
800001234	50	27	800		4	4	4	3	2	2	4	3	2	22x70x100
800001235	50	32	315		2	2	3	2	2	2	1	-	-	32x70x100
800001236	50	32	400		2	1	2	2	3	3	3	-	-	32x70x100

Artikel Nr. / Code No.	K 7:24	d	A	B Ringe / Anzahl pro Welle / B rings / Number of pcs per arbor									dxD1xa*
				b	1	2	3	6	10	20	30	60	100	
800001237	50	32	500		2	1	2	2	4	3	2	2	-	32x70x100
800001238	50	32	630		4	4	4	3	4	2	3	2	1	32x70x100
800001239	50	32	800		4	4	4	3	2	2	4	3	2	32x70x100
800001240	50	32	900		4	4	4	3	2	2	4	3	3	32x70x100
800001241	50	32	1000		4	4	4	3	2	2	4	3	4	32x70x100
800001242	50	40	400		2	1	2	2	3	3	3	-	-	40x70x100
800001243	50	40	500		2	1	2	2	4	3	2	2	-	40x70x100
800001244	50	40	630		4	4	4	3	4	2	3	2	1	40x70x100
800001245	50	40	800		4	4	4	3	2	2	4	3	2	40x70x100
800001246	50	40	900		4	4	4	3	2	2	4	3	3	40x70x100
800001247	50	40	1000		4	4	4	3	2	2	4	3	4	40x70x100
800001248	50	50	400		2	1	2	2	3	3	3	-	-	50x86x100
800001249	50	50	500		2	1	2	2	4	3	2	2	-	50x86x100
800001250	50	50	630		4	4	4	3	4	2	3	2	1	50x86x100
800001251	50	50	800		4	4	4	3	2	2	4	3	2	50x86x100
800001252	50	50	900		4	4	4	3	2	2	4	3	3	50x86x100
800001253	50	50	1000		4	4	4	3	2	2	4	3	4	50x86x100
800001254	50	60	630		4	4	4	3	4	2	3	2	1	60x86x100
800001255	50	60	800		4	4	4	3	2	2	4	3	2	60x86x100
800001256	50	60	900		4	4	4	3	2	2	4	3	3	60x86x100
800001257	50	60	1000		4	4	4	3	2	2	4	3	4	60x86x100

* **Konushülse** *Conical sleeve

7188

- **Fräsdorne**
- Long milling machine arbors



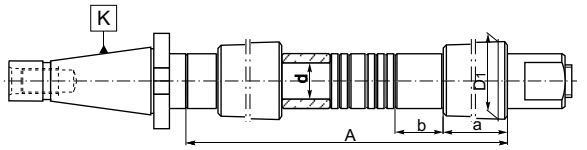

Artikel Nr. / Code No.	K 7:24	K_1 MK / K_1 MT	A	d_1	Abb. / Fig.
800000177	30	1	50	25	1
800000178	30	2*	50	32	1
800000179	30	3*	72	40	1
800000180	40	1	50	25	1
800000181	40	1	92	25	2
800000182	40	2	50	32	1
800000183	40	2	109	32	2
800000184	40	3*	65	40	1
800000185	40	3*	129	40	2
800000186	40	4*	95	48	1
800000187	40	4*	152	48	2
800000188	50	1	45	25	1
800000189	50	1	96	25	2
800000190	50	2	60	32	1
800000191	50	2	113	32	2
800000192	50	3	65	40	1
800000193	50	3	133	40	2
800000194	50	4	70	48	1
800000195	50	4	163	48	2
800000196	50	5*	105	63	1
800000197	50	5*	193	63	2

* **nur für Werkzeuge mit Morse Kegel und Austreiblappen nach DIN 228-B**
* only for tools with Morse taper and tang DIN 228-B shank

1679

- **Adapter für Werkzeuge mit MK-Schaft**
- Combination Morse taper adapters for tools with drawbar thread or tang



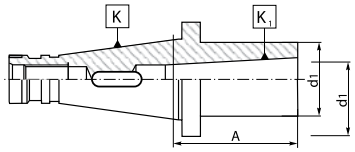

Artikel Nr. / Code No.	K 7:24	K_1 MK	A	d_1	Abb. / Fig.
800000198	30	1	50	25	1
800000199	30	2*	50	32	1
800000200	30	3*	72	40	1
800000201	40	1	50	25	1
800000202	40	1	92	25	2
800000203	40	2	50	32	1
800000204	40	2	109	32	2
800000205	40	3*	65	40	1
800000206	40	3*	129	40	2
800000207	40	4*	95	48	1
800000208	40	4*	160	48	2

* **nur für Werkzeuge mit Morse Kegel und Austreiblappen nach DIN 228-B**
* only for tools with Morse taper and tang DIN 228-B shank

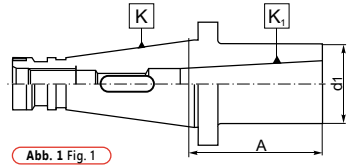

Abb. 1 Fig. 1

1679 QC

- **Adapter für Werkzeuge mit MK-Schaft - Schnellwechselsystem**
- Combination Morse taper adapters for tools with drawbar thread or tang - quick change version



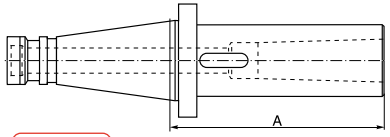

Abb. 2 Fig. 2

1657



- **Adapter für Werkzeuge mit MK-Schaft und Austreiblappen DIN 228-B**
- Morse taper adapters for tools with tang

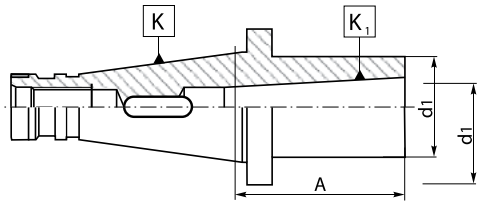

Artikel Nr. Code No.	K 7:24	K_1 MK K1 MT	A	d_1
800000113	30	1	50	25
800000114	30	2	57	32
800000115	30	3	72	40
800000116	40	1	50	25
800000117	40	2	50	32
800000118	40	3	65	40
800000119	40	4	95	48
800000120	40	5	170	63
800000121	50	2	23	32
800000122	50	3	33	40
800000123	50	4	53	48
800000124	50	5	86	63

1676



- **Adapter für MK-Werkzeuge DIN 228-A**
- Morse taper adapters for tools with drawbar thread

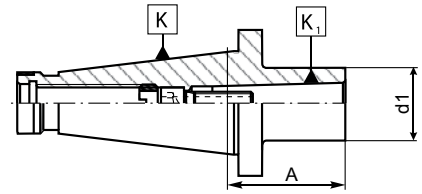

Abb. 1 Fig. 1

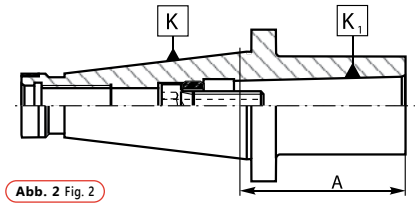

Abb. 2 Fig. 2

Artikel Nr. Code No.	K 7:24	K_1 MK K1 MT	A	d_1	Abb. Fig.	
800000165	30	1	50	25	1	U-2369/0
800000166	30	2	50	32	2	W-1092/0
800000167	30	3	78	40	2	U-7790/0
800000168	40	1	50	25	1	W-1091/0
800000169	40	2	50	32	1	W-1092/0
800000170	40	3	65	40	2	W-1093/0
800000171	40	4	95	48	2	W-1094/0
800000172	50	1	45	25	1	W-1091/0
800000173	50	2	60	32	1	W-1095/0
800000174	50	3	65	40	1	W-1096/0
800000175	50	4	65	48	1	W-1097/0
800000176	50	5	120	63	2	W-1098/0

1699



- **Reduzieraufnahme von SK50:SK40**
- Reduction adapters for 7:24 tapers

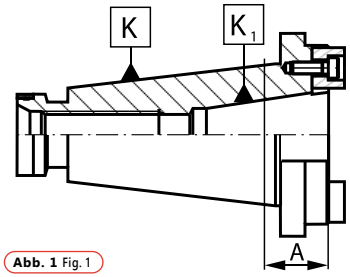

Abb. 1 Fig. 1

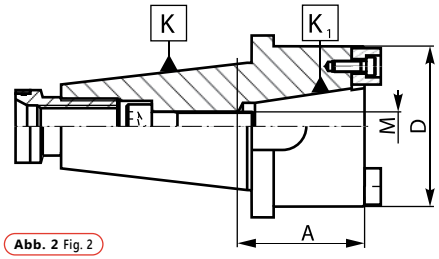

Abb. 2 Fig. 2

Artikel Nr. Code No.	K 7:24	K_1 7:24	A	Abb. Fig.	D	M	
800000285	50	40	27	1	88	M16	U-6227/0
800000286	50	40	65	2	88	M16	U-6227/0



1616

- **Werkzeugaufnahme für Werkzeuge mit Zylinderschaft**
- Adjustable adapter holders DIN 6327

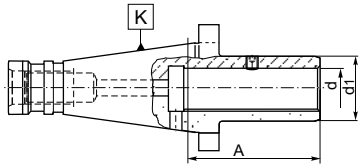

Artikel Nr. / Code No.	K 7:24	d	d_1	A	
800000084	40	16	25	60	U-1997/0
800000085	40	20	32	60	U-1997/0
800000086	40	28	40	100	U-7381/0
800000087	40	36	50	120	U-7381/0
800000088	50	16	25	60	U-1997/0
800000089	50	20	32	60	U-1997/0
800000090	50	28	40	100	U-7381/0
800000091	50	36	50	100	U-7381/0
800000092	50	48	67	100	U-7382/0



1655

- **Adapter für Werkzeuge mit MK-Schaft**
- Morse taper adapters for tools with drawbar thread

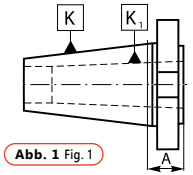

Abb. 1 Fig. 1

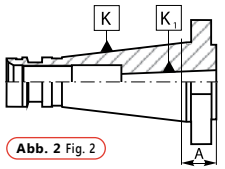

Abb. 2 Fig. 2

Artikel Nr. / Code No.	K 7:24	K_1 MK / K_1 MT	A	Abb. / Fig.
800000101	30	2	18	1
800000102	30	3	72	1
800000103	40	1	14	2
800000104	40	2	14	1
800000105	40	3	14	1
800000106	40	4	43	1
800000107	40	4	67	1
800000108	50	1	17	2
800000109	50	2	21	1
800000110	50	3	21	1
800000111	50	4	21	1
800000112	50	5	65	1



1653

- **Adapter für Morsekegel DIN 228-A**
- Morse taper adapters for tools with drawbar thread

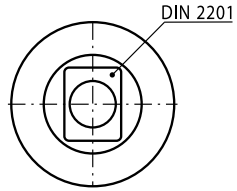

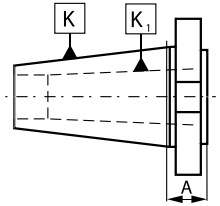

Artikel Nr. / Code No.	K 7:24	K_1 MK / K_1 MT	A
800000096	40	3	38
800000097	40	4	61
800000098	50	3	16
800000099	50	4	22
800000100	50	5	51



1650

- **Adapter für SK-Werkzeuge DIN 2080**
- Reduction adapters for DIN 2080 tapers

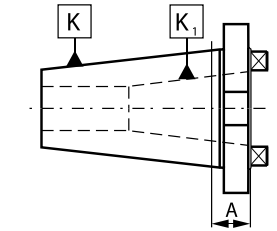

Artikel Nr. / Code No.	K 7:24	K_1 7:24	A
800000093	40	30	13,0
800000094	50	30	15,9
800000095	50	40	15,9

Artikel Nr. / Code No.	K 7:24	d	l	G
800001485	40	40	30	M20
800001486	40	40	40	---
800001487	40	50	29	M24
800001488	50	40	30	M20
800001489	50	50	30	M24
800001490	50	50	40	---
800001491	50	60	40	M30
800001492	50	60	48	---
800001493	60	60	40	---
800001494	60	60	48	---

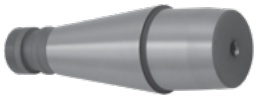

7350

- **Zentrieraufnahme**
- Centering plug holders

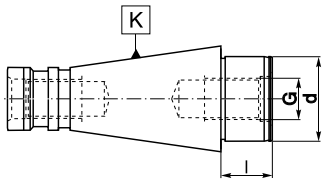

DIN 69893-A

Standardmerkmale der Werkzeuge:

- **Hergestellt aus Chrom Mangan Stahl**
- **Einsatzgehärtet auf eine Tiefe von 0,7mm**
- **Gehärtet und präzisionsgeschliffen**
- **Oberflächenhärte HRC 58±2**
- **Konuswinkel: Toleranz AT3**
- **Wuchtgüte G 6,3/15 000 U/min. (andere Wuchtgüten auf Anfrage)**

Standard features of the tools:

- Manufactured with Chrome Manganese steel
- Carburized with depth of case 0,7 mm
- Hardened and precision ground
- Surface hardness HRC 58±2
- Taper angle: tolerance AT3
- Balanced in grade G 6,3/15 000 rpm (A fine balance is made on request)

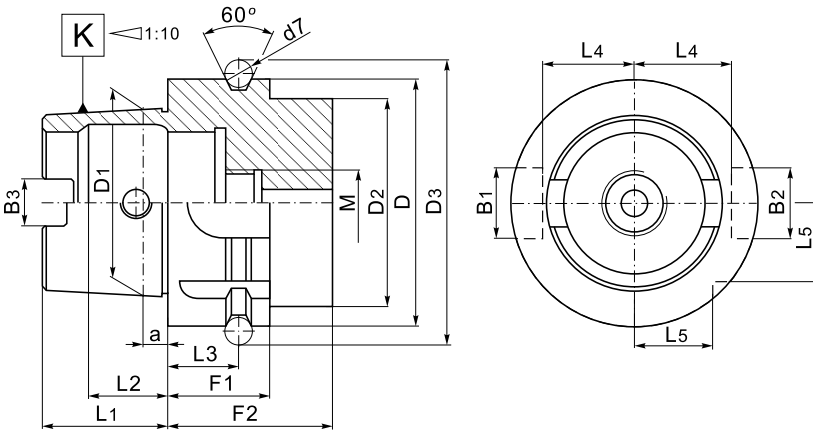

K HSK-A	D	D_1	D_2max	D_3	B_1	B_2	B_3	a	d_7	L_1	L_2	L_3	L_4	L_5	F_1	F_2	M
63	63	48	53	72,3	18	16	12,54	6,3	7	32	18,13	18	26,5	20	26	42	M18x1
100	100	75	85	109,75	22	20	20,02	10	7	50	28,56	20	44	31,5	29	45	M24x1,5



7885

- **Weldon Aufnahme für Werkzeuge mit seitlicher Mitnahmefläche nach DIN 1835-B**
- Weldon type end mill holders DIN 1835-B

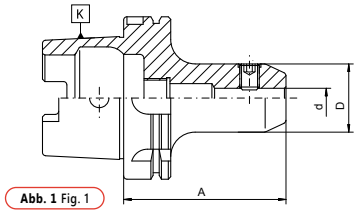

Abb. 1 Fig. 1

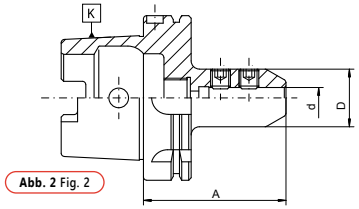

Abb. 2 Fig. 2

Artikel Nr. Code No.	K HSK-A	d	A	D		Abb. Fig.
800002719	63	6	65	25	U-4131/0	1
800003456	63	6	120	25	U-4131/0	1
800003457	63	6	160	25	U-4131/0	1
800002720	63	8	65	28	U-4132/0	1
800003458	63	8	120	28	U-4132/0	1
800003459	63	8	160	28	U-4132/0	1
800002721	63	10	65	35	U-4133/0	1
800003460	63	10	120	35	U-4133/0	1
800003461	63	10	160	35	U-4133/0	1
800002722	63	12	80	42	U-4134/0	1
800003462	63	12	120	42	U-4134/0	1
800003463	63	14	80	44	U-4134/0	1
800003464	63	14	120	44	U-4134/0	1
800002723	63	16	80	48	U-4135/0	1
800003465	63	16	120	48	U-4135/0	1
800003466	63	18	80	50	U-4135/0	1
800002724	63	20	80	52	U-4136/0	1
800002725	63	25	110	63	2 x U-4137/0	2
800002726	63	32	110	72	2 x U-4138/0	2
800006288	100	6	80	25	U-4131/0	1
800006289	100	8	80	28	U-4132/0	1
800006290	100	10	80	35	U-4133/0	1
800006291	100	12	80	42	U-4134/0	1
800006292	100	14	80	44	U-4134/0	1
800006293	100	16	100	48	U-4135/0	1
800006294	100	18	100	50	U-4135/0	1
800006295	100	20	100	52	U-4136/0	1
800006296	100	25	100	63	2 x U-4137/0	2
800006297	100	32	100	72	2 x U-4138/0	2
800006298	100	40	100	80	2 x U-4138/0	2



5391

- **Schnellspann-Bohrfutter mit HSK-Aufnahme**
- Keyless drill chucks

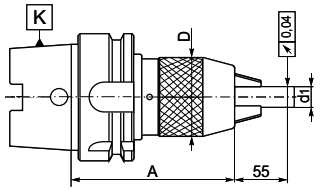

Artikel Nr. Code No.	K HSK-A	d_1	A	D
800000902	63	1-13	150	50
800000903	63	3-16	157	57

7886

- **Whistle-Notch Aufnahme für Werkzeuge mit Zylinderschaft und geneigter Spannfläche nach DIN 1835-E**
- Whistle-notch type end mill holders DIN 1835-E

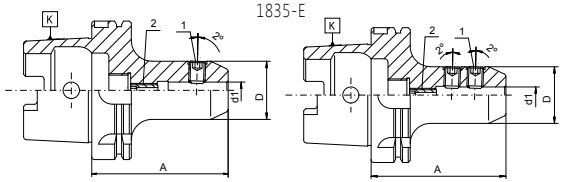

Abb. 1 Fig. 1 Abb. 2 Fig. 2

Artikel Nr. Code No.	K HSK-A	d	A	D	Pos.1 Pos.1	Pos.2 Pos.2	Abb. Fig.
800006299	100	6	90	25	U-4131/0	U-1599/0	1
800006300	100	8	90	28	U-4132/0	U-6317/0	1
800006301	100	10	90	35	U-4133/0	U-0293/0	1
800006302	100	12	100	42	U-4134/0	U-0757/0	1
800006303	100	14	100	44	U-4135/0	U-6318/0	1
800006304	100	16	100	48	U-4135/0	U-6318/0	1
800006305	100	18	100	50	U-4136/0	U-6318/0	1
800006306	100	20	110	52	U-4136/0	U-6318/0	1
800006307	100	25	120	65	2 x U-4137/0	U-6318/0	2
800006308	100	32	120	72	2 x U-4138/0	U-6318/0	2
800006309	100	40	120	80	2 x U-4138/0	U-6318/0	2



7887

- **ER-Spannzangenfutter zur Aufnahme von Werkzeugen mit Zylinderschaft**
- Collet chucks for ER collets (DIN 6499)

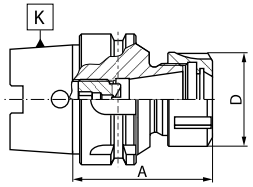

Artikel Nr. Code No.	K HSK-A	Spannzangen Collet size	A	Spannbereich Clamping range	D		
800003467	63	ER11	63	2-7	19	9833-11D	M8x1x8LH
800003468	63	ER11	100	2-7	19	9833-11D	M8x1x8LH
800003469	63	ER16	90	2-10	32	9833-16ES	M10x11LH
800003470	63	ER16	100	2-10	32	9833-16ES	M10x11LH
800003471	63	ER16	120	2-10	32	9833-16ES	M10x11LH
800003472	63	ER16	160	2-10	32	9833-16ES	M10x11LH
800002727	63	ER25	80	2-16	42	9833-25ES	M8x16
800003473	63	ER25	160	2-16	42	9833-25ES	M8x16
800002728	63	ER32	100	2-20	50	9833-32ES	M10x20
800003474	63	ER32	160	2-20	50	9833-32ES	M10x20
800002729	63	ER40	120	2-26	63	9833-40ES	M12x30
800006285	100	ER25	100	2-16	42	9833-25ES	M8x16
800006286	100	ER32	100	2-20	50	9833-32ES	M10x20
800006287	100	ER40	100	2-26	63	9833-40ES	M12x30



5392

- **Bohrfutter links und rechts Rotation - Montage mit einem Schraubenschlüssel**
- Drill chucks for clockwise and counter clockwise rotations

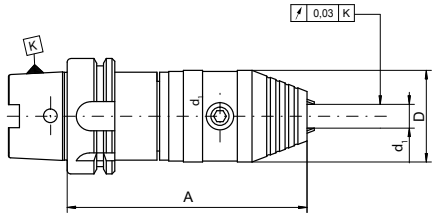

Artikel Nr. Code No.	K HSK-A	d_1	Spannkraft Clamping force	H	D
800006581	63	1-13	40Nm	163	50
800006582	63	3-16	45Nm	163	50
800006583	100	1-13	40Nm	170	50
800006584	100	3-16	45Nm	170	50

7888



- **Messerkopfaufnahme mit Mitnahme DIN 138**
- Shell mill holders

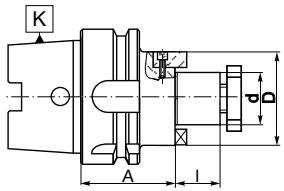

Artikel Nr. / Code No.	K HSK-A	d	A	L	D		
800002730	63	16	45	17	32	U-0620/0	S-2117/0
800003400	63	16	80	17	32	U-0620/0	S-2117/0
800003401	63	16	145	17	32	U-0620/0	S-2117/0
800002731	63	22	50	19	40	U-0621/0	S-2121/0
800003402	63	22	80	19	40	U-0621/0	S-2121/0
800003403	63	22	150	19	40	U-0621/0	S-2121/0
800002732	63	27	60	21	48	U-0622/0	S-2111/0
800003404	63	27	155	21	48	U-0622/0	S-2111/0
800002733	63	32	60	24	58	U-0623/0	W-3649/0
800002734	63	40	60	27	70	U-0623/0	S-2114/0
800006325	100	22	50	19	40	U-0621/0	S-2121/0
800006326	100	27	50	21	48	U-0622/0	S-2111/0
800006327	100	32	50	24	58	U-0623/0	W-3649/0
800006328	100	40	60	27	70	U-0624/0	S-2124/0
800006329	100	50	70	30	90	U-0625/0	U-5974/0

7889

- **Kombi-Fräseraufnahmen**
- Combination shell mill holders

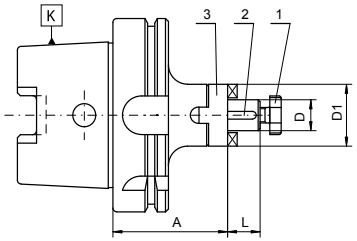

Artikel Nr. / Code No.	K HSK-A	D	A	D_1	L	Pos.1 Pos.1	Pos.2 Pos.2	Pos.3 Pos.3
800006320	100	16	60	32	17	U-0620/0	U-1364/0	U-1355/0
800006321	100	22	60	40	19	U-0621/0	U-1365/0	U-1356/0
800006322	100	27	60	48	21	U-0622/0	U-1366/0	U-1357/0
800006323	100	32	60	58	24	U-0623/0	U-1367/0	U-6355/0
800006324	100	40	70	70	27	U-0624/0	U-1368/0	U-1359/0

7872



- **Sägeblattaufnahme**
- Milling arbors for disc milling cutters

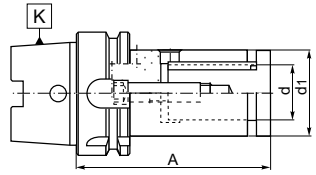

Artikel Nr. / Code No.	K HSK-A	d	d_1	A			
800003396	63	16	29	125	W-4988/0	U-6511/0	U-6527/0
800003397	63	22	36	125	W-4989/0	U-6513/0	U-6529/0
800003398	63	27	42	125	W-4989/0	U-6515/0	U-6531/0
800003399	63	32	50	125	W-4989/0	U-6517/0	U-6533/0

7890



- **Adapter für Werkzeuge mit MK-Schaft und Austreiblappen DIN 228-B**
- Morse taper adapters for tools with tang

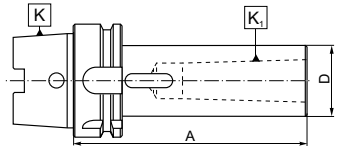

Artikel Nr. / Code No.	K HSK-A	K_1 MK / K_1 MT	A	B
800002735	63	1	100	25
800002736	63	2	120	32
800002737	63	3	140	40
800002738	63	4	160	48
800006310	100	1	110	25
800006311	100	2	120	32
800006312	100	3	150	40
800006313	100	4	170	48
800006314	100	5	200	63

7892

- **Spindelhülsen für Morsekegel Werkzeuge mit Gewinde**
- Morse taper adapters for tools with drawbar thread

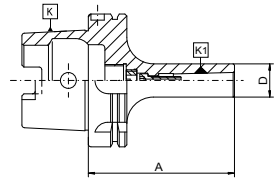

Abb. 1 Fig. 1

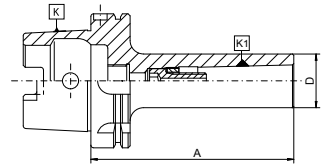

Abb. 2 Fig. 2

Artikel Nr. / Code No.	K HSK-A	K_1 MK / K_1 MT	A	D		Abb. / Fig.
800006315	100	1	110	25	W-1091/0	1
800006316	100	2	120	32	W-1092/0	1
800006317	100	3	150	40	W-1093/0	2
800006318	100	4	170	48	W-1094/0	2
800006319	100	5	200	63	C-0220/0	2

7891



- **Bohrstangenrohling**
- Machinable blank adapters

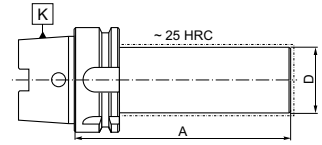

Artikel Nr. / Code No.	K HSK-A	D	A
800002739	63	63	150
800003405	63	80	250
800006330	100	97	250

2856

- **Prüfdorn**
- Control arbor

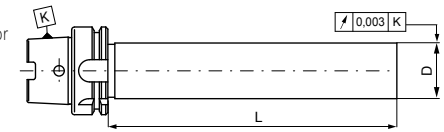

Artikel Nr. / Code No.	K HSK-A	D	L
800006696	63	40	300
800006697	100	50	300

Artikel Nr. / Code No.	K HSK-A	d_1	L	L_1	D_2	D_3
800006449	63	3	80	36	14	22
800006450	63	3	120	36	14	22
800006451	63	3	160	36	14	22
800006452	63	4	80	36	14	22
800006453	63	4	120	36	14	22
800006454	63	4	160	36	14	22
800006455	63	5	80	36	16	22
800006456	63	5	120	36	16	22
800006457	63	5	160	36	16	22
800006458	63	6	80	36	21	27
800006459	63	6	120	36	21	27
800006460	63	6	160	36	21	27
800006461	63	8	80	36	21	27
800006462	63	8	120	36	21	27
800006463	63	8	160	36	21	27
800006464	63	10	85	42	24	32
800006465	63	10	120	42	24	32
800006466	63	10	160	42	24	32
800006467	63	12	90	47	24	32
800006468	63	12	120	47	24	32
800006469	63	12	160	47	24	32
800006470	63	14	90	47	27	34
800006471	63	14	120	47	27	34
800006472	63	14	160	47	27	34
800006473	63	16	95	50	27	34
800006474	63	16	120	50	27	34
800006475	63	16	160	50	27	34

Artikel Nr. / Code No.	K HSK-A	d_1	L	L_1	D_2	D_3
800006476	63	18	95	50	33	42
800006477	63	18	120	50	33	42
800006478	63	18	160	50	33	42
800006479	63	20	100	52	33	42
800006480	63	20	120	52	33	42
800006481	63	20	160	52	33	42
800006482	63	25	115	58	44	53
800006483	63	25	120	58	44	53
800006484	63	25	160	58	44	53
800006485	63	32	115	58	44	53
800006486	100	6	85	36	21	27
800006487	100	6	120	36	21	27
800006488	100	6	160	36	21	27
800006489	100	8	85	36	21	27
800006490	100	8	120	36	21	27
800006491	100	8	160	36	21	27
800006492	100	10	90	42	24	32
800006493	100	10	120	42	24	32
800006494	100	10	160	42	24	32
800006495	100	12	95	47	24	32
800006496	100	12	120	47	24	32
800006497	100	12	160	47	24	32
800006498	100	14	95	47	27	34
800006499	100	14	120	47	27	34
800006500	100	14	160	47	27	34
800006501	100	16	100	50	27	34
800006502	100	16	120	50	27	34



7634

- **Schrumpfaufnahmen**
- Shrink fit holders

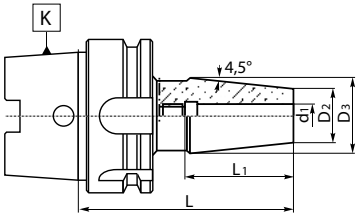

* **Geeignet für HSS-und Vollhartmetall-Werkzeuge mit Zylinderschaft (Toleranz h6)**
* Suitable for HSS and solid carbide tools with cylindrical shank (h6 tolerance)

Artikel Nr. / Code No.	K HSK-A	d_1	L	L_1	D_2	D_3
800006503	100	16	160	50	27	34
800006504	100	18	100	50	33	42
800006505	100	18	120	50	33	42
800006506	100	18	160	50	33	42
800006507	100	20	105	52	33	42
800006508	100	20	120	52	33	42
800006509	100	20	160	52	33	42
800006510	100	25	115	58	44	53
800006511	100	25	160	58	44	53
800006512	100	32	120	58	44	53
800006513	100	32	160	58	44	53



1313

- **Kühlmittelübergabe**
- Coolant tubes

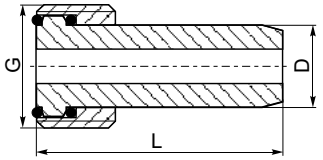

Artikel Nr. / Code No.	K HSK-A	G	L	D
800003721	63	M24x1,5	36,5	12
800006824	100	M24x1,5	44	16

DIN 228

Standardmerkmale der Werkzeuge:

- **Hergestellt aus Chrom Mangan Stahl**
- **Einsatzgehärtet auf eine Tiefe von 0,7mm**
- **Gehärtet und präzisionsgeschliffen**
- **Oberflächenhärte HRC 58±2**
- **Konuswinkel: Toleranz AT3**

Standard features of the tools:

- Manufactured with Chrome Manganese steel
- Carburized with depth of case 0,7 mm
- Hardened and precision ground
- Surface hardness HRC 58±2
- Taper angle: tolerance AT3

Typ A • Type A

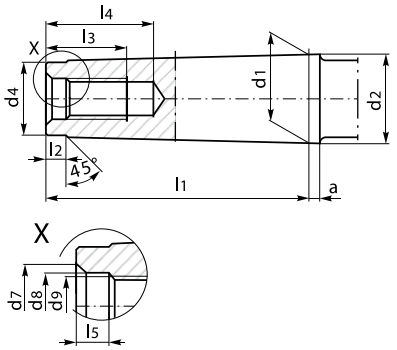

Typ B • Type B

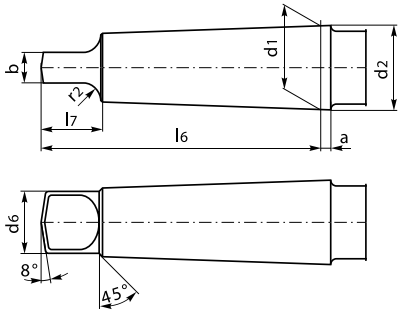

K MK/MT	a	b	d_1	d_2	d_4	d_6	d_7	d_8	d_9
0	3	3.9	9,045	9,2	6	6	—	—	—
1	3,5	5.2	12,065	12,2	9	8,7	8,5	6,4	M6
2	5	6.3	17,780	18	14	13,5	13,2	10,5	M10
3	5	7.9	23,825	24,1	19	18,5	16	13	M12
4	6,5	11.9	31,267	31,6	25	24,5	21,5	17	M16
5	6,5	15.9	44,399	44,7	35,7	35,7	26	21	M20
6	8	19.0	63,348	63,8	51	51	32	25	M24
7	9,5	28,5	83,058	83,5	66	66,8	—	—	—

K MK/MT	l_1	l_2	l_3	l_4	l_5	l_6	l_7	r_2	a/2
0	50	4	—	—	—	56,5	10,5	4	1°29'27''
1	53,5	5	16	22	4	62	13,5	5	1°25'43''
2	64	5	24	31,5	5	75	16	6	1°25'50''
3	81	7	24	33,5	5,5	94	20	7	1°26'16''
4	102,5	9	32	42,5	8,2	117,5	24	8	1°29'15''
5	129,5	10	40	52,5	10	149,5	29	10	1°30'26''
6	182	16	47	61,5	11,5	210	40	13	1°29'36''
7	250,5	18	—	—	—	286	54	19	1°29'22''

1721



- **Schnellwechselhalter**
- Quick change holders

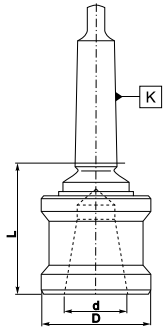

Artikel Nr. / Code No.	Grösse / Size	K MK / K_1 MT	d	D	L
800000287	2-40	2	40,0	65	82,5
800000288	3-40	3	40,0	65	81,0
800000289	4-40	4	40,0	65	80,0
800000290	4-51	4	51,5	83	102,0
800000291	5-51	5	51,5	83	98,5

5217



- **Schnellwechseleinsätze für Werkzeughalter mit axialer Verstellung**
- Quick change adapters for adjustable holders

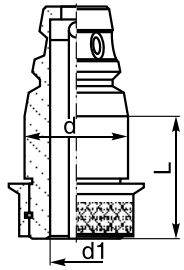

Artikel Nr. / Code No.	Grösse / Size	d	d_1	L
800000738	40-20	40,0	20	54
800000739	51-28	51,5	28	55

5366



- **Schnellwechseleinsätze für Bohrfutter**
- Quick change adapters for drill chucks

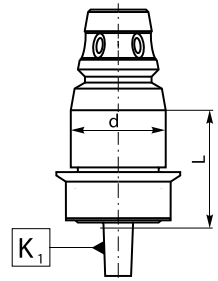

Artikel Nr. / Code No.	Grösse / Size	d	K_1 DIN	L
800000844	40-B12	40,0	B12	32,5
800000845	40-B16	40,0	B16	34,0
800000846	51-B16	51,5	B16	39,0

5216



- **Schnellwechseleinsätze für MK-Werkzeuge**
- Quick change adapter for Morse tapers

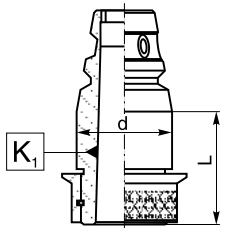

Artikel Nr. / Code No.	Grösse / Size	d	K_1 MK / K_1 MT	L
800000731	40-1	40,0	1	29
800000732	40-2	40,0	2	29
800000733	40-3	40,0	3	47
800000734	51-1	51,5	1	34
800000735	51-2	51,5	2	34
800000736	51-3	51,5	3	34
800000737	51-4	51,5	4	57

5219



- **Schnellwechseleinsätze für Reibahlen**
- Quick change adapters for reamers

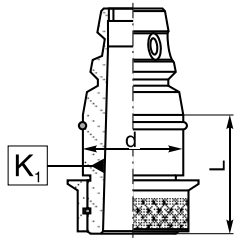

Artikel Nr. / Code No.	Grösse / Size	d	K_1 MK / K_1 MT	L
800000740	40-2	40,0	2	29
800000741	40-3	40,0	3	47
800000742	51-4	51,5	4	57

5367



- **Schnellwechseleinsätze mit Zentrierspitze**
- Quick change adapters with centres

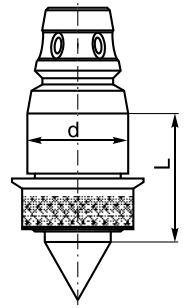

Artikel Nr. / Code No.	Grösse / Size	d	L
800000847	40-60	40,0	61
800000848	51-60	51,5	66

6610



- Werkzeugaufnahme für Spannhülsen - Satz
- Lathe mandrels with spring collets - set

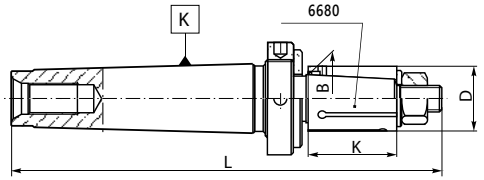

Artikel Nr. / Code No.	K MK / K MT	D	L	B	K	
800000904	3	12-14	141	9,7	22	12; 13; 14
800000905	3	15-18	150	11,7	27	15; 16; 17; 18
800000906	3	19-22	160	14,7	32	19; 20; 21; 22
800000907	4	23-27	190	17,7	37	23; 24; 25; 26; 27
800000908	4	28-32	200	21,7	42	28; 30; 32
800000909	4	33-38	210	25,6	48	33; 34; 35; 36; 38
800000910	5	40-45	255	31,6	54	40; 42; 44; 45
800000911	5	46-52	265	37,6	60	46; 48; 50; 52
800000912	5	55-60	285	44,5	70	55; 58; 60
800000913	5	63-70	310	51,5	80	63; 65; 68; 70

5310

- Werkzeughalter für Aufsteckreibahlen
- Driver arbors for reamers

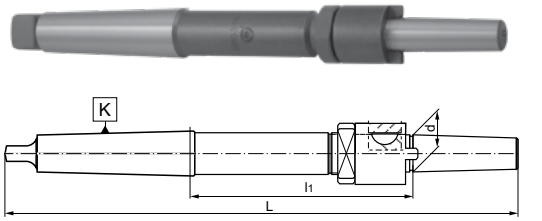

Artikel Nr. / Code No.	K MK / K MT	d	L	l_1			
800000743	2	10	220	105,8	S-0881/0	S-0880/0	U-0097/0
800000744	3	13	250	111,9	S-0884/0	S-0883/0	U-0097/0
800000745	3	16	261	117,9	S-0887/0	S-0886/0	U-0648/0
800000746	3	19	270	121,1	S-0891/0	S-0890/0	U-0098/0
800000747	3	22	278	122,1	S-0894/0	S-0893/0	U-0098/0
800000748	4	19	298	125,6	S-0891/0	S-0890/0	U-0098/0
800000749	4	22	312	132,6	S-0894/0	S-0893/0	U-0098/0
800000750	4	27	325	137,6	S-0897/0	S-0896/0	S-0898/0
800000751	4	32	345	148,9	S-0901/0	S-0900/0	U-0649/0
800000752	5	27	359	139,6	S-0897/0	S-0896/0	S-0898/0
800000753	5	32	376	147,9	S-0901/0	S-0900/0	U-0649/0
800000754	5	40	396	157,9	S-0905/0	S-0904/0	U-0650/0
800000755	5	50	416	167,9	S-0909/0	S-0908/0	U-0106/0

7711



- ER-Spannzangenfutter zur Aufnahme von Werkzeugen mit Zylinderschaft
- Collet chucks for ER collets (DIN 6499)

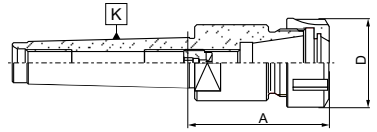

Artikel Nr. / Code No.	K MK / K MT	Spannzangen / Collet size	A	Spannbereich / Clamping range	D		
800002402	2	ER16	43,5	2-10	32	9833-16	M10x11LH
800002403	2	ER20	47,5	2-13	35	9833-20	M10x11LH
800005134	2	ER25	57,0	2-16	42	9833-25	M10x11LH
800002404	2	ER32	65,5	2-20	50	9833-32	M10x11LH
800002405	3	ER16	43,5	2-10	32	9833-16	M12x1,5x14LH
800002406	3	ER20	45,5	2-13	35	9833-20	M12x1,5x14LH
800002407	3	ER25	68,0	2-16	42	9833-25	M12x1,5x14LH
800002408	3	ER32	73,5	2-20	50	9833-32	M12x1,5x14LH
800005135	3	ER40	85,0	2-26	63	9833-40	M12x1,5x14LH
800002409	4	ER25	54,5	2-16	42	9833-25	M18x1,5x19LH
800002410	4	ER32	84,0	2-20	50	9833-32	M18x1,5x19LH
800003780	4	ER40	80,0	2-26	63	9833-40	M18x1,5x14LH
800002411	5	ER32	65,5	2-20	50	9833-32	M22x1,5x24LH
800002412	5	ER40	67,5	2-26	63	9833-40	M22x1,5x24LH

7711-KPL
7711-PL



- ER-Spannzangenfutter - Komplett-Set oder Satz für Werkzeuge mit Zylinderschaft
- Collet chucks with ER collets (DIN 6499) - set or small set

Artikel Nr. / Code No.	K MK / K MT	Spannzangen / Collet size	A	Spannbereich / Clamping range	Teilung / Collets in set
		7711-KPL			
800002413	2	ER16	43,5	2-10	8
800002414	2	ER20	47,5	2-13	11
800002415	2	ER32	65,5	2-20	18
800002416	3	ER16	43,5	2-10	8
800002417	3	ER20	45,5	2-13	11
800002418	3	ER25	68	2-16	14
800002419	3	ER32	73,5	2-20	18
800002420	4	ER25	54,5	2-16	14
800002421	4	ER32	84	2-20	18
800002422	5	ER32	65,5	2-20	18
800002423	5	ER40	67,5	2-26	24
		7711-PL			
800002424	3	ER32	73,5	3-20	8
		Spannzangen • Collet Ø 4, 5, 6, 8, 10, 12, 16, 20			
800002425	4	ER32	84	3-20	8
		Spannzangen • Collet Ø 4, 5, 6, 8, 10, 12, 16, 20			
800002426	5	ER32	65,5	3-20	8
		Spannzangen • Collet Ø 4, 5, 6, 8, 10, 12, 16, 20			

6680



- Spannhülsen
- Spring collets for 6610 mandrels

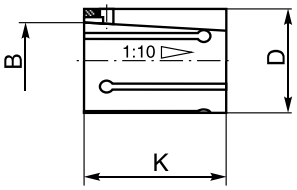

Artikel Nr. / Code No.	D	B	K
800003516	12	9,7	22
800003517	13	9,7	22
800003518	14	9,7	22
800003519	15	11,7	27
800003520	16	11,7	27
800003521	17	11,7	27
800003522	18	11,7	27
800003523	19	14,7	32
800003327	20	14,7	32
800003524	21	14,7	32
800003525	22	14,7	32
800003526	23	17,7	37
800003527	24	17,7	37
800003528	25	17,7	37
800003529	26	17,7	37
800003530	27	17,7	37
800003531	28	21,7	42
800003532	30	21,7	42
800003533	32	21,7	42
800003534	33	25,6	48

Artikel Nr. / Code No.	D	B	K
800003535	34	25,6	48
800003536	35	25,6	48
800003537	36	25,6	48
800003538	38	25,6	48
800003539	40	31,6	54
800003540	42	31,6	54
800003541	44	31,6	54
800003542	45	31,6	54
800003543	46	37,6	60
800003544	48	37,6	60
800003545	50	37,6	60
800003546	52	37,6	60
800003547	55	44,5	70
800003548	58	44,5	70
800003549	60	44,5	70
800003550	63	51,5	80
800003551	65	51,5	80
800003552	68	51,5	80
800003553	70	51,5	80

7720

- **Weldon Spannfläche**
- Weldon type end mill holders DIN 1835-B with tang

7721

- **Weldon Spannfläche**
- Weldon type end mill holders DIN 1835-B with drawbar thread



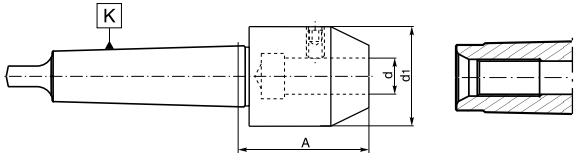

7720

7721

Artikel Nr. Code No. 7720	Artikel Nr. Code No. 7721	K MK K MT	d	d_1	A	
800002427	800002449	2	6	25	50,0	U-4131/0
800002428	800002450	2	8	28	50,0	U-4132/0
800002429	800002685	2	10	35	55,0	U-4133/0
800002430	800002686	2	12	42	68,0	U-4134/0
800002431	800002687	2	16	48	70,0	U-4135/0
800002432	800002688	3	6	25	50,0	U-4131/0
800002433	800002689	3	8	28	50,0	U-4132/0
800002434	800002690	3	10	35	55,0	U-4133/0
800003499	800002691	3	12	42	68,0	U-4134/0
800002435	800002692	3	16	48	76,0	U-4135/0
800002436	800002693	3	20	52	76,0	U-4136/0
800002437	800002694	4	6	25	51,5	U-4131/0
800002438	800002695	4	8	28	51,5	U-4132/0
800002439	800002696	4	10	35	56,5	U-4133/0
800002440	800002697	4	12	42	62,5	U-4134/0
800002441	800002698	4	16	48	62,5	U-4135/0
800002442	800002699	4	20	52	77,5	U-4136/0
800002443	800002700	5	6	25	51,5	U-4131/0
800002444	800002701	5	8	28	51,5	U-4132/0
800002445	800002702	5	10	35	62,5	U-4133/0
800002446	800002703	5	12	42	69,5	U-4134/0
800002447	800002704	5	16	48	69,5	U-4135/0
800002448	800002705	5	20	52	69,5	U-4136/0

Artikel Nr. Code No.	K MK K MT	d	A	l			
800001686	2	16	46	17	U-0620/0	U-1364/0	U-1355/0
800001687	2	16	61	17	U-0620/0	U-1364/0	U-1355/0
800001688	2	22	46	19	U-0621/0	U-1365/0	U-1356/0
800001689	2	22	61	19	U-0621/0	U-1365/0	U-1356/0
800001690	3	16	48	17	U-0620/0	U-1364/0	U-1355/0
800001691	3	16	63	17	U-0620/0	U-1364/0	U-1355/0
800001692	3	22	48	19	U-0621/0	U-1365/0	U-1356/0
800001693	3	22	63	19	U-0621/0	U-1365/0	U-1356/0
800001694	3	27	48	21	U-0622/0	U-1366/0	U-1357/0
800001695	3	27	63	21	U-0622/0	U-1366/0	U-1357/0
800001696	3	32	63	24	U-0623/0	U-1367/0	U-1358/0
800001697	4	16	55	17	U-0620/0	U-1364/0	U-1355/0
800001698	4	16	70	17	U-0620/0	U-1364/0	U-1355/0
800001699	4	22	55	19	U-0621/0	U-1365/0	U-1356/0
800001700	4	22	70	19	U-0621/0	U-1365/0	U-1356/0
800001701	4	27	55	21	U-0622/0	U-1366/0	U-1357/0
800001702	4	27	70	21	U-0622/0	U-1366/0	U-1357/0
800001703	4	32	55	24	U-0623/0	U-1367/0	U-1358/0
800001704	4	32	70	24	U-0623/0	U-1367/0	U-1358/0
800001705	4	40	70	27	U-0624/0	U-1368/0	U-1359/0
800001706	5	16	75	17	U-0620/0	U-1364/0	U-1355/0
800001707	5	22	75	19	U-0621/0	U-1365/0	U-1356/0
800001708	5	27	75	21	U-0622/0	U-1366/0	U-1357/0
800001709	5	32	75	24	U-0623/0	U-1367/0	U-1358/0
800001710	5	40	75	27	U-0624/0	U-1368/0	U-1359/0
800001711	5	50	75	30	U-0625/0	U-1369/0	U-1360/0

7430

- **Kombi-Aufsteckfräs zur Aufnahme von Fräsern mit Längs- und Quernut nach DIN 138**
- Combination shell mill holders

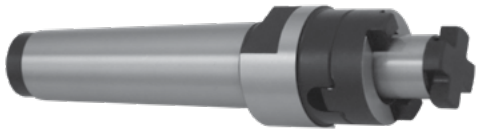

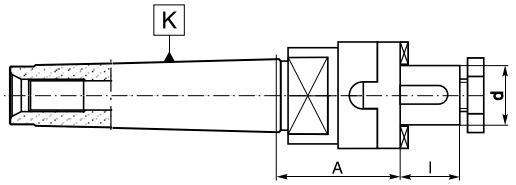

Artikel Nr. Code No.	K MK K MT	d	D	L
800001712	2	5	10	105.0
800001713	2	8	15	125.0
800001714	2	10	20	135.0
800001715	3	13	25	165.0
800001716	3	16	32	180.0
800001717	4	22	40	215.5
800001718	4	27	50	220,5
800001719	4	32	63	225.5
800001720	4	40	80	235.5
800001721	5	50	100	282.0

7450

- **Werkzeugaufnahme für Sägeblätter**
- Milling arbors for disc milling cutters



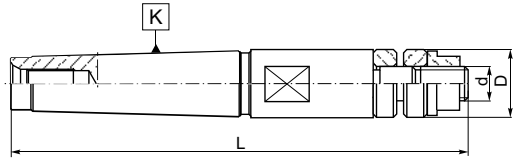

DIN 1835

Standardmerkmale der Werkzeuge:

- **Hergestellt aus Chrom Mangan Stahl**
- **Einsatzgehärtet auf eine Tiefe von 0,7mm**
- **Gehärtet und präzisionsgeschliffen**
- **Oberflächenhärte HRC 58±2**

Standard features of the tools:

- Manufactured with Chrome Manganese steel
- Carburized with depth of case 0,7 mm
- Hardened and precision ground
- Surface hardness HRC 58±2

d h6	l	b_1	b_2	h h_{11}	e
6	36	4,2	-	5,1	18,0
8	36	5,5	-	6,9	18,0
10	40	7,0	-	8,5	20,0
12	45	8,0	-	10,4	22,5
14	45	8,0	-	12,7	22,5
16	48	10,0	-	14,2	24,0
18	48	10,0	-	16,2	24,0
20	50	11,0	-	18,2	25,0
25	56	12,0	17	23,0	32,0
32	60	14,0	19	30,0	35,0

Typ A ▪ Type A

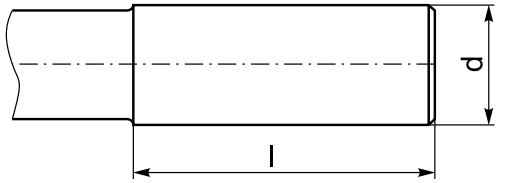

Typ B ▪ Type B

- **Typ B - mit zwei Spannflächen (Weldon)**
- **d = 25 ÷ 32 mm**

- Type B - with two clamping flats (Weldon)
- d = 25 ÷ 32 mm

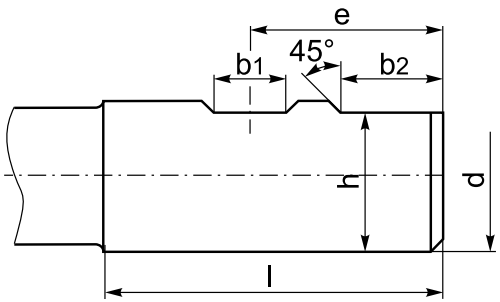

Typ B ▪ Type B

- **Typ B - mit einer Spannfläche (Weldon)**
- **d = 6 ÷ 20 mm**

- Type B - with one clamping flat (Weldon)
- d = 6 ÷ 20 mm

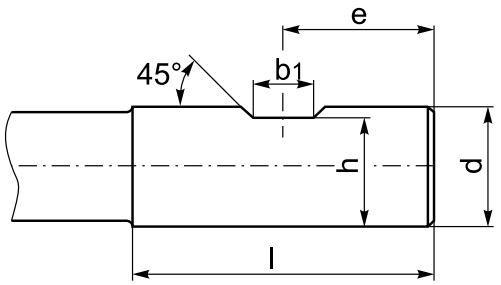

7812

- ER-Spannzangenfutter zur Aufnahme von Werkzeugen mit Zylinderschaft
- Collet chucks for ER collets (DIN 6499)

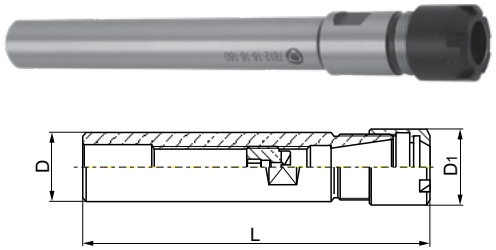

Artikel Nr. / Code No.	D	Spannzangen / Collet size	L	Spannbereich / Clamping range	D_1		
800002706	16	ER16	160	2-10	22	9833-16S	M10x11LH
800002707	20	ER16	100	2-10	22	9833-16S	M12x1,5x14LH
800002708	20	ER16	160	2-10	22	9833-16S	M12x1,5x14LH

7815



- ER-Spannzangenfutter zur Aufnahme von Werkzeugen mit Zylinderschaft
- Collet chucks for ER collets (DIN 6499)

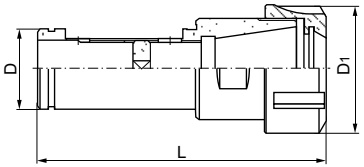

Artikel Nr. / Code No.	D	Spannzangen / Collet size	L	Spannbereich / Clamping range	D_1		
800002717	32	ER32	110	2-20	50	9833-32	M22x1,5x10LH
800002718	40	ER32	117	2-20	50	9833-32	M22x1,5x10LH

7622



- Reduzierhülse für Werkzeuge mit zylindrischem Schaft und Weldon Spannfläche
- Reduction adapters for Weldon type end mills DIN 1835-B

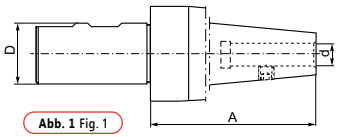

Abb. 1 Fig. 1

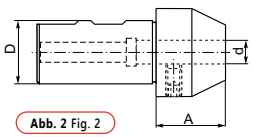

Abb. 2 Fig. 2

Artikel Nr. / Code No.	D	d	A	Abb. / Fig.	
800001982	20	6	30	2	U-4131/0
800001983	20	8	30	2	U-4132/0
800001984	20	10	30	2	U-4133/0
800001985	20	12	35	2	U-4134/0
800001986	32	6	25	2	U-4131/0
800001987	32	8	25	2	U-4132/0
800001988	32	10	30	2	U-4133/0
800001989	32	12	35	2	U-4134/0
800001990	32	14	40	2	U-4134/0
800001991	32	16	40	2	U-4135/0
800001992	32	18	40	2	U-4136/0
800001993	32	20	40	2	U-4136/0
800001994	40	8	175	1	U-7381/0
800001995	40	10	175	1	U-7381/0
800001996	40	12	175	1	U-7381/0
800001997	40	16	175	1	S-2628/0
800001998	40	20	175	1	S-2628/0
800001999	40	25	175	1	S-2628/0
800002000	40	32	180	1	S-2628/0

7812-PL

- ER-Spannzangenfutter - Satz für Werkzeuge mit Zylinderschaft
- Collet chucks for ER collets (DIN 6499) - small set



Artikel Nr. / Code No.	D	Spannzangen / Collet size	L	Spannbereich / Clamping range	Teilung / Collets in set
800002709	16	ER16	160	2-10	8
800002710	20	ER16	100	2-10	8
800002711	20	ER16	160	2-10	8

Artikel Nr. / Code No.	D	A	L
800002757	3	36	55
800002758	3,2	45	65
800002759	3,5	45	65
800002760	4	45	65
800002761	4,5	50	70
800002762	5	50	70
800002763	6	50	70
800002764	7	65	85
800002765	8	65	85
800002766	9	71	95
800002767	10	71	95
800002768	11	87	115
800002769	12	87	115
800002770	13	87	115
800002771	14	87	115
800002772	15	96	130
800002773	16	96	130
800002774	17	96	130
800002775	18	96	130
800002776	19	124	160
800002777	20	124	160
800002778	21	124	160
800002779	22	124	160
800002780	23	130	170
800002781	24	130	170
800002782	25	130	170
800002783	26	130	170
800002784	27	137	185
800002785	28	137	185

Artikel Nr. / Code No.	D	A	L
800002786	30	137	185
800002787	32	170	220
800002788	34	170	220
800002789	35	178	230
800002790	36	178	230
800002791	37	178	230
800002792	38	178	230
800002793	40	187	245
800002794	42	187	245
800002795	44	187	245
800002796	45	199	265
800002797	46	199	265
800002798	48	199	265
800002799	50	199	265
800002800	52	231	305
800002801	54	231	305
800002802	55	231	305
800002803	56	231	305
800002804	58	231	305
800002805	60	231	305
800002806	62	248	330
800002807	63	248	330
800002808	65	248	330
800002809	68	248	330
800002810	70	248	330
800002811	71	266	360
800002812	72	266	360
800002813	75	266	360
800002814	78	266	360

8500



- Dorn mit flacher Ebene
- Lathe mandrels

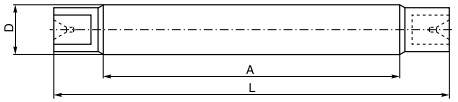

Artikel Nr. / Code No.	D	A	L
800002815	80	266	360
800002816	82	298	400
800002817	85	298	400
800002818	88	298	400
800002819	90	298	400
800002820	92	316	430
800002821	95	316	430
800002822	98	316	430
800002823	100	316	430

DIN 6327

Standardmerkmale der Werkzeuge:

- **Hergestellt aus Chrom Mangan Stahl**
- **Einsatzgehärtet auf eine Tiefe von 0,7mm**
- **Gehärtet und Präzisionsgeschliffen**
- **Oberflächenhärte HRC 58±2**

Standard features of the tools:

- Manufactured with Chrome Manganese steel
- Carburized with depth of case 0,7 mm
- Hardened and precision ground
- Surface hardness HRC 58±2

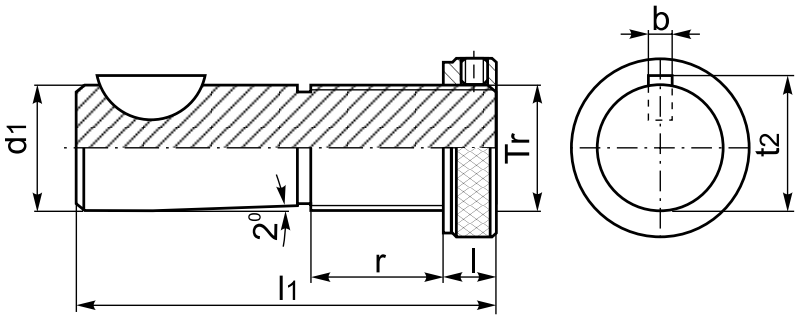

Tr	d_1	l_1	l	r	b	t_2
Tr 16x1,5	16	85	12	28	5	17,1
Tr 20x2	20	88	12	28	5	21,1
Tr 28x2	28	95	12	30	6	29,5
Tr 36x2	36	118	14	36	8	37,5
Tr 48x2	48	144	18	47	10	49,9



7813

- ER-Spannzangenfutter zur Aufnahme von Werkzeugen mit Zylinderschaft
- Collet chucks for ER collets (DIN 6499)

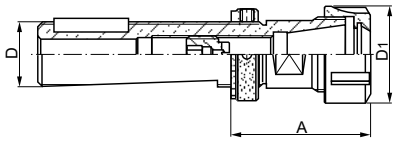

Artikel Nr. / Code No.	D	Spannzangen / Collet size	A	Spannbereich / Clamping range	D_1		
800002712	28	ER25	60	2-16	42	9833-25	M16x1,5x17LH
800002713	28	ER32	70	2-20	50	9833-32	M16x1,5x17LH
800002714	36	ER32	65	2-20	50	9833-32	M18x1,5x19LH
800002715	36	ER40	78	3-26	63	9833-40	M18x1,5x19LH
800002716	48	ER40	82	3-26	63	9833-40	M18x1,5x19LH



7510

- Kombi-Stellhülse für Messerköpfe mit Aufnahme nach DIN 138
- Combination shell mill holders

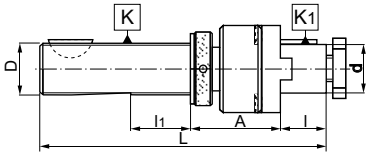

Artikel Nr. / Code No.	K D	K_1 d	L	l_1	A	l			
800001722	20	16	133	20	50	17	U-0620/0	U-1364/0	Z-1276/0
800001723	20	22	138	20	50	19	U-0621/0	U-1365/0	Z-1276/0
800001724	28	16	140	30	50	17	U-0620/0	U-1364/0	Z-1278/0
800001725	28	22	145	30	50	19	U-0621/0	U-1365/0	Z-1278/0
800001726	28	27	155	30	50	21	U-0622/0	U-1366/0	Z-1278/0
800001727	28	32	155	30	50	24	U-0623/0	U-1367/0	Z-1278/0
800001728	36	16	165	36	50	17	U-0620/0	U-1364/0	Z-1279/0
800001729	36	22	170	36	50	19	U-0621/0	U-1365/0	Z-1279/0
800001730	36	27	175	36	50	21	U-0622/0	U-1366/0	Z-1279/0
800001731	36	32	180	36	50	24	U-0623/0	U-1367/0	Z-1279/0
800001732	48	16	190	47	50	17	U-0620/0	U-1364/0	Z-1280/0
800001733	48	22	195	47	50	19	U-0621/0	U-1365/0	Z-1280/0
800001734	48	27	200	47	50	21	U-0622/0	U-1366/0	Z-1280/0
800001735	48	32	205	47	50	24	U-0623/0	U-1367/0	Z-1280/0
800001736	48	40	210	47	50	27	U-0624/0	U-1368/0	Z-1280/0



7520

- Stellhülse für Fräser mit Quernut nach DIN 138
- Shell mill holders

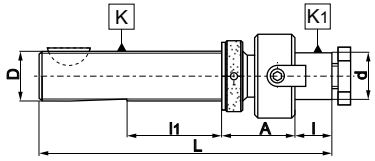

Artikel Nr. / Code No.	K D	K_1 d	L	l_1	A	l		
800001737	28	16	140	30	36	17	U-0620/0	Z-1278/0
800001738	28	22	142	30	36	19	U-0621/0	Z-1278/0
800001739	28	27	144	30	36	21	U-0622/0	Z-1278/0
800001740	28	32	149	30	38	24	U-0623/0	Z-1278/0
800001741	36	16	163	36	38	17	U-0620/0	Z-1279/0
800001742	36	22	165	36	38	19	U-0621/0	Z-1279/0
800001743	36	27	167	36	38	21	U-0622/0	Z-1279/0
800001744	36	32	172	36	40	24	U-0623/0	Z-1279/0
800001745	48	16	189	47	42	17	U-0620/0	Z-1280/0
800001746	48	22	191	47	42	19	U-0621/0	Z-1280/0
800001747	48	27	193	47	42	21	U-0622/0	Z-1280/0
800001748	48	32	198	47	44	24	U-0623/0	Z-1280/0
800001749	48	40	202	47	45	27	U-0624/0	Z-1280/0



1830

- Stellhülse für Werkzeuge mit MK-Schaft
- Adjustable adapters for tools with Morse taper shank

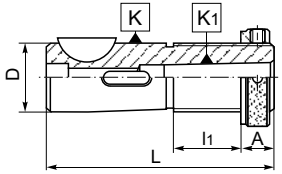

Artikel Nr. / Code No.	K D	K_1 MK	L	l_1	A	
800000485	16	1	85	28	12	Z-1275/0
800000486	20	1	88	28	12	Z-1276/0
800000487	28	1	95	30	12	Z-1278/0
800000488	28	2	95	30	12	Z-1278/0
800000489	36	1	118	36	14	Z-1279/0
800000490	36	2	118	36	14	Z-1279/0
800000491	36	3	118	36	14	Z-1279/0
800000492	48	1	144	47	18	Z-1280/0
800000493	48	2	144	47	18	Z-1280/0
800000494	48	3	144	47	18	Z-1280/0
800000495	48	4	144	47	18	Z-1280/0



1831

- Stellhülse für Werkzeuge mit MK-Schaft
- Adjustable adapters for tools with Morse taper shank

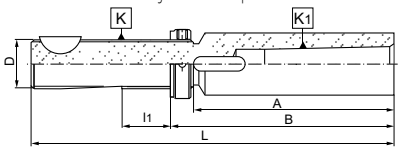

Artikel Nr. / Code No.	K D	K_1 MK	L	A	l_1	B	
800000496	16	1	164	79	28	91	Z-1275/0
800000497	16	2	179	94	28	106	Z-1275/0
800000498	20	2	182	94	28	106	Z-1276/0
800000499	28	3	212	117	30	129	Z-1278/0
800000500	36	4	264	146	36	160	Z-1279/0



1833

- Stellhülse für Werkzeuge mit MK-Schaft
- Adjustable adapters for tools with Morse taper shank

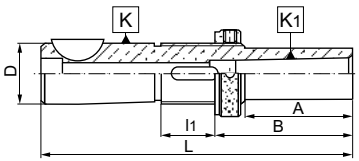

Artikel Nr. / Code No.	K D	K_1 MK	A	L	l_1	B	
800000501	16	1	25	110	28	37	Z-1275/0
800000502	16	1	50	135	28	62	Z-1275/0
800000503	16	1	75	135	28	87	Z-1275/0
800000504	16	1	100	185	28	112	Z-1275/0
800000505	20	1	25	135	28	37	Z-1276/0
800000506	20	1	50	138	28	62	Z-1276/0
800000507	20	1	75	163	28	87	Z-1276/0
800000508	20	1	100	188	28	112	Z-1276/0
800000509	28	1	25	120	30	37	Z-1278/0
800000510	28	1	50	145	30	62	Z-1278/0
800000511	28	1	75	170	30	87	Z-1278/0
800000512	28	1	100	195	30	87	Z-1278/0
800000513	28	2	25	120	30	37	Z-1278/0
800000514	28	2	50	145	30	62	Z-1278/0
800000515	28	2	75	170	30	87	Z-1278/0
800000516	28	2	100	195	30	112	Z-1278/0
800000517	36	2	30	148	36	44	Z-1279/0
800000518	36	2	60	178	36	74	Z-1279/0
800000519	36	2	90	208	36	104	Z-1279/0
800000520	36	2	120	238	36	134	Z-1279/0
800000521	36	3	30	148	36	44	Z-1279/0
800000522	36	3	60	178	36	74	Z-1279/0
800000523	36	3	90	208	36	104	Z-1279/0
800000524	36	3	120	238	36	134	Z-1279/0
800000525	48	3	40	184	47	58	Z-1280/0
800000526	48	3	80	224	47	98	Z-1280/0
800000527	48	3	120	264	47	138	Z-1280/0
800000528	48	3	160	304	47	178	Z-1280/0
800000529	48	4	40	184	47	58	Z-1280/0
800000530	48	4	80	224	47	98	Z-1280/0
800000531	48	4	120	264	47	138	Z-1280/0
800000532	48	4	160	304	47	178	Z-1280/0

5133

- **Schnellspann-Bohrfutter**
- Keyless drill chucks for industrial and CNC use



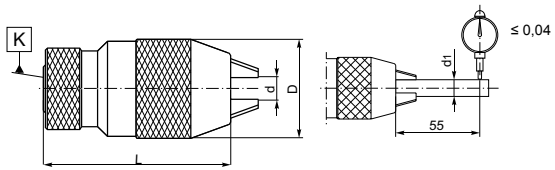

Rundlaufabweichung	Artikel Nr.	Rundlaufabweichung	Artikel Nr.	d max	K	Spannbereich	D	L	d_1
Max. concentr. error	Code No.	Max. concentr. error	Code No.			Clamping range			
Präzision • precision		**Standard** • standard							
0,04	800000693	0,15	800000694	10	B12	0,5-10	43	84	6; 10
0,04	800000699	0,15	800000700	10	J2	0,5-10	43	84	6; 11
0,04	800000701	0,15	800000702	10	J33	0,5-10	43	84	6; 12
0,04	800000695	0,15	800000696	13	B12	1-13	50	95	6; 13
0,04	800000697	0,15	800000698	13	B16	1-13	50	95	6; 14
0,04	800000703	0,15	800000704	13	J2	1-13	50	95	6; 15
0,04	800000705	0,15	800000706	13	J6	1-13	50	95	6; 16
0,04	800000707	0,15	800000708	13	J33	1-13	50	95	6; 17
0,04	800000709	0,15	800000710	16	B16	3-16	58	103	6; 16
0,04	800000711	0,15	800000712	16	B18	3-16	58	109	6; 17
0,04	800000713	0,15	800000714	16	J6	3-16	58	103	6; 18
0,04	800000715	0,15	800000716	16	J3	3-16	58	109	6; 19

5361

- **Kegel für Bohrfutter mit Aufnahme DIN 238**
- Drill chuck mandrels for DIN 238 taper with tang



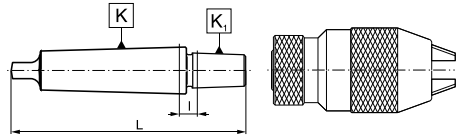

Artikel Nr.	K MK	K_1 DIN	L	l
Code No.				
800000773	1	B10	86,0	6,0
800000774	1	B12	89,0	5,0
800000775	1	B16	99,0	8,0
800000776	1	B18	107,0	8,0
800003435	1	B18V	97,0	8,0
800000777	2	B10	105,0	12,0
800000778	2	B12	106,0	9,0
800000779	2	B16	112,0	8,0
800000780	2	B18	119,0	7,0
800003436	2	B18V	108,5	6,5
800000781	2	B22	130,0	9,5
800000782	3	B10	121,0	9,0
800000783	3	B12	127,0	11,0
800000784	3	B16	134,0	11,0
800000785	3	B18	140,0	9,0

Artikel Nr.	K MK	K_1 DIN	L	l
Code No.				
800003437	3	B18V	132,0	11,0
800000786	3	B22	147,0	17,5
800000787	3	B24	157,0	17,5
800000788	4	B12	152,5	13,0
800000789	4	B16	158,0	11,5
800000790	4	B18	166,5	12,0
800003438	4	B18V	159,0	14,5
800000791	4	B22	176,0	13,0
800000792	4	B24	186,0	13,0
800000793	5	B12	186,5	15,0
800000794	5	B16	193,0	14,5
800000795	5	B18	200,5	14,0
800003439	5	B18V	191,0	14,5
800000796	5	B22	208,5	13,5
800000797	5	B24	221,0	16,0

5134

- **Schnellspann-Bohrfutter**
- Keyless drill chucks for industrial use



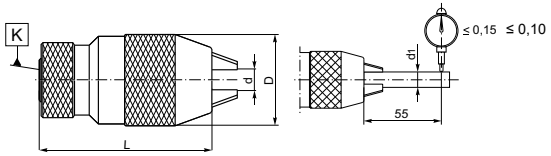

Artikel Nr.	d max	K	Spannbereich	D	L	d_1
Code No.			Clamping range			
800000720	10	B12	0,5-10	40	85,5	6; 10
800000721	10	B16	0,5-10	40	85,5	6; 10
800000722	10	½"-20	0,5-10	40	94,5	6; 10
800000723	13	B12	1-13	43	84,5	6; 13
800000724	13	B16	1-13	43	84,5	6; 13
800000725	13	3/8"-24	1-13	43	93,5	6; 13
800000726	13	1/2"-20	1-13	43	93,5	6; 13
800000727	16	B16	3-16	50	94,5	6; 16
800000728	16	B18	3-16	50	100,5	6; 16
800000729	16	1/2"20	3-16	50	103,5	6; 16
800000730	16	5/8"-16	3-16	50	103,5	6; 16

5362

- **Kegel für Bohrfutter mit Jacobs Aufnahme**
- Drill chuck mandrels for Jacobs taper with tang



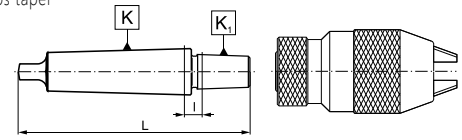

Artikel Nr.	K MK	K_1 Jacobs	L	l
Code No.	K MT			
800000798	1	J0	80,5	7,4
800000799	1	J1	83,8	5,1
800000800	1	J2	90,5	6,3
800000801	1	J3	100,5	7,5
800000802	1	J33	95,0	7,6
800000803	1	J6	95,0	7,6
800000804	2	J0	95,5	9,5
800000805	2	J1	102,5	9,8
800000806	2	J2	106,0	8,8
800000807	2	J3	112,5	6,5
800000808	2	J33	107,0	6,6
800000809	2	J4	128,5	11,4
800000810	2	J6	107,0	6,6
800000817	3	J1	120,5	9,8
800000811	3	J2	127,0	10,8
800000812	3	J3	131,5	6,5

Artikel Nr.	K MK	K_1 Jacobs	L	l
Code No.	K MT			
800000813	3	J33	126,0	6,6
800000814	3	J4	146,0	10,0
800000815	3	J5	153,0	11,4
800000816	3	J6	129,0	9,6
800000818	4	J2	151,5	11,8
800000819	4	J3	160,5	12,0
800000820	4	J33	155,0	12,0
800000821	4	J4	170,0	10,4
800000822	4	J5	175,5	10,4
800000823	4	J6	155,0	12,0
800000824	5	J3	193,5	12,5
800000825	5	J33	189,5	14,6
800000826	5	J4	203,5	11,4
800000827	5	J5	209,5	12,4
800000828	5	J6	187,0	12,1

5363

- **Kegel für Bohrfutter mit Aufnahme DIN 238**
- Drill chuck mandrels for DIN 238 taper with drawbar thread



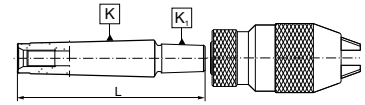

Artikel Nr.	K MK	K_1 DIN	L
Code No.	K MT		
800000829	2	B12	95
800000830	2	B16	101
800000831	3	B16	121
800000832	4	B16	143



5370-B

- **Bohrfutteraufnahme für Bohrfutter mit Schaft DIN 238**
- DIN 2080 drill chuck adapters for DIN 238 taper

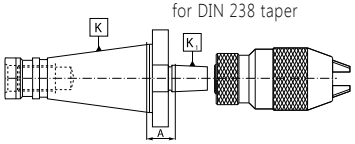

Artikel Nr. / Code No.	K 7:24	K_1 DIN	A
800000849	30	B10	15
800000850	30	B12	15
800000851	30	B16	15
800000852	30	B18	15
800000853	30	B22	15
800000854	40	B12	17
800000855	40	B12	90
800000856	40	B16	17
800000857	40	B16	90
800000858	40	B18	17
800000859	40	B18	90
800000860	40	B22	17
800000861	40	B24	17
800000862	50	B16	20
800000863	50	B16	90
800000864	50	B18	20
800000865	50	B18	90
800000866	50	B22	20
800000867	50	B24	20



5373-B

- **Bohrfutteraufnahme für Bohrfutter mit Schaft DIN 238**
- MAS-BT drill chuck adapters for DIN 238 taper

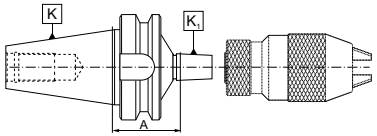

Artikel Nr. / Code No.	K 7:24	K_1 DIN	A
800000868	30	B12	30
800000869	30	B16	30
800000870	40	B12	40
800000871	40	B12	90
800000872	40	B16	42
800000873	40	B16	90
800000874	40	B18	42
800000875	40	B18	90
800000876	50	B16	45
800000877	50	B16	90
800000878	50	B18	45
800000879	50	B18	90



5374-B

- **Bohrfutteraufnahme für Bohrfutter mit Schaft DIN 238**
- DIN 69871 drill chuck adapters for DIN 238 taper

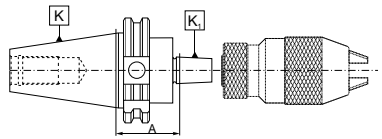

Artikel Nr. / Code No.	K 7:24	K_1 DIN	A
800000880	30	B12	25
800000881	30	B16	25
800000882	40	B12	40
800000883	40	B12	90
800000884	40	B16	40
800000885	40	B16	90
800000886	40	B18	40
800000887	40	B18	90
800000888	50	B16	40
800000889	50	B16	90
800000890	50	B18	40
800000891	50	B18	90



5370-J

- **Bohrfutteraufnahme für Bohrfutter mit Jacobs Schaft**
- DIN 2080 drill chuck adapters for Jacobs taper

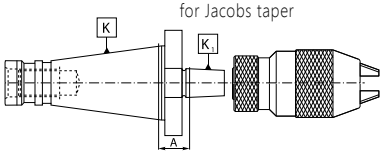

Artikel Nr. / Code No.	K 7:24	K_1 Jacobs	A
800003406	30	J0	12
800003407	30	J1	12
800003408	30	J2	12
800003409	30	J3	12
800003410	30	J33	12
800003411	30	J6	12
800003412	40	J2	14
800003414	40	J3	14
800003413	40	J33	14
800003415	40	J6	14
800003416	50	J3	18
800003417	50	J33	18
800003418	50	J4	18
800003419	50	J5	18
800003420	50	J6	18



5373-J

- **Bohrfutteraufnahme für Bohrfutter mit Jacobs Schaft**
- MAS-BT drill chuck adapters for Jacobs taper

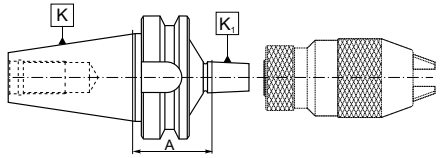

Artikel Nr. / Code No.	K 7:24	K_1 Jacobs	A
800003391	30	J6	30
800003392	40	J33	42
800003393	40	J6	42
800003394	50	J33	45
800003395	50	J6	45



5374-J

- **Bohrfutteraufnahme für Bohrfutter mit Jacobs Schaft**
- DIN69871 drill chuck adapters for Jacobs taper

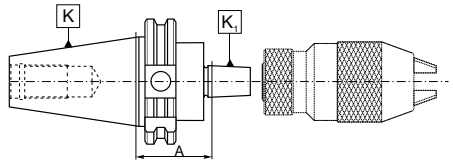

Artikel Nr. / Code No.	K 7:24	K_1 Jacobs	A
800003387	40	J33	40
800003388	40	J6	40
800003389	50	J33	40
800003390	50	J6	40

5348

- **Kegeldorne für Bohrfutter mit Zylinderschaft nach DIN 238**
- Cylindrical drill chuck adapters for DIN 238 taper



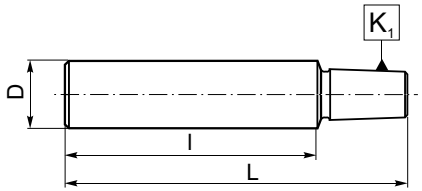

Artikel Nr. / Code No.	D	l	K_1 DIN	L
800000756	8	35	B10	55.5
800000757	10	48	B12	72.5
800000758	10	50	B10	69.5
800000759	10	50	B12	74.5
800000760	10	50	B16	83.5
800000761	12	50	B16	83.5
800000762	12	60	B16	93.5
800000763	16	50	B16	81.0
800000764	16	70	B16	101.0
800000765	16	70	B18	110.0
800000766	20	30	B16	63.0
800000767	20	60	B12	87.0
800000768	20	60	B16	93.0
800000769	20	60	B18	100.0
800000770	25	75	B16	109.0
800000771	30	70	B16	106.0
800000772	30	70	B18	112.0

5365

- **Stellhülse für Werkzeuge mit Bohrfutteraufnahme DIN 238**
- Adjustable drill chuck adapter for DIN 238 taper



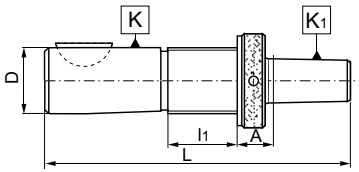

Artikel Nr. / Code No.	K D	K_1 DIN	L	l_1	A	
800000833	20	B12	110	28	4.5	Z-1276/0
800000834	20	B16	117	28	5,0	Z-1276/0
800000835	28	B12	118	30	4.5	Z-1278/0
800000836	28	B16	124	30	5,0	Z-1278/0
800000837	28	B18	132	30	5,0	Z-1278/0
800000838	36	B16	147	36	5,0	Z-1279/0
800000839	36	B18	155	36	5,0	Z-1279/0
800000840	36	B22	163	36	4.5	Z-1279/0
800000841	48	B16	173	47	5,0	Z-1280/0
800000842	48	B18	181	47	5,0	Z-1280/0
800000843	48	B22	189	47	4.5	Z-1280/0

5370 QC

- **Bohrfutteraufnahme für Bohrfutter mit Jacobs Schaft - Schnellwechselsystem**
- DIN 2080 drill chuck adapters for DIN 238 or Jacobs tapers - quick change version



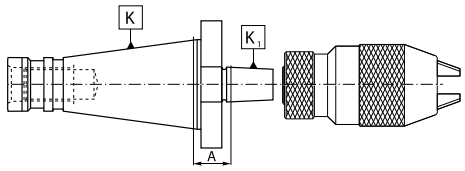

Artikel Nr. / Code No.	K 7:24	K_1 Jacobs	A
800003421	30	J33	21
800003423	30	J6	21
800003422	40	J33	23
800003424	40	J6	23

5390-B

- **Bohrfutteraufnahme DIN69893-A (HSK) für Bohrfutter mit Schaft DIN 238**
- DIN69893-A (HSK) drill chuck adapters for DIN 238 taper



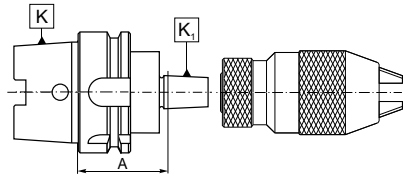

Artikel Nr. / Code No.	K HSK-A	K_1 DIN	A
800000892	63	B12	45
800000893	63	B16	45
800000894	63	B18	45

5390-J

- **Bohrfutteraufnahme DIN69893-A (HSK) für Bohrfutter mit Jacobs Schaft**
- DIN69893-A (HSK) drill chuck adapters for Jacobs taper



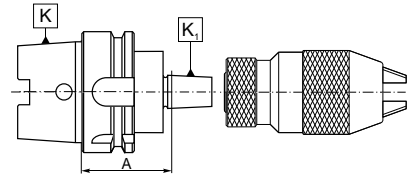

Artikel Nr. / Code No.	K HSK-A	K_1 Jacobs	A
800000895	63	J1	45
800000896	63	J2	45
800000897	63	J3	45
800000898	63	J33	45
800000899	63	J4	45
800000900	63	J5	45



1751

- **Reduzierhülse für MK-Werkzeuge**
- Reduction sleeves for Morse tapers

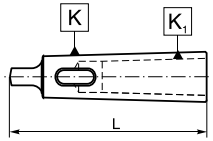

* Komplett gehärtet, innen und außen geschliffen
* completely hardened, grounded internally and externally

Artikel Nr. / Code No.	K MK / K MT	K_1 MK / K_1 MT	L
800000292	1	0	85
800000293	2	1	92
800000294	3	1	99
800000295	3	2	112
800000296	4	1	124
800000297	4	2	124
800000298	4	3	140
800000299	5	1	156
800000300	5	2	156
800000301	5	3	156
800000302	5	4	174
800000303	6	2	218
800000304	6	3	218
800000305	6	4	218
800000306	6	5	218



1752

- **Reduzierhülse für MK-Werkzeuge**
- Reduction sleeves for Morse tapers

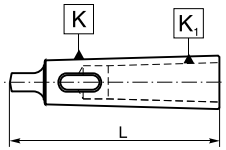

* Führungsfläche gehärtet, innen und außen geschliffen
* only tang is hardened, grounded internally and externally

Artikel Nr. / Code No.	K MK / K MT	K_1 MK / K_1 MT	L
800000308	2	1	92
800000309	3	1	99
800000310	3	2	112
800000311	4	1	124
800000312	4	2	124
800000313	4	3	140
800000314	5	1	156
800000315	5	2	156
800000316	5	3	156
800000317	5	4	174
800000318	6	2	218
800000319	6	3	218
800000320	6	4	218
800000321	6	5	218



1754

- **Reduzierhülse für MK-Werkzeuge**
- Reduction sleeves for Morse tapers with draw off nut

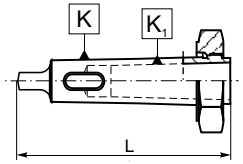

Artikel Nr. / Code No.	K MK / K MT	K_1 MK / K_1 MT	L	
800000322	2	1	92,0	S-0776/0
800000323	3	1	119,0	S-0778/0
800000324	3	2	119,0	S-0778/0
800000325	4	1	146,5	S-0778/0
800000326	4	2	146,5	S-0778/0
800000327	4	3	146,5	S-0778/0
800000328	5	2	178,0	S-0782/0
800000329	5	3	178,0	S-0782/0
800000330	5	4	178,0	S-0782/0
800000331	6	3	245,0	S-0784/0
800000332	6	4	245,0	S-0784/0
800000333	6	5	245,0	S-0784/0



1770

- **Reduzierhülse für Werkzeuge mit MK-Schaft**
- Spindle sleeves for tools with Morse taper shank

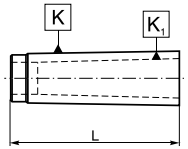

Artikel Nr. / Code No.	K MK / K MT	K_1 MK / K_1 MT	L
800000450	2	1	50
800000451	3	1	55
800000452	3	2	65
800000453	4	2	70
800000454	4	3	75
800000455	5	2	80
800000456	5	3	90
800000457	5	4	100
800000458	6	3	110
800000459	6	4	120
800000460	6	5	130
Artikel Nr. / Code No.	**K Metrisch / K Metric**	**K_1 MK / K_1 MT**	**L**
800000461	80	5	135
800000462	80	6	170
800003999	100	5	180
800000463	100	6	180



1774

- **Reduzierhülse für MK-Werkzeuge**
- Spindle sleeves with draw off nut for Morse taper tools with drawbar thread

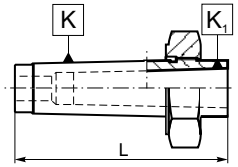

Artikel Nr. / Code No.	K MK / K MT	K_1 MK / K_1 MT	L
800000464	3	2	80
800000465	4	2	86
800000466	4	3	91
800000467	5	2	102
800000468	5	3	112
800000469	5	4	122
800000470	6	3	137
800000471	6	4	147
800000472	6	5	157



1775

- **Spindelhülse für Werkzeuge mit MK-Schaft**
- Spindle sleeves with draw off nut for Morse taper tools with tang

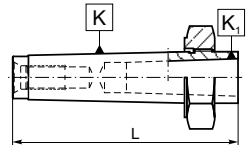

Artikel Nr. / Code No.	K MK / K MT	K_1 MK / K_1 MT	L	
800000473	2	1	100,0	S-0776/0
800000474	3	1	112,0	S-0778/0
800000475	3	2	125,0	S-0778/0
800000476	4	1	135,5	S-0778/0
800000477	4	2	147,0	S-0778/0
800000478	4	3	165,0	S-0778/0
800000479	5	2	160,0	S-0782/0
800000480	5	3	167,0	S-0782/0
800000481	5	4	171,5	S-0782/0
800000482	6	3	217,0	S-0784/0
800000483	6	4	217,0	S-0784/0
800000484	6	5	217,0	S-0784/0

1226

- **VDI Reduzierhülse**
- VDI reduction sleeve



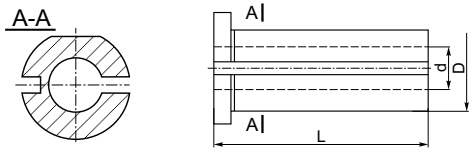

Artikel Nr. / Code No.	D	d	L
800000010	20	8	50
800000016	20	10	50
800000018	20	12	50
800000011	20	8	60
800000017	20	10	60
800000019	20	12	60
800000012	25	8	50
800000020	25	10	50
800000022	25	12	50
800000025	25	16	50
800000015	25	8	60
800000021	25	10	60
800000023	25	12	60
800000026	25	16	60
800000024	25	12	75
800000027	25	16	75
800000037	32	8	60
800000028	32	10	60
800000029	32	12	60
800000031	32	16	60
800000033	32	20	60
800000035	32	25	60
800000030	32	12	75
800000032	32	16	75
800000034	32	20	75
800000036	32	25	75
800000038	40	10	75
800000039	40	12	75
800000040	40	16	75
800000041	40	20	75
800000042	40	25	75
800000043	40	32	75
800000044	40	8	75
800000045	50	12	75
800000046	50	16	75
800000047	50	20	75
800000048	50	25	75
800000049	50	32	75
800000050	50	40	75

1247

- **VDI Reduzierhülse**
- VDI reduction sleeve

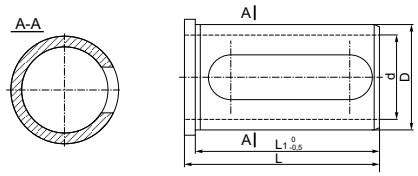

Artikel Nr. / Code No.	D	d	L	L1
800003725	32	10	64	60
800003726	32	12	64	60
800003727	32	16	64	60
800003728	32	20	64	60
800003729	32	25	64	60
800003730	40	10	74	70
800003731	40	12	74	70
800003732	40	16	74	70
800003733	40	20	74	70
800003734	40	25	74	70
800003735	40	32	74	70

1249

- **VDI Reduzierhülse**
- VDI reduction sleeve



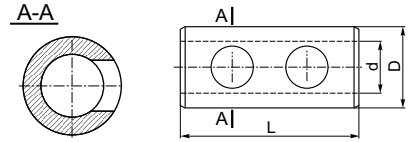

Artikel Nr. / Code No.	D	d	L
800000055	20	8	48
800000056	20	10	48
800000057	20	12	48
800000058	20	16	48
800000059	25	5	55
800000060	25	8	55
800000061	25	10	55
800000062	25	12	55
800000063	25	16	55
800000064	25	18	55
800000065	25	20	55

1248

- **VDI Reduzierhülse**
- VDI reduction sleeve



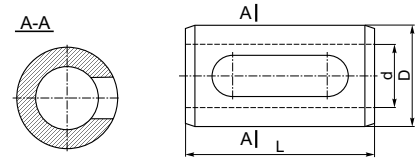

Artikel Nr. / Code No.	D	d	L
800000051	32	12	60
800000052	32	16	60
800000053	32	20	60
800000054	32	25	60

1875

- **Adapter für Werkzeuge mit MK-Schaft**
- Cylindrical reduction sleeve for Morse taper tools



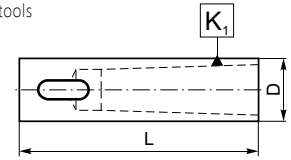

Artikel Nr. / Code No.	D	K_1 MK / K_1 MT	L
800003500	20	1	75
800000533	25	1	75
800000545	25	1	89
800000534	25	2	75
800000546	25	2	100
800000547	32	1	89
800003501	32	1	100
800000535	32	2	100
800000536	32	3	100
800000540	32	3	120
800000548	40	1	89
800003502	40	1	100
800000537	40	2	100
800000538	40	3	100
800000541	40	3	120
800000539	40	4	120
800000542	40	4	152
800000549	50	2	100
800000543	50	3	120
800000544	50	4	152



1761

- Adapterhülsen für Werkzeuge mit MK-Schaft
- Extension sleeves for Morse tapers

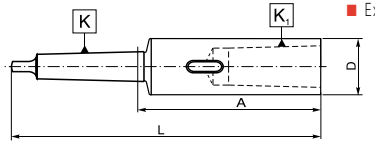

* Komplett gehärtet, innen und außen geschliffen
* completely hardened, grounded internally and externally

Artikel Nr. / Code No.	K MK / K MT	K1 MK / K1 MT	L	A	D
800000334	1	1	145	83,0	20
800000335	1	2	160	98,0	30
800000336	1	3	183	121,0	36
800000337	2	1	160	85,0	20
800000338	2	2	175	100,0	30
800000339	2	3	196	121,0	36
800000340	2	4	221	146,0	48
800000341	3	1	175	81,0	20
800000342	3	2	194	100,0	30
800000343	3	3	215	121,0	36
800000344	3	4	240	146,0	48
800000345	3	5	275	181,0	63
800000346	4	1	200	82,5	20
800000347	4	2	215	97,5	30
800000348	4	3	240	122,5	36

Artikel Nr. / Code No.	K MK / K MT	K1 MK / K1 MT	L	A	D
800000349	4	4	265	147,5	48
800000350	4	5	300	182,5	63
800000351	4	6	361	243,5	82
800000352	5	1	232	82,5	20
800000353	5	2	247	97,5	30
800000354	5	3	268	118,5	36
800000355	5	4	300	150,5	48
800000356	5	5	335	185,5	63
800000357	5	6	396	246,5	82
800000358	6	1	294	84,0	20
800000359	6	2	309	99,0	30
800000360	6	3	330	120,0	36
800000361	6	4	355	145,0	48
800000362	6	5	390	180,0	63
800000363	6	6	451	241,0	82



1762

- Adapterhülsen für Werkzeuge mit MK-Schaft
- Extension sleeves for Morse tapers

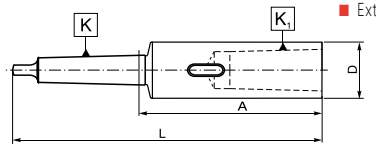

* Führungsfläche gehärtet, innen und außen geschliffen
* only tang is hardened, grounded internally and externally

Artikel Nr. / Code No.	K MK / K MT	K1 MK / K1 MT	L	A	D
800000364	1	1	145	83,0	20
800000365	1	2	160	98,0	30
800000366	1	3	183	121,0	36
800000367	2	1	160	85,0	20
800000368	2	2	175	100,0	30
800000369	2	3	196	121,0	36
800000370	2	4	221	146,0	48
800000371	3	1	175	81,0	20
800000372	3	2	194	100,0	30
800000373	3	3	215	121,0	36
800000374	3	4	240	146,0	48
800000375	3	5	275	181,0	63
800000376	4	1	200	82,5	20
800000377	4	2	215	97,5	30
800000378	4	3	240	122,5	36

Artikel Nr. / Code No.	K MK / K MT	K1 MK / K1 MT	L	A	D
800000379	4	4	265	147,5	48
800000380	4	5	300	182,5	63
800000381	4	6	361	243,5	82
800000382	5	1	232	82,5	20
800000383	5	2	247	97,5	30
800000384	5	3	268	118,5	36
800000385	5	4	300	150,5	48
800000386	5	5	335	185,5	63
800000387	5	6	396	246,5	82
800000388	6	1	294	84,0	20
800000389	6	2	309	99,0	30
800000390	6	3	330	120,0	36
800000391	6	4	355	145,0	48
800000392	6	5	390	180,0	63
800000393	6	6	451	241,0	82



1764

- Verlängerungshülsen für Werkzeuge mit MK-Schaft
- Elongating sleeves for Morse tapers

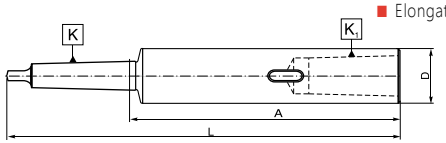

* Komplett gehärtet, innen und außen geschliffen
* completely hardeneded ground internally and externally

Artikel Nr. / Code No.	K MK / K MT	K1 MK / K1 MT	L	A	D
800000394	1	1	200	138,0	20
800000395	1	1	250	188,0	20
800000396	1	1	300	238,0	20
800000397	1	1	350	288,0	20
800000398	1	1	400	338,0	20
800000399	1	1	450	388,0	20
800000400	1	1	500	438,0	20
800000401	2	2	200	125,0	25
800000402	2	2	250	175,0	25
800000403	2	2	300	225,0	25
800000404	2	2	350	275,0	25
800000405	2	2	400	325,0	25
800000406	2	2	450	375,0	25
800000407	2	2	500	425,0	25

Artikel Nr. / Code No.	K MK / K MT	K1 MK / K1 MT	L	A	D
800000408	2	2	600	525,0	25
800000409	3	3	250	156,0	32
800000410	3	3	300	206,0	32
800000411	3	3	350	256,0	32
800000412	3	3	400	306,0	32
800000413	3	3	450	356,0	32
800000414	3	3	500	406,0	32
800000415	3	3	600	506,0	32
800000416	4	4	300	182,5	40
800000417	4	4	350	232,5	40
800000418	4	4	400	282,5	40
800000419	4	4	450	332,5	40
800000420	4	4	500	382,5	40
800000421	4	4	600	482,5	40



1765

- Verlängerungshülsen für Werkzeuge mit MK-Schaft
- Elongating sleeves for Morse tapers

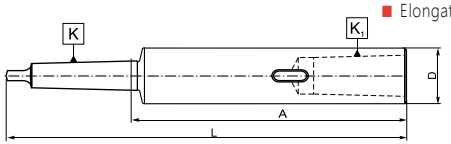

* Führungsfläche gehärtet, innen und außen geschliffen
* only tang is hardened, grounded internally and externally

Artikel Nr. / Code No.	K MK / K MT	K1 MK / K1 MT	L	A	D
800000422	1	1	200	138,0	20
800000423	1	1	250	188,0	20
800000424	1	1	300	238,0	20
800000425	1	1	350	288,0	20
800000426	1	1	400	338,0	20
800000427	1	1	450	388,0	20
800000428	1	1	500	438,0	20
800000429	2	2	200	125,0	25
800000430	2	2	250	175,0	25
800000431	2	2	300	225,0	25
800000432	2	2	350	275,0	25
800000433	2	2	400	325,0	25
800000434	2	2	450	375,0	25
800000435	2	2	500	425,0	25

Artikel Nr. / Code No.	K MK / K MT	K1 MK / K1 MT	L	A	D
800000436	2	2	600	525,0	25
800000437	3	3	250	156,0	32
800000438	3	3	300	206,0	32
800000439	3	3	350	256,0	32
800000440	3	3	400	306,0	32
800000441	3	3	450	356,0	32
800000442	3	3	500	406,0	32
800000443	3	3	600	506,0	32
800000444	4	4	300	182,5	40
800000445	4	4	350	232,5	40
800000446	4	4	400	282,5	40
800000447	4	4	450	332,5	40
800000448	4	4	500	382,5	40
800000449	4	4	600	482,5	40

7618

- Spannzange ER (DIN 6499) für Werkzeuge mit Zylinderschaft
- ER collets (DIN 6499)

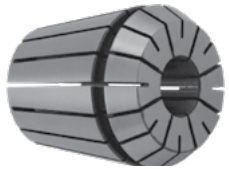

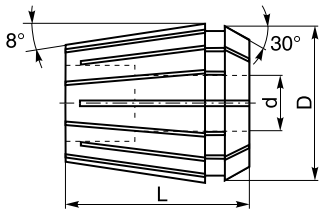

Artikel Nr.	Spannzangen	Spannbereich (d)	D	L
Code No.	Collet	Clamping range (d)		
800001829	ER16	3-2,5	17	27,5
800006967	ER16	3,5-3	17	27,5
800001830	ER16	4-3,5	17	27,5
800006968	ER16	4,5-4	17	27,5
800001831	ER16	5-4,5	17	27,5
800006969	ER16	5,5-5	17	27,5
800001832	ER16	6-5,5	17	27,5
800001833	ER16	7-6	17	27,5
800001834	ER16	8-7	17	27,5
800001835	ER16	9-8	17	27,5
800001836	ER16	10-9	17	27,5
800001837	ER20	3-2,5	21	31,5
800006970	ER20	3,5-3	21	31,5
800001838	ER20	4-3,5	21	31,5
800006971	ER20	4,5-4	21	31,5
800001839	ER20	5-4,5	21	31,5
800006972	ER20	5,5-5	21	31,5
800001840	ER20	6-5,5	21	31,5
800001841	ER20	7-6	21	31,5
800001842	ER20	8-7	21	31,5
800001843	ER20	9-8	21	31,5
800001844	ER20	10-9	21	31,5
800001845	ER20	11-10	21	31,5
800001846	ER20	12-11	21	31,5
800001847	ER20	13-12	21	31,5
800001849	ER25	3-2,5	26	34
800006973	ER25	3,5-3	26	34
800001850	ER25	4-3,5	26	34
800006974	ER25	4,5-4	26	34
800001851	ER25	5-4,5	26	34

Artikel Nr.	Spannzangen	Spannbereich (d)	D	L
Code No.	Collet	Clamping range (d)		
800006975	ER25	5,5-5	26	34
800001852	ER25	6-5,5	26	34
800001853	ER25	7-6	26	34,0
800001854	ER25	8-7	26	34,0
800001855	ER25	9-8	26	34,0
800001856	ER25	10-9	26	34,0
800001857	ER25	11-10	26	34,0
800001858	ER25	12-11	26	34,0
800001859	ER25	13-12	26	34,0
800001860	ER25	14-13	26	34,0
800001861	ER25	15-14	26	34,0
800001862	ER25	16-15	26	34,0
800001863	ER32	3-2,5	33	40
800006976	ER32	3,5-3	33	40
800001864	ER32	4-3,5	33	40
800006977	ER32	4,5-4	33	40
800001865	ER32	5-4,5	33	40
800006978	ER32	5,5-5	33	40
800001866	ER32	6-5,5	33	40
800001867	ER32	7-6	33	40,0
800001868	ER32	8-7	33	40,0
800001869	ER32	9-8	33	40,0
800001870	ER32	10-9	33	40,0
800001871	ER32	11-10	33	40,0
800001872	ER32	12-11	33	40,0
800001873	ER32	13-12	33	40,0
800001874	ER32	14-13	33	40,0
800001875	ER32	15-14	33	40,0
800001876	ER32	16-15	33	40,0
800001877	ER32	17-16	33	40,0
800001878	ER32	18-17	33	40,0
800001879	ER32	19-18	33	40,0
800001880	ER32	20-19	33	40,0
800001881	ER40	3-2,5	41	46
800006979	ER40	3,5-3	41	46
800001882	ER40	4-3,5	41	46
800006980	ER40	4,5-4	41	46
800001883	ER40	5-4,5	41	46
800006981	ER40	5,5-5	41	46
800001884	ER40	6-5,5	41	46
800001885	ER40	7-6	41	46,0
800001886	ER40	8-7	41	46,0
800001887	ER40	9-8	41	46,0
800001888	ER40	10-9	41	46,0
800001889	ER40	11-10	41	46,0
800001890	ER40	12-11	41	46,0
800001891	ER40	13-12	41	46,0
800001892	ER40	14-13	41	46,0
800001893	ER40	15-14	41	46,0
800001894	ER40	16-15	41	46,0
800001895	ER40	17-16	41	46,0
800001896	ER40	18-17	41	46,0
800001897	ER40	19-18	41	46,0
800001898	ER40	20-19	41	46,0
800001899	ER40	21-20	41	46,0
800001900	ER40	22-21	41	46,0
800001901	ER40	23-22	41	46,0
800001902	ER40	24-23	41	46,0
800001903	ER40	25-24	41	46,0
800001904	ER40	26-25	41	46,0

7618-KPL

- ER-Spannzangen - Komplett-Set (DIN 6499)
- ER collets - set (DIN 6499)



Artikel Nr.	Spannzangen	Spannbereich	Teilung
Code No.	Collet	Clamping range	Full set pcs.
800001905	ER16	2-10	8
800001906	ER20	2-13	11
800001907	ER25	2-16	14
800001908	ER32	2-20	18
800001909	ER40	2-26	24

SPANNEN VON WERKZEUGEN IN SPANNZANGEN

CLAMPING OF TOOLS IN COLLET HOLDERS

- Führen Sie die Spannzange in die Mutter des Futters durch leichtes Drücken und Pressen ein
- Es ist auf einen bündigen Sitz der Spannzange in der Spannmutter zu achten
- Drehen Sie die Spannmutter inkl. Spannzange auf das Futter
- Führen Sie das Werkzeug in die Spannzangenöffnung ein und ziehen Sie die Spannmutter mit Hilfe eines Schlüssels an
- Zum Entfernen der Spannzange drücken Sie die Spannzange aus der Nut der Mutter

- To use, first insert the collet into the chuck nut by squeezing the collet and pressing
- Place the sleeve into the chuck nut's collar ring until fully seated
- Then load the collet into the chuck
- Put the tool into the collet's hole and clamp the nut by the wrench
- For collet removal simply squeeze the collet while pulling it from chuck nut at the angle

7600-KPL
7600-PL
7600-S PL

- Spannzange ER - Komplett- Set oder Satz (ohne Aufnahme) für SA, BT, DIN
- ER collets (DIN 6499) – set or small set



Artikel Nr.	Grösse	7:24	Spannzangen pro Satz	Teilung	Spannbereich	Max. Größe des Werkzeughalters
Code No.	Size		Collets included in set	Collets in set	Clamping range	Max. toolholder size
800003707	30-16-8-80KPL	30	16-3, 4, 5, 6, 7, 8, 9, 10	8	2-10	80
800003708	30/40-32-8-80PL	30, 40	32-6, 8, 10, 12, 14, 16, 18, 20	8	5-20	80
800003709	30/40-32-8-80PL	30, 40	32-4, 5, 6, 8, 10, 12, 16, 20	8	3-20	80
800003710	30/40-32-18-80KPL	30, 40	32-3, 4, 5, 6, 7, 8, 9, 10, 11, 12, 13, 14, 15, 16, 17, 18, 19, 20	18	2-20	80
800003711	40-16-8-150S	40	16-3, 4, 5, 6, 7, 8, 9, 10	8	2-10	150
800003712	40-25-14-60KPL	40	25-3, 4, 5, 6, 7, 8, 9, 10, 11, 12, 13, 14, 15, 16	14	2-16	60
800003713	40-32-10-70PL	40	32-3, 4, 6, 8, 10, 12, 14, 16, 18, 20	10	2-20	70
800003714	40-32-18-80-130KPL	40	32-3, 4, 5, 6, 7, 8, 9, 10, 11, 12, 13, 14, 15, 16, 17, 18, 19, 20	18	2-20	80-130
800003715	40-40-24-80KPL	40	40-3, 4, 5, 6, 7, 8, 9, 10, 11, 12, 13, 14, 15, 16, 17, 18, 19, 20, 21, 22, 23, 24, 25, 26	24	2-26	80
800003716	50-16-8-150S PL	50	16-3, 4, 5, 6, 7, 8, 9, 10	8	2-10	150
800006825	50-32-8-70PL	50	32-4, 5, 6, 8,10, 12,16, 20	8	3-20	70
800003717	50-32-18-130KPL	50	32-3, 4, 5, 6, 7, 8, 9, 10, 11, 12, 13, 14, 15, 16, 17, 18, 19, 20	18	2-20	130
800003718	50-40-24-130KPL	50	40-3, 4, 5, 6, 7, 8, 9, 10, 11, 12, 13, 14, 15, 16, 17, 18, 19, 20, 21, 22, 23, 24, 25, 26	24	2-26	130

KPL - Komplett-Set mit Freifläche für Werkzeughalter • set with empty space for toolholder
PL - Satz mit Freifläche für Werkzeughalter • small set with empty space for toolholder
S PL - Satz mit Freifläche für schmalen Werkzeughalter • small set with empty space for slim design toolholder



3000

- Spannzange 5C (385E)
- 5C (385E) collets

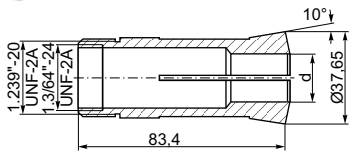

Artikel Nr. / Code No.	Grösse / Size	d
800000604	5C-3	3
800000605	5C-3,5	3,5
800000606	5C-4	4
800000607	5C-4,5	4,5
800000608	5C-5	5
800000609	5C-5,5	5,5
800000610	5C-6	6
800000611	5C-6,5	6,5
800000612	5C-7	7
800000613	5C-7,5	7,5
800000614	5C-8	8
800000615	5C-8,5	8,5
800000616	5C-9	9
800000617	5C-9,5	9,5
800000618	5C-10	10
800000619	5C-10,5	10,5
800000620	5C-11	11
800000621	5C-11,5	11,5
800000622	5C-12	12
800000623	5C-12,5	12,5
800000624	5C-13	13
800000625	5C-13,5	13,5
800000626	5C-14	14
800000627	5C-14,5	14,5

Artikel Nr. / Code No.	Grösse / Size	d
800000628	5C-15	15
800000629	5C-15,5	15,5
800000630	5C-16	16
800000631	5C-16,5	16,5
800000632	5C-17	17
800000633	5C-17,5	17,5
800000634	5C-18	18
800000635	5C-18,5	18,5
800000636	5C-19	19
800000637	5C-19,5	19,5
800000638	5C-20	20
800000639	5C-20,5	20,5
800000640	5C-21	21
800000641	5C-21,5	21,5
800000642	5C-22	22
800000643	5C-22,5	22,5
800000644	5C-23	23
800000645	5C-23,5	23,5
800000646	5C-24	24
800000647	5C-24,5	24,5
800000648	5C-25	25
800005510	5C-25,5	25,5
800003724	5C-26	26



3000-KPL

- Spannzangen 5C (385E) im Komplett-Set
- 5C (385E) collets - set

Artikel Nr. / Code No.	Spannzangen / Collet size	Spannbereich / Clamping range	Teilung / Collets in set
800000649	5C	3-26	24
800000650	5C	3-25	45

Artikel Nr. / Code No.	Typ / Type	D_1	D_2	L	d	Form / Shape
800006017	173E-4-EG	48	60	94	4	○
800006074	173E-5-EG	48	60	94	5	○
800006075	173E-6-EG	48	60	94	6	○
800006076	173E-7-EG	48	60	94	7	○
800006007	173E-8-EG	48	60	94	8	○
800006008	173E-9-EG	48	60	94	9	○
800006077	173E-9-EO	48	60	94	9	○
800006045	173E-10-EO	48	60	94	10	○
800006078	173E-11-EO	48	60	94	11	○
800006009	173E-12-EO	48	60	94	12	○
800006079	173E-13-EO	48	60	94	13	○
800006025	173E-14-EO	48	60	94	14	○
800006046	173E-15-EO	48	60	94	15	○
800006080	173E-16-EO	48	60	94	16	○
800006081	173E-17-EO	48	60	94	17	○
800006034	173E-18-EO	48	60	94	18	○
800006082	173E-19-EO	48	60	94	19	○
800006026	173E-20-EO	48	60	94	20	○
800006083	173E-21-EO	48	60	94	21	○
800006084	173E-22-EO	48	60	94	22	○
800006085	173E-23-EO	48	60	94	23	○
800006086	173E-24-EO	48	60	94	24	○
800006027	173E-25-EO	48	60	94	25	○
800006087	173E-26-EO	48	60	94	26	○
800006088	173E-27-EO	48	60	94	27	○
800006089	173E-28-EO	48	60	94	28	○
800006090	173E-29-EO	48	60	94	29	○
800006091	173E-30-EO	48	60	94	30	○
800006092	173E-31-EO	48	60	94	31	○
800006035	173E-32-EO	48	60	94	32	○
800006093	173E-33-EO	48	60	94	33	○
800006094	173E-34-EO	48	60	94	34	○
800006095	173E-35-EO	48	60	94	35	○
800006096	173E-36-EO	48	60	94	36	○
800006097	173E-37-EO	48	60	94	37	○
800006098	173E-38-EO	48	60	94	38	○
800006099	173E-39-EO	48	60	94	39	○
800006100	173E-40-EO	48	60	94	40	○
800006020	173E-41-EO	48	60	94	41	○
800006041	173E-42-EO	48	60	94	42	○
800006120	173E-4-K	48	60	94	4	□
800006121	173E-5-K	48	60	94	5	□
800006048	173E-6-K	48	60	94	6	□
800006122	173E-7-K	48	60	94	7	□
800006123	173E-8-K	48	60	94	8	□
800006124	173E-9-K	48	60	94	9	□
800006125	173E-10-K	48	60	94	10	□
800006126	173E-11-K	48	60	94	11	□
800006272	173E-12-K	48	60	94	12	□
800006127	173E-13-K	48	60	94	13	□
800006128	173E-14-K	48	60	94	14	□
800006129	173E-16-K	48	60	94	16	□
800006130	173E-18-K	48	60	94	18	□
800006131	173E-20-K	48	60	94	20	□
800006132	173E-22-K	48	60	94	22	□
800006133	173E-24-K	48	60	94	24	□



3010-173E

- Spannzange DIN 6343
- Dead lenght collets 173E (DIN 6343)

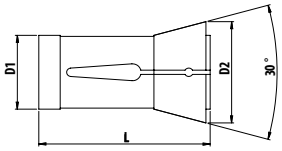

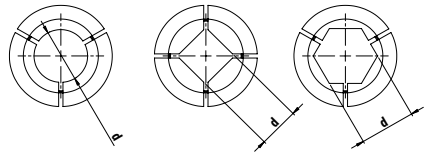

Artikel Nr. / Code No.	Typ / Type	D_1	D_2	L	d	Form / Shape
800006134	173E-25-K	48	60	94	25	□
800006135	173E-28-K	48	60	94	28	□
800006136	173E-30-K	48	60	94	30	□
800006101	173E-4-S	48	60	94	4	⬡
800006102	173E-5-S	48	60	94	5	⬡
800006103	173E-6-S	48	60	94	6	⬡
800006104	173E-7-S	48	60	94	7	⬡
800006105	173E-8-S	48	60	94	8	⬡
800006106	173E-9-S	48	60	94	9	⬡
800006107	173E-10-S	48	60	94	10	⬡
800006108	173E-11-S	48	60	94	11	⬡
800006109	173E-12-S	48	60	94	12	⬡
800006110	173E-13-S	48	60	94	13	⬡
800006111	173E-14-S	48	60	94	14	⬡
800006112	173E-15-S	48	60	94	15	⬡
800006113	173E-16-S	48	60	94	16	⬡
800006114	173E-17-S	48	60	94	17	⬡
800006115	173E-19-S	48	60	94	19	⬡
800006116	173E-22-S	48	60	94	22	⬡
800006117	173E-24-S	48	60	94	24	⬡
800006118	173E-27-S	48	60	94	27	⬡
800006047	173E-30-S	48	60	94	30	⬡
800006119	173E-32-S	48	60	94	32	⬡
800006021	173E-36-S	48	60	94	36	⬡

EG - Runde Ausführung und glatt • Round and clean
EO - Runde Ausführung und geriffelte Oberfläche • Round with grooved surface
S - Sechskant • Hexagon
K - Vierkant • Square

3010-185E

- Spannzange DIN 6343
- Dead lenght collets 185E (DIN 6343)



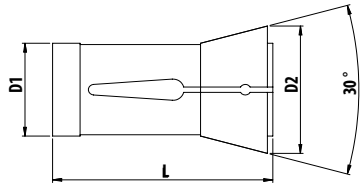

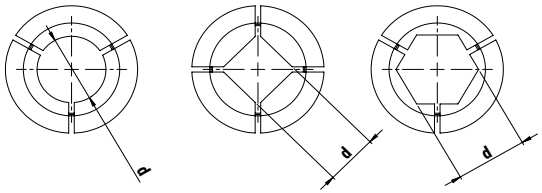

Artikel Nr. / Code No.	Typ / Type	D_1	D_2	L	d	Form / Shape
800006138	185E-4-EG	66	84	110	4	○
800006139	185E-5-EG	66	84	110	5	○
800006013	185E-6-EG	66	84	110	6	○
800006140	185E-7-EG	66	84	110	7	○
800006037	185E-8-EG	66	84	110	8	○
800006141	185E-9-EG	66	84	110	9	○
800006142	185E-9-EO	66	84	110	9	○
800006029	185E-10-EO	66	84	110	10	○
800006143	185E-11-EO	66	84	110	11	○
800006014	185E-12-EO	66	84	110	12	○
800006144	185E-13-EO	66	84	110	13	○
800006015	185E-14-EO	66	84	110	14	○
800006016	185E-15-EO	66	84	110	15	○
800006145	185E-16-EO	66	84	110	16	○
800006146	185E-17-EO	66	84	110	17	○
800006147	185E-18-EO	66	84	110	18	○
800006148	185E-19-EO	66	84	110	19	○
800006149	185E-20-EO	66	84	110	20	○

Artikel Nr. / Code No.	Typ / Type	D_1	D_2	L	d	Form / Shape
800006030	185E-21-EO	66	84	110	21	○
800006150	185E-22-EO	66	84	110	22	○
800006151	185E-23-EO	66	84	110	23	○
800006152	185E-24-EO	66	84	110	24	○
800006153	185E-25-EO	66	84	110	25	○
800006154	185E-26-EO	66	84	110	26	○
800006155	185E-27-EO	66	84	110	27	○
800006049	185E-28-EO	66	84	110	28	○
800006156	185E-29-EO	66	84	110	29	○
800006157	185E-30-EO	66	84	110	30	○
800006158	185E-31-EO	66	84	110	31	○
800006031	185E-32-EO	66	84	110	32	○
800006159	185E-33-EO	66	84	110	33	○
800006160	185E-34-EO	66	84	110	34	○
800006161	185E-35-EO	66	84	110	35	○
800006032	185E-36-EO	66	84	110	36	○
800006162	185E-37-EO	66	84	110	37	○
800006163	185E-38-EO	66	84	110	38	○
800006164	185E-39-EO	66	84	110	39	○
800006036	185E-40-EO	66	84	110	40	○
800006165	185E-41-EO	66	84	110	41	○
800006050	185E-42-EO	66	84	110	42	○
800006166	185E-43-EO	66	84	110	43	○
800006167	185E-44-EO	66	84	110	44	○
800006168	185E-45-EO	66	84	110	45	○
800006169	185E-46-EO	66	84	110	46	○
800006170	185E-47-EO	66	84	110	47	○
800006171	185E-48-EO	66	84	110	48	○
800006172	185E-49-EO	66	84	110	49	○
800006173	185E-50-EO	66	84	110	50	○
800006174	185E-51-EO	66	84	110	51	○
800006175	185E-52-EO	66	84	110	52	○
800006176	185E-53-EO	66	84	110	53	○
800006177	185E-54-EO	66	84	110	54	○
800006178	185E-55-EO	66	84	110	55	○
800006179	185E-56-EO	66	84	110	56	○
800006180	185E-57-EO	66	84	110	57	○
800006181	185E-58-EO	66	84	110	58	○
800006182	185E-59-EO	66	84	110	59	○
800006183	185E-60-EO	66	84	110	60	○
800006208	185E-4-K	66	84	110	4	□
800006209	185E-5-K	66	84	110	5	□
800006210	185E-6-K	66	84	110	6	□

Artikel Nr. / Code No.	Typ / Type	D_1	D_2	L	d	Form / Shape
800006211	185E-7-K	66	84	110	7	□
800006212	185E-8-K	66	84	110	8	□
800006213	185E-9-K	66	84	110	9	□
800006214	185E-10-K	66	84	110	10	□
800006215	185E-11-K	66	84	110	11	□
800006216	185E-12-K	66	84	110	12	□
800006217	185E-13-K	66	84	110	13	□
800006218	185E-14-K	66	84	110	14	□
800006219	185E-16-K	66	84	110	16	□
800006220	185E-18-K	66	84	110	18	□
800006221	185E-20-K	66	84	110	20	□
800006222	185E-22-K	66	84	110	22	□
800006223	185E-24-K	66	84	110	24	□
800006224	185E-25-K	66	84	110	25	□
800006225	185E-28-K	66	84	110	28	□
800006226	185E-30-K	66	84	110	30	□
800006227	185E-32-K	66	84	110	32	□
800006228	185E-36-K	66	84	110	36	□
800006229	185E-40-K	66	84	110	40	□
800006184	185E-4-S	66	84	110	4	⬡
800006185	185E-5-S	66	84	110	5	⬡
800006186	185E-6-S	66	84	110	6	⬡
800006187	185E-7-S	66	84	110	7	⬡
800006188	185E-8-S	66	84	110	8	⬡
800006189	185E-9-S	66	84	110	9	⬡
800006190	185E-10-S	66	84	110	10	⬡
800006191	185E-11-S	66	84	110	11	⬡
800006192	185E-12-S	66	84	110	12	⬡
800006193	185E-13-S	66	84	110	13	⬡
800006194	185E-14-S	66	84	110	14	⬡
800006195	185E-15-S	66	84	110	15	⬡
800006196	185E-16-S	66	84	110	16	⬡
800006197	185E-17-S	66	84	110	17	⬡
800006198	185E-19-S	66	84	110	19	⬡
800006199	185E-22-S	66	84	110	22	⬡
800006200	185E-24-S	66	84	110	24	⬡
800006012	185E-27-S	66	84	110	27	⬡
800006201	185E-30-S	66	84	110	30	⬡
800006202	185E-32-S	66	84	110	32	⬡
800006203	185E-36-S	66	84	110	36	⬡
800006204	185E-38-S	66	84	110	38	⬡
800006205	185E-41-S	66	84	110	41	⬡
800006206	185E-46-S	66	84	110	46	⬡
800006207	185E-50-S	66	84	110	50	⬡

EG - Runde Ausführung und glatt • Round and clean
EO - Runde Ausführung und geriffelte Oberfläche • Round with grooved surface
S - Sechskant • Hexagon
K - Vierkant • Square

4414

- Schnellwechsel-Stahlhalter
- Quick change toolposts

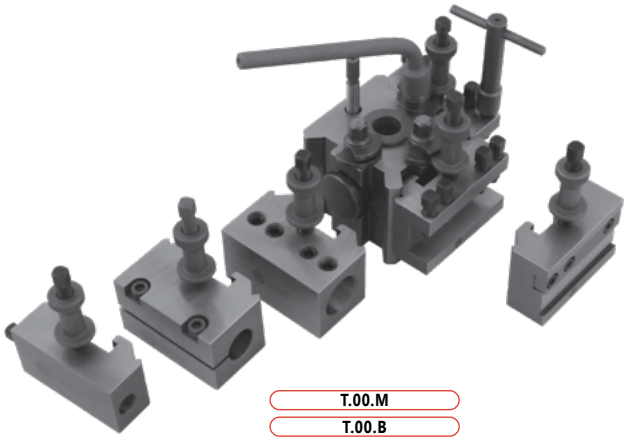

T.00.M
T.00.B
T.0

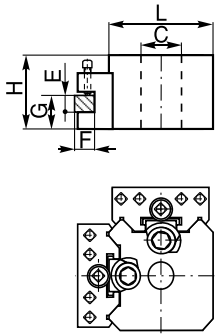

T.1
T.1.X
T.2
T.2.T
T.3
T.3.HX

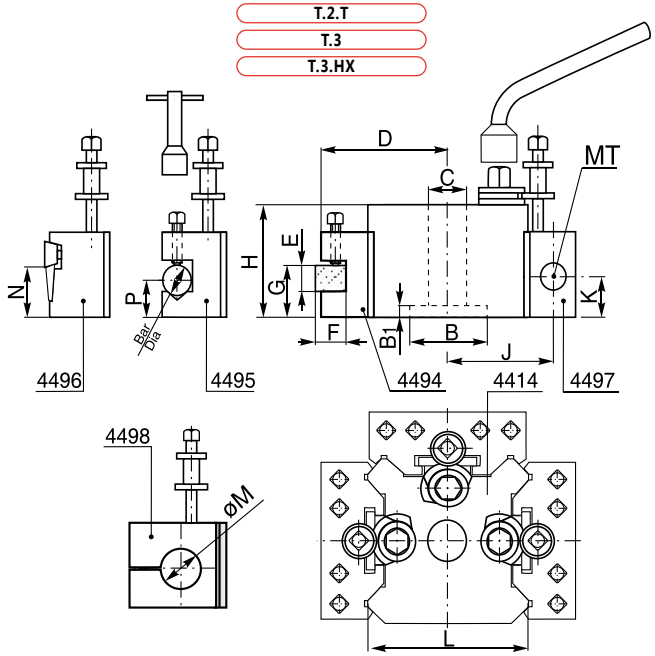

Grösse Size	H	B	B_1	C	D	E	F	G max. G max.	G min. G min.	Bar Dia	P max. P max.	P min. P min.	MK MT	J	K max. K max.	K min. K min.	L	N	M
T.00.M	37,0	—	—	11,2	50,0	12	11,0	27,0	17,0	11,0	22,5	12,5	—	—	—	—	58,0	16,0	—
T.00.B	42,0	—	—	16,0	50,0	12	11,0	32,0	17,0	11,0	27,5	12,5	—	—	—	—	58,0	16,0	—
T.0	51,0	22,22	12,5	19,0	62,0	16	13,0	36,5	20,5	16,0	32,0	16,0	1	52,5	28,5	16,0	73,0	27,0	19,0
T.1	63,5	31,75	8,5	19,0	62,0	20	13,0	46,0	30,0	16,0	44,5	25,5	1	52,5	41,0	22,0	73,0	27,0	19,0
T.1.X	73,0	31,75	8,5	19,0	62,0	20	13,0	57,0	35,0	16,0	54,0	32,0	1&2	52,5	51,0	28,5	73,0	27,0	19,0
T.2	71,5	44,45	9,5	25,5	74,5	20	19,0	52,5	36,5	19,0	46,0	24,0	2	65,0	47,5	27,0	97,0	33,5	25,4
T.2.T	76,0	44,45	9,5	25,5	84,0	25	25,5	58,5	39,5	19,0	50,0	24,0	2	70,0	51,0	27,0	106,0	33,5	25,4
T.3	95,5	50,80	11,5	25,5	101,5	32	25,5	74,5	51,0	25,5	51,0	28,5	3	85,5	58,2	36,5	125,5	39,5	38,0
T.3.HX	108,0	50,80	11,5	25,5	101,5	32	25,5	84,0	62,0	25,5	65,0	41,0	3	85,5	58,2	36,5	125,5	39,5	38,0

4414

- **Schnellwechsel-Stahlhalter**
- Quick change toolposts

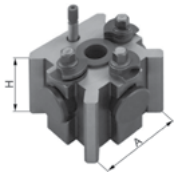

Artikel Nr. / Code No.	Typ / Type	A x H	Spannbereich / Clamping range
800000651	T.00.M	48 x 37	**bis zu/** up to 89 mm
800000652	T.00.B	48 x 42	**bis zu/** up to 89 mm
800000653	T.0	62 x 51	**bis zu/** up to 114 mm
800000654	T.1	62 x 63	114 mm **bis/** up to 127 mm
800000655	T.1.X	62 x 73	114 mm **bis/** up to 127 mm
800000656	T.2	82 x 71	127 mm **bis/** up to 203 mm
800000657	T.2.T	82 x 76	127 mm **bis/** up to 203 mm
800000658	T.3	100 x 92	203 mm **bis/** up to 292 mm
800000659	T.3.HX	100 x 108	203 mm **bis/** up to 292 mm

4494

- **Standard Schnellwechseleinsatz**
- Standard toolholders



Artikel Nr. / Code No.	Grösse / Size	Für Typ / For Type	b x h
800000660	48	T.00M, T.00B	58 x 27
800000663	62N	T.0	73 x 35
800000662	62	T.1, T.1X	73 x 44
800000665	82N	T.2	98,5 x 50
800000664	82	T.2T	98,5 x 57
800000666	100	T.3, T.3HX	124 x 70

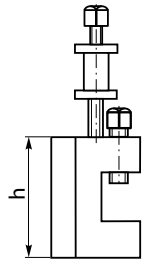

4495

- **Schnellwechseleinsatz mit Prisma für runde Werkzeuge**
- Vee type toolholders



Artikel Nr. / Code No.	Grösse / Size	Für Typ / For Type	Ød$_{max}$	b x h
800000667	48	T.00M, T.00B	11,0	58 x 27
800000670	62N	T.0	16,0	73 x 35
800000669	62	T.1, T.1X	16,0	73 x 44
800000672	82N	T.2	19,0	98,5 x 50
800000671	82	T.2T	19,0	98,5 x 57
800000673	100	T.3, 3HX	25,5	124 x 70

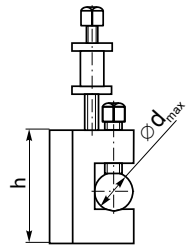

4496

- **Standard Schnellwechseleinsatz**
- Part off toolholders



Artikel Nr. / Code No.	Grösse / Size	Für Typ / For Type	b x h
800000674	48	T.00M, T.00B	58 x 32
800000676	62	T.0,T.1, T.1X	73 x 47,5
800000677	82	T.2, T.2T	98,5 x 57
800000678	100	T.3, T3HX	124 x 70

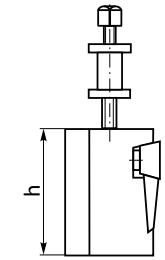

4497

- **Schnellwechseleinsatz für Werkzeuge mit MK-Schaft**
- Morse taper toolholders



Artikel Nr. / Code No.	Grösse / Size	Für Typ / For Type	MK / MT
800000680	62/1N	T.0	1
800000679	62/1	T.1, T.1X	1
800000681	62/2	T.1, T.1X	2
800000682	82/2	T.2, T.2T	2
800000683	100/3	T.3, T3HX	3

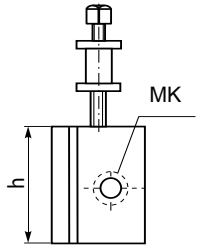

4498

- **Schnellwechseleinsatz für Bohrstangenhalter**
- Toolholders for boring bars



Artikel Nr. / Code No.	Grösse / Size	Für Typ / For Type	ØD
800000684	62	T.0,T.1, T.1X	19
800000685	82	T.2, T.2T	25,4
800000687	100	T.3, T3HX	38

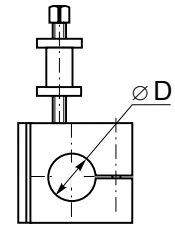

4499

- **Schnellwechseleinsatz für Bohrstangenhalter**
- Toolholders for boring bars



Artikel Nr. / Code No.	Grösse / Size	Für Typ / For Type	ØD
800000688	62	T.0,T.1, T.1X	25
800000689	82	T.2, T.2T	32
800000690	100	T.3, T3HX	40

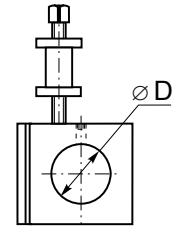

1696

- **REDUZIERHÜLSEN für Werkzeuge mit PSC-Kegelschaft**
- REDUCING SLEEVES for tools with PSC taper shank
- ISO 26623-1

Artikel Nr. / Code No.	K PSC	K1 PSC	A	D	d
800010421	32	32	60	32	M12x1,5
800010422	40	32	55	32	M12x1,5
800010423	40	40	60	40	M14x1,5
800010424	50	32	60	32	M12x1,5
800010425	50	40	65	40	M14x1,5
800010426	50	50	80	50	M16x1,5
800010427	63	32	70	32	M12x1,5
800010428	63	40	80	40	M14x1,5
800010429	63	50	80	50	M16x1,5
800010430	63	63	100	63	M20x2
800010431	80	32	60	32	M12x1,5
800010432	80	40	70	40	M14x1,5
800010433	80	50	80	50	M16x1,5
800010434	80	63	80	63	M20x2
800010435	80	80	100	80	M20x2
800010436	100	32	85	32	M12x1,5
800010437	100	40	90	40	M14x1,5
800010438	100	50	95	50	M16x1,5
800010439	100	63	95	63	M20x2
800010440	100	80	100	80	M20x2
800010441	100	100	140	100	M20x2



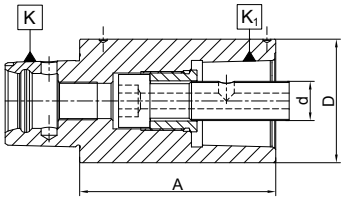

7608

- **SPANNZANGENFUTTER für Werkzeuge mit Zylinderschaft**
- COLLET CHUCK ER for tools with cylindrical shank
- ISO 26623-1

Artikel Nr. / Code No.	K PSC	Spannzange / Collet	A	Spannbereich / Capacity	D
800010442	32	ER16	45	2-10	32
800010443	32	ER20	45	2-13	35
800010444	40	ER16	70	2-10	32
800010445	40	ER20	52	2-13	35
800010446	40	ER25	52	2-16	45
800010447	40	ER32	54	2-20	50
800010448	50	ER16	100	2-10	32
800010449	50	ER20	55	2-13	35
800010450	50	ER25	55	2-16	45
800010451	50	ER32	57	2-20	50
800010452	50	ER40	60	2-26	63
800010453	63	ER16	100	2-10	32
800010454	63	ER20	60	2-13	35
800010455	63	ER25	60	2-16	45
800010456	63	ER32	60	2-20	50
800010457	63	ER40	65	2-26	63
800010458	80	ER20	65	2-13	35
800010459	80	ER25	70	2-10	45
800010460	80	ER32	70	2-20	50
800010461	80	ER40	70	2-26	63
800010462	100	ER32	160	2-20	50
800010463	100	ER40	160	2-26	63

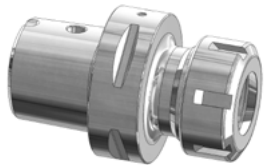

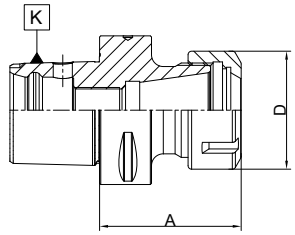

7390

- **KOMBI-FRÄSER-AUFSTECKDORN für Fräser mit Mitnehmernut DIN 138**
- SHELL MILL ADAPTER for cutters with driving slot DIN 138
- ISO 26623-1

Artikel Nr. / Code No.	K PSC	d	A	L	d1
800010464	32	16	45	17	32
800010465	40	16	50	17	32
800010466	40	22	50	19	40
800010467	50	16	50	17	32
800010468	50	22	50	19	40
800010469	50	27	60	21	48
800010470	50	32	60	24	58
800010471	63	16	50	17	32
800010472	63	22	50	19	40
800010473	63	27	60	21	48
800010474	63	32	60	24	58
800010475	63	40	60	27	70
800010476	80	16	60	17	32
800010477	80	22	60	19	40
800010478	80	27	70	21	48
800010479	80	32	70	24	58
800010480	80	40	70	27	70
800010481	80	60	70	40	129
800010482	100	40	70	27	70
800010483	100	60	70	40	129



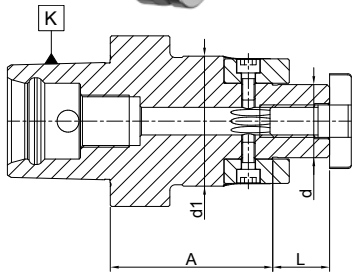

7667

- **HALTER für Einschraubfräser**
- ADAPTERS for screw in type mills
- ISO 26623-1

Artikel Nr. / Code No.	K PSC	Spannzange / Collet	A	Spannbereich / Capacity	D
800010442	32	ER16	45	2-10	32
800010443	32	ER20	45	2-13	35
800010444	40	ER16	70	2-10	32
800010445	40	ER20	52	2-13	35
800010446	40	ER25	52	2-16	45
800010447	40	ER32	54	2-20	50
800010448	50	ER16	100	2-10	32
800010449	50	ER20	55	2-13	35
800010450	50	ER25	55	2-16	45
800010451	50	ER32	57	2-20	50
800010452	50	ER40	60	2-26	63
800010453	63	ER16	100	2-10	32
800010454	63	ER20	60	2-13	35
800010455	63	ER25	60	2-16	45
800010456	63	ER32	60	2-20	50
800010457	63	ER40	65	2-26	63
800010458	80	ER20	65	2-13	35
800010459	80	ER25	70	2-10	45
800010460	80	ER32	70	2-20	50
800010461	80	ER40	70	2-26	63
800010462	100	ER32	160	2-20	50
800010463	100	ER40	160	2-26	63



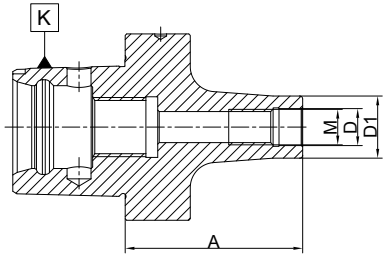

7623

- **KOMBI-FRÄSER-AUFSTECKDORN für Fräser mit Zylinderschaft und Weldonfläche DIN 1835-B**
- END MILL ADAPTER for cutters with cylindrical shank and Weldon flat DIN 1835-B
- ISO 26623-1

Artikel Nr. / Code No.	K PSC	d	A	D	Abb. / Fig.
800010484	32	6	50	25	1
800010485	32	8	50	28	1
800010486	32	10	55	35	1
800010487	32	12	55	42	1
800010488	32	14	55	44	1
800010489	32	16	60	48	1
800010490	32	18	60	50	1
800010491	32	20	60	52	1
800010492	32	25	80	63	2
800010493	32	32	90	72	2
800010494	32	40	100	80	2
800010495	40	6	55	25	1
800010496	40	8	55	28	1
800010497	40	10	60	35	1
800010498	40	12	60	42	1
800010499	40	14	60	44	1
800010500	40	16	65	48	1
800010501	40	18	65	50	1
800010502	40	20	65	52	1
800010503	40	25	80	63	2
800010504	40	32	90	72	2
800010505	40	40	100	80	2
800010506	50	6	55	25	1
800010507	50	8	55	28	1
800010508	50	10	60	35	1
800010509	50	12	60	42	1
800010510	50	14	60	44	1
800010511	50	16	65	48	1
800010512	50	18	65	50	1
800010513	50	20	65	52	1
800010514	50	25	80	63	2
800010515	50	32	90	72	2
800010516	50	40	100	80	2
800010517	63	6	55	25	1
800010518	63	8	55	28	1
800010519	63	10	60	35	1
800010520	63	12	60	42	1
800010521	63	14	60	44	1
800010522	63	16	65	48	1
800010523	63	18	65	50	1
800010524	63	20	65	52	1
800010525	63	25	80	63	2
800010526	63	32	90	72	2
800010527	63	40	100	80	2
800010528	80	6	65	25	1
800010529	80	8	65	28	1
800010530	80	10	70	35	1
800010531	80	12	70	42	1
800010532	80	14	70	44	1
800010533	80	16	75	48	1
800010534	80	18	75	50	1
800010535	80	20	75	52	1
800010536	80	25	90	63	2
800010537	80	32	100	72	2
800010538	80	40	110	80	2
800010539	100	20	75	52	1
800010540	100	25	90	63	2
800010541	100	32	100	72	2
800010542	100	40	110	80	2



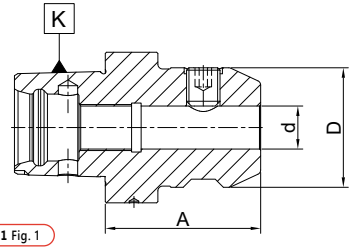

Abb. 1 Fig. 1

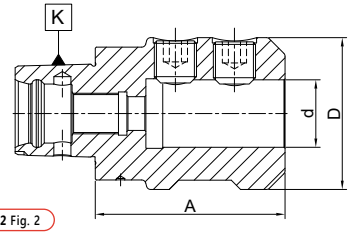

Abb. 2 Fig. 2

7635

- **SCHRUMPFUTTER**
- SHRINK FIT HOLDERS
- ISO 26623-1

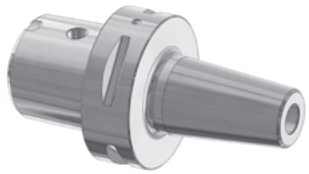

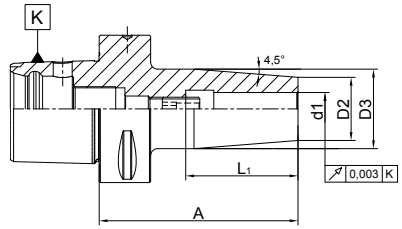

Artikel Nr. / Code No.	K PSC	d1	A	L1	D2	D3
800010543	40	6	75	36	21	27
800010544	40	8	75	36	21	27
800010545	40	10	75	43	24	32
800010546	40	12	75	48	24	32
800010547	40	14	80	48	27	34
800010548	40	16	80	51	27	34
800010549	50	6	75	36	21	27
800010550	50	8	75	36	21	27
800010551	50	10	75	43	24	32
800010552	50	12	75	48	24	32
800010553	50	14	80	48	27	34
800010554	50	16	80	51	27	34
800010555	50	18	80	51	33	42
800010556	50	20	85	53	33	42
800010557	63	6	80	36	21	27
800010558	63	8	80	36	21	27
800010559	63	10	80	43	24	32
800010560	63	12	80	48	24	32
800010561	63	14	85	48	27	34
800010562	63	16	85	51	27	34
800010563	63	18	85	51	33	42
800010564	63	20	85	53	33	42
800010565	63	25	90	57	44	53
800010566	63	32	95	59	44	53
800010567	80	10	90	43	24	32
800010568	80	12	90	48	24	32
800010569	80	16	95	51	27	34
800010570	80	20	95	53	33	42
800010571	80	25	100	57	44	53
800010572	100	12	95	48	24	32
800010573	100	16	100	51	27	34
800010574	100	20	100	53	33	42
800010575	100	25	110	57	44	53

1911

- Optischer Kantentaster
- Optical edge finder

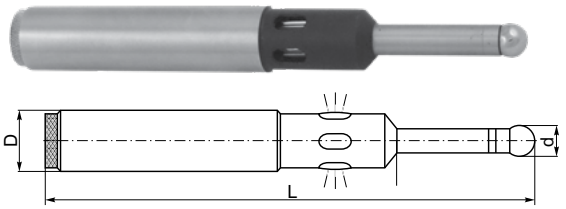

- Schnelles Ausrichten von Werkstücken, Bezugsflächen oder Kanten
- Zeitersparnis bei der Werkzeugpositionierung, für Fräs-, Bohr- und andere Werkzeugmaschinen geeignet
- Genauigkeit 0.005 mm
- Die Verbindung mit der CNC-Maschine ermöglicht nachfolgende Prozesse:
  - Innen- und Aussenmessung von Werkstückdimensionen
  - Zentrierung und Messung von Bohrungen
  - Messung von Höhe und Tiefe
- 2 Stück 1.5 V Batterien werden benötigt (nicht im Lieferumfang enthalten)

- Quickly locating edges of workpieces
- Saving time of tools positioning for milling machines, jog borers and other machine tools
- Accuracy 0.005 mm
- When the finder is used in connection with the control system of machine tool or CNC system it gives possibility of:
  - measuring of inside or outside dimmension of workpiece
  - centring and measuring of bores diameters
  - measuring of height and depth
- Using 2 dry batteries 1.5 V (not included)

Artikel Nr. / Code No.	Typ / Type	D	d	L
800003192	1911-LS	20	10	157

ABDECKKAPPE
CAP FOR MILLING ARBORS



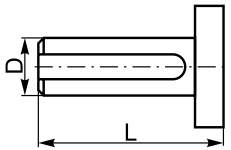

Artikel Nr. / Code No.	Typ / Type	L	D
800003121	U-6510/0	52	16
800003122	U-6511/0	82	16
800003123	U-6512/0	52	22
800003124	U-6513/0	82	22
800003125	U-6514/0	52	27
800003126	U-6515/0	82	27
800003127	U-6516/0	52	32
800003128	U-6517/0	82	32
800003129	U-6518/0	52	40
800003130	U-6519/0	82	40

ABDECKKAPPE
ANGLE CAP 45°

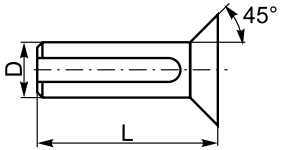

Artikel Nr. / Code No.	Typ / Type	L	D
800005699	U-6510/1	52	16
800005700	U-6511/1	82	16
800005701	U-6512/1	52	22
800005702	U-6513/1	82	22
800005703	U-6514/1	52	27
800005704	U-6515/1	82	27
800005705	U-6516/1	52	32
800005706	U-6517/1	82	32
800005707	U-6518/1	52	40
800005708	U-6519/1	82	40

VIERKANTANTRIEB
SQUARE DRIVE

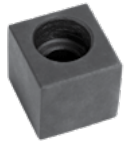

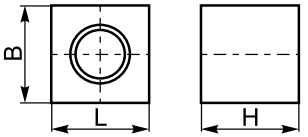

Artikel Nr. / Code No.	Typ / Type	B	L	H
800003119	U-6227/0	15,9	16,5	16

FÜHRUNGSPLATTE
DRIVE TANG



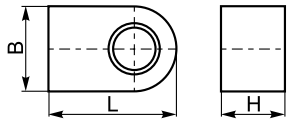

Artikel Nr. / Code No.	Typ / Type	B	H	L
800003057	S-2111/0	12	9	24
800003058	S-2114/0	14	12	28
800003059	S-2117/0	8	7	17
800003060	S-2121/0	10	8	20,6
800003061	S-2124/0	16	12	32
800003110	U-5974/0	18	16	33
800003114	U-6064/0	15,9	16	20
800003115	U-6065/0	25,4	25	34,5
800003116	U-6066/0	25,4	25	29,5
800005683	W-1945/0	8	8	16,8
800005684	W-1946/0	10	10	20,4
800005685	W-1947/0	12	12	24,1
800005686	W-1948/0	14	14	27,8
800005687	W-1949/0	16	16	31,8
800006778	W-3649/0	14	12	22,8
800006779	W-3651/0	16	12	23,8

KL 9833

- Schlüssel für 9833
- Wrench for standard type nuts 9833





Artikel Nr.	Typ	Für Typ	L
Code No.	Type	For Type	
800003764	KL9833-ER16	ER16	150
800003328	KL9833-ER20	ER20	170
800003329	KL9833-ER25	ER25	190
800003341	KL9833-ER32	ER32	240
800003765	KL9833-ER40	ER40	270
800003766	KL9833-ER50	ER50	340

KL 9833-D

- Schlüssel für 9833-D
- Wrench for hexagon type nuts 9833-D



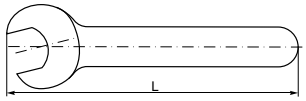

Artikel Nr.	Typ	Für Typ	L
Code No.	Type	For Type	
800003767	KL9833-11D	ER11	125
800003183	KL9833-16D	ER16	170
800003768	KL9833-20D	ER20	140

KL 9833-S

- Schlüssel für Mini 9833-S
- Wrench for mini type nuts 9833-S



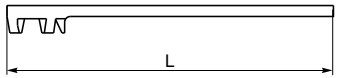

Artikel Nr.	Typ	Für Typ	L
Code No.	Type	For Type	
800003769	KL 9833-11S	ER11	95
800003184	KL 9833-16S	ER16	119
800003770	KL 9833-20S	ER20	131
800003771	KL 9833-25S	ER25	143

9833

- Nutmutter für ER Spannzange Typ (DIN 6499)
- Standard type ER (DIN 6499) collet nuts



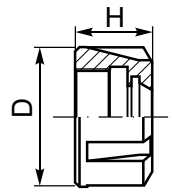

Artikel Nr.	Typ	Für Typ	D	H
Code No.	Type	For Type		
800002977	9833-16	ER16	32	17,5
800002978	9833-20	ER20	35	19,0
800002979	9833-25	ER25	42	20,0
800002980	9833-32	ER32	50	22,5
800002981	9833-40	ER40	63	25,5

9833-ES

- Gewuchtete ER-Spannzangenmutter (DIN 6499)
- Balanced ER (DIN 6499) collet nuts



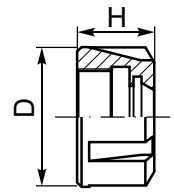

Artikel Nr.	Typ	Für Typ	D	H
Code No.	Type	For Type		
800005308	9833-16 ES	ER16	32	17,5
800005309	9833-20 ES	ER20	35	19,0
800005310	9833-25 ES	ER25	42	20,0
800005311	9833-32 ES	ER32	50	22,5
800005312	9833-40 ES	ER40	63	25,5

9833-D

- Sechskantmutter für ER-Spannzange Typ (DIN 6499)
- Hexagon ER collet nuts (DIN 6499)



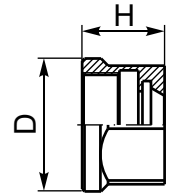

Artikel Nr.	Typ	Für Typ	D	H
Code No.	Type	For Type		
800003760	9833-11 D	ER11	19	11,0
800002982	9833-16 D	ER16	28	17,5
800003510	9833-20 D	ER20	34	20,0

9833-S

- Mini Nuts Für ER Spannzange Typ (DIN 6499)
- Mini type ER collet nuts (DIN 6499)



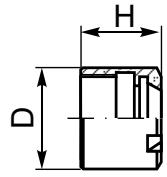

Artikel Nr.	Typ	Für Typ	D	H
Code No.	Type	For Type		
800003757	9833-11 S	ER11	16	12
800002983	9833-16 S	ER16	22	18
800003758	9833-20 S	ER20	28	19
800003759	9833-25 S	ER25	35	20



VERSTELLSCHRAUBE FÜR SCHNELLWECHSELHALTER
STOP FOR QUICKCHANGE TOOLHOLDERS

Artikel Nr.	Typ	Für Typ
Code No.	Type	For Type
800003737	U-5514/1	T.00M
800003738	U-5514/0	T.00B
800003151	U-6876/0	T.0, T.1, T.1X
800003106	U-5762/0	T.2, T.2T
800003154	U-6880/0	T.3, T.3HX



SPANNHÜLSE
CLAMP PAD

Artikel Nr.	Typ	Für Typ
Code No.	Type	For Type
800003746	U-5505/1	T.00M
800003747	U-5505/0	T.00B
800003147	U-6859/0	T.0, T.1, T.1X
800003748	U-6174/0	T.2
800003104	U-5756/0	T.2T
800003749	U-6867/0	T.3, T.3HX



SCHRAUBE
TOOLPOSTS SCREW

Artikel Nr.	Typ	Für Typ	Form	Durchmesser	Gewinde
Code No.	Type	For Type	Shape	Diameter	Thread
800005897	U-5516/1	T.00M	⬡	4mm	M5x20
800005896	U-5516/0	T.00B	⬡	4mm	M5x20
800003152	U-6877/0	T.0, T.1, T.1X	□	8mm	M8x25
800003159	U-7386/0	T.2, T.2T	□	10mm	M10x30
800003155	U-6881/0	T.3, T.3HX	□	13mm	M12x40



SPANNBOLZEN
CLAMP BOLT

Artikel Nr.	Typ	Für Typ
Code No.	Type	For Type
800003739	U-5507/1	T.00M
800003101	U-5507/0	T.00B
800003148	U-6860/0	T.0, T.1, T.1X
800003117	U-6175/0	T.2
800003105	U-5757/0	T.2T
800003740	U-6868/0	T.3, T.3HX



T-SCHLÜSSEL
T WRENCH

- **T-Schlüssel**
- T-wrench with square socket

Artikel Nr.	Typ	Für Typ	□
Code No.	Type	For Type	
800003029	KL 4414-62X51	T0, T1, T1X	8mm
800003030	KL 4414-82X71	T2, T2T	10mm
800003028	KL 4414-100X108	T3, T3HX	13,5mm



SCHRAUBE
TOOLPOSTS SCREW

Artikel Nr.	Typ	Für Typ	Form	Durchmesser	Gewinde
Code No.	Type	For Type	Shape	Diameter	Thread
800005899	U-5517/1	T.00M	⬡	4mm	M5x16
800005898	U-5517/0	T.00B	⬡	4mm	M5x16
800003153	U-6877/1	T.2, T.2T	□	8mm	M8x25
800003160	U-7386/1	T.0, T.1, T.1X	□	10mm	M10x30
800003156	U-6881/1	T.3, T.3HX	□	13mm	M12x40



POSITIONIERBOLZEN
LOCATION PIN

Artikel Nr.	Typ	Für Typ
Code No.	Type	For Type
800003741	U-7485/0	T.0
800003742	U-6863/0	T.1, T.1X
800003743	U-5760/0	T.2, T.2T
800003744	U-6871/0	T.3
800003745	U-7487/0	T.3HX

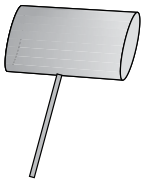

T-SCHLÜSSEL
T WRENCH

- **T-Schlüssel**
- T-wrench with hexagon socket

Artikel Nr.	Typ	Für Typ	⬡
Code No.	Type	For Type	
800003168	KL 4414-48	T00M, T00B	4mm

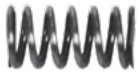

FEDER
SPRING

Artikel Nr.	Typ	Für Typ
Code No.	Type	For Type
800003102	U-5510/0	T.00M, T.00B
800003753	U-6862/0	T.0, T.1, T.1X
800003754	U-5759/0	T.2, T.2T
800003755	U-6870/0	T.3, T.3HX



SECHSKANTSCHLÜSSEL
HEX WRENCH

- **Sechskantschlüssel**
- L-wrench with hexagon socket

Artikel Nr.	Typ	Für Typ
Code No.	Type	For Type
800003103	KL 4414-48 HEX	T.00M, T.00B
800003149	KL 4414-62X51 HEX	T.0, T.1, T.1X
800003118	KL 4414-82X71 HEX	T.2, T.2T
800003150	KL 4414-100X108 HEX	T.3, T.3HX

ZUBEHÖR FÜR 8410
SPARE PARTS FOR 8410

Artikel Nr.	Typ	Für Typ
Code No.	Type	For Type
800002748	S-2084/1	800002740
800002748	S-2084/1	800002741
800002751	S-2031/1	800002742
800002751	S-2031/1	800002743
800002754	S-2041/1	800002744
800002756	S-2243/0	800002745



- **Set mit drei Mitnehmern für die Linksrotation**
- Set of 3 drivers for left rotations

Artikel Nr.	Typ	Für Typ
Code No.	Type	For Type
800002747	S-2084/0	800002740
800002747	S-2084/0	800002741
800002750	S-2031/0	800002742
800002750	S-2031/0	800002743
800002753	S-2041/0	800002744
800002755	S-2242/0	800002745



- **Set mit drei Mitnehmern für die Rechtsrotation**
- Set of 3 drivers for right rotations

Artikel Nr.	Typ	Für Typ
Code No.	Type	For Type
800002746	S-2083/0	800002740
800002746	S-2083/0	800002741
800002749	S-2030/0	800002742
800002749	S-2030/0	800002743
800002752	S-2040/0	800002744
800002752	S-2240/0	800002745



- Zentrierspitze
- Centering tip

7285

- Fräsdornringe
- Spacer rings for milling arbors



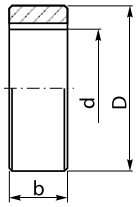

Artikel Nr. / Code No.	d	D	b
800001312	16	26	1
800001313	16	27	2
800001314	16	27	3
800001315	16	27	6
800001316	16	27	10
800001317	16	27	20
800001318	16	27	30
800001320	22	33	1
800001321	22	34	2
800001322	22	34	3

Artikel Nr. / Code No.	d	D	b
800001323	22	34	6
800001324	22	34	10
800001325	22	34	20
800001326	22	34	30
800001327	22	34	60
800001328	27	40	1
800001329	27	41	2
800001330	27	41	3
800001331	27	41	6
800001332	27	41	10
800001333	27	41	20
800001334	27	41	30
800001335	27	41	60
800001336	27	41	100
800001337	32	46	1
800001338	32	47	2
800001339	32	47	3
800001340	32	47	6
800001341	32	47	10
800001342	32	47	20
800001343	32	47	30
800001344	32	47	60
800001345	32	47	100
800001346	40	54	1
800001347	40	55	2

Artikel Nr. / Code No.	d	D	b
800001348	40	55	3
800001349	40	55	6
800001350	40	55	10
800001351	40	55	20
800001352	40	55	30
800001353	40	55	60
800001354	40	55	100
800001355	50	68	1
800001356	50	69	2
800001357	50	69	3
800001358	50	69	6
800001359	50	69	10
800001360	50	69	20
800001361	50	69	30
800001362	50	69	60
800001363	50	69	100
800001364	60	83	1
800001365	60	84	2
800001366	60	84	3
800001367	60	84	6
800001368	60	84	10
800001369	60	84	20
800001370	60	84	30
800001372	60	84	60
800001373	60	84	100

7272

- Laufbuchse
- Conical bushings for milling arbors



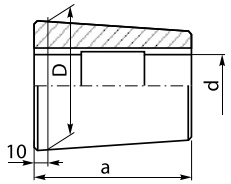

Artikel Nr. / Code No.	d	D	a
800001258	16	47	80
800001259	22	47	80
800001260	22	70	100
800001261	27	47	80
800001262	27	70	100
800001263	32	47	80
800001264	32	70	100
800001265	40	70	100
800001266	40	86	100
800001267	50	70	100
800001268	50	86	100
800001269	60	86	100

7275

- Laufbuchse
- Cylindrical bushings for milling arbors



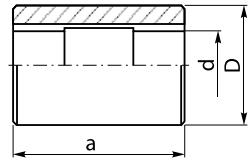

Artikel Nr. / Code No.	d	D	a
800001270	16	42	60
800001271	16	48	70
800001273	16	56	80
800001274	22	42	60
800001275	22	48	70
800001278	22	56	80
800001279	22	70	100
800001281	27	42	60

Artikel Nr. / Code No.	d	D	a
800001283	27	48	70
800001285	27	56	80
800001286	27	70	100
800001288	27	85	120
800001290	32	48	70
800001292	32	56	80
800001293	32	70	100
800001295	32	85	120
800001297	40	56	80
800001298	40	70	100
800001300	40	85	120
800001303	50	70	100
800001305	50	85	120
800001301	50	110	140
800001306	60	110	140
800001308	80	110	140
800001311	100	140	160

SPANNMUTTER
DRAW OFF NUT

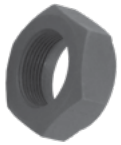

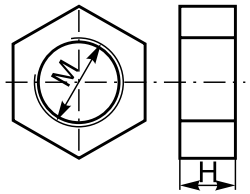

Artikel Nr. / Code No.	Typ / Type	M	L
800003031	S-0772/0	M12 x 1,5	10,5
800003032	S-0774/0	M16 x 1,5	12
800003033	S-0776/0	M22 x 1,5	15,5
800003034	S-0778/0	M27 x 1,5	17,5
800003035	S-0780/0	M36 x 1,5	21
800003036	S-0782/0	M48 x 1,5	23
800003037	S-0784/0	M68 x 1,5	25,5

MITNEHMERRING
DRIVING RING



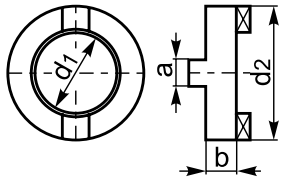

Artikel Nr. / Code No.	Typ / Type	d_1	d_2	a	b
800003084	U-1364/0	16	32	8	10
800003085	U-1365/0	22	40	10	12
800003086	U-1366/0	27	48	12	12
800003087	U-1367/0	32	58	14	14
800003088	U-1368/0	40	70	16	14
800003089	U-1369/0	50	90	18	16

EINSTELLBOLZEN
SLOTTED SCREW



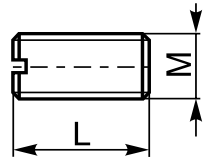

Artikel Nr. / Code No.	Typ / Type	M	L
800005796	U-0293/0	M8	16
800005797	U-0757/0	M10	20
800005798	U-1599/0	M5	12
800005799	U-6317/0	M6	14
800005800	U-6318/0	M12	22
800005801	U-6793/0	M16	30
800005802	U-6794/0	M20	40

SPANNMUTTER
DRAW OFF NUT
FOR 5310 REAMERS



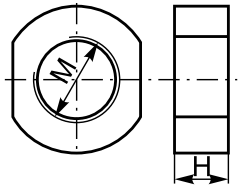

Artikel Nr. / Code No.	Typ / Type	M	L
800003039	S-0881/0	M12 x 1	6
800003041	S-0884/0	M16 x 1,5	7
800003043	S-0887/0	M20 x 1	8
800003045	S-0891/0	M22 x 1	9
800003047	S-0894/0	M27 x 2	12
800003049	S-0897/0	M30 x 2	12
800003052	S-0901/0	M36 x 3	14
800003054	S-0905/0	M45 x 3	16
800003056	S-0909/0	M52 x 3	16

MITNEHMERRING
DRIVING RING
FOR 5310 REAMERS



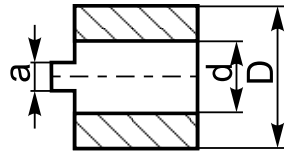

Artikel Nr. / Code No.	Typ / Type	a	d	D
800003038	S-0880/0	4	10	18
800003040	S-0883/0	4	13	21
800003042	S-0886/0	5	16	27
800003044	S-0890/0	6	19	32
800003046	S-0893/0	7	22	39
800003048	S-0896/0	8	27	46
800003051	S-0900/0	10	32	56
800003053	S-0904/0	12	40	65
800003055	S-0908/0	14	50	80

EINSTELLBOLZEN
HEX SOCKET SCREW



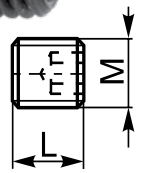

Artikel Nr. / Code No.	Typ / Type	M	L
800005822	S-2628/0	M14x1	7
800005823	U-1997/0	M6	6
800003091	U-4131/0	M6	10
800003092	U-4132/0	M8	10
800003093	U-4133/0	M10	12
800003094	U-4134/0	M12	16
800003095	U-4135/0	M14	16
800003096	U-4136/0	M16	16
800003097	U-4137/0	M18x2	20
800003098	U-4138/0	M20x2	20
800003099	U-4139/0	M24x2	25
800003107	U-5870/0	M20x2	25
800003108	U-5887/0	M14	15
800003109	U-5888/0	M16	13
800003144	U-6755/0	M16x1	6,5
800003145	U-6756/0	M16	10
800003146	U-6757/0	M18x2	9,5
800003157	U-7381/0	M8	6
800003158	U-7382/0	M10	10

PASSFEDER A
DRIVE KEY A



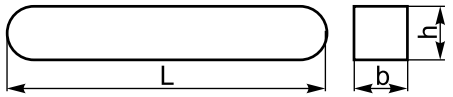

Artikel Nr. / Code No.	Typ / Type	L	b	h
800005745	U-1355/0	20	4	5
800005746	U-1356/0	25	6	5
800005747	U-1357/0	25	7	8
800005748	U-1358/0	32	8	7,6
800005749	U-1359/0	32	10	8,6
800003083	U-1360/0	36	12	9

ANZUGSSCHRAUBE
CUTTER RETAINING SCREW



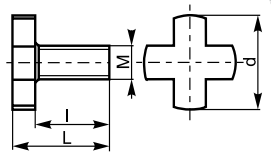

Artikel Nr. / Code No.	Typ / Type	M	l	d	L
800003072	U-0620/0	M8	16	20	22
800003073	U-0621/0	M10	18	28	25
800003074	U-0622/0	M12	22	35	30
800003075	U-0623/0	M16	26	42	35
800003076	U-0624/0	M20	30	52	40
800003077	U-0625/0	M24	36	63	48

EINSTELLBOLZEN
STUD

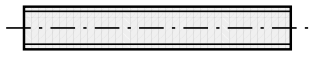

Artikel Nr. / Code No.	Typ / Type	Für Typ / For Type
800005900	U-5515/1	T.00M
800005901	U-5515/0	T.00B
800005902	U-8578/0	T.0, T.1, T.1X
800005903	U-5754/0	T.2, T.2T
800005904	U-5997/0	T.3, T.3HX

PASSFEDER B
DRIVE KEY B



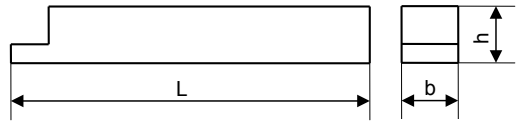

Artikel Nr. / Code No.	Typ / Type	L	b	h
800003132	U-6526/0	45	4	4
800003133	U-6527/0	75	4	4
800003134	U-6528/0	45	6	6
800003135	U-6529/0	75	6	6
800003136	U-6530/0	45	7	7
800003137	U-6531/0	75	7	7
800003138	U-6532/0	45	8	7
800003139	U-6533/0	75	8	7
800003140	U-6534/0	45	10	8
800003141	U-6535/0	75	10	8

SCHRAUBE
HEX SOCKET HEAD SCREW



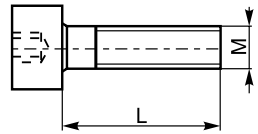

Artikel Nr. / Code No.	Typ / Type	M	L
800005895	U-1414/0	M12	40
800005905	U-2042/0	M16	50
800005892	U-5335/0	M8	40
800005891	U-6520/0	M8	70
800003131	U-6523/0	M10	80
800005894	U-6524/0	M10	80
800005890	U-7682/0	M6	35
800005893	U-7683/0	M10	40
800003161	U-7790/0	M12	35
800005624	W-1091/0	M6	25
800005625	W-1092/0	M10	25
800005626	W-1093/0	M12	30
800005627	W-1094/0	M16	40
800005628	W-1095/0	M10	30
800005629	W-1096/0	M12	40
800005630	W-1097/0	M16	40
800005631	W-1098/0	M20	50

PASSFEDER C
DRIVE KEY C



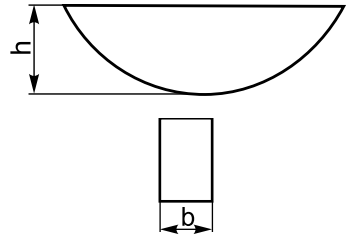

Artikel Nr. / Code No.	Typ / Type	b	h
800003050	S-0898/0	6	9
800003068	U-0097/0	3	3,7
800003069	U-0098/0	5	6,5
800003071	U-0106/0	12	19
800003078	U-0648/0	4	5
800003079	U-0649/0	8	11
800003080	U-0650/0	10	16



9876

- Spannschlüssel
- Wrench for cross head screws

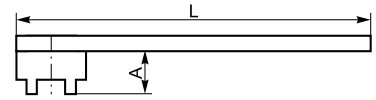

Artikel Nr. / Code No.	Typ / Type	Grösse / Size	L	A
800003756	KL 9876-13	13	160	16
800002989	KL 9876-16	16	180	20
800002990	KL 9876-22	22	200	23
800002991	KL 9876-27	27	225	32
800002992	KL 9876-32	32	250	36
800002993	KL 9876-40	40	280	40
800002994	KL 9876-50	50	315	45
800002995	KL 9876-60	60	355	50



5

VDI - WERKZEUGHALTER
VDI - TOOLHOLDERS

BISON

VDI - WERKZEUGHALTER
VDI - TOOLHOLDERS

Art des Halters:
Product group:

- Werkzeughalter Drehmeißel
  Square Toolholders
- Werkzeughalter für runde Werkzeuge
  Round Toolholders

Form des Werkzeughalters:
Toolholder form:

- B1

Ausführung des Werkzeughalters:
Toolholder direction:

- rechts
  right
- links
  left

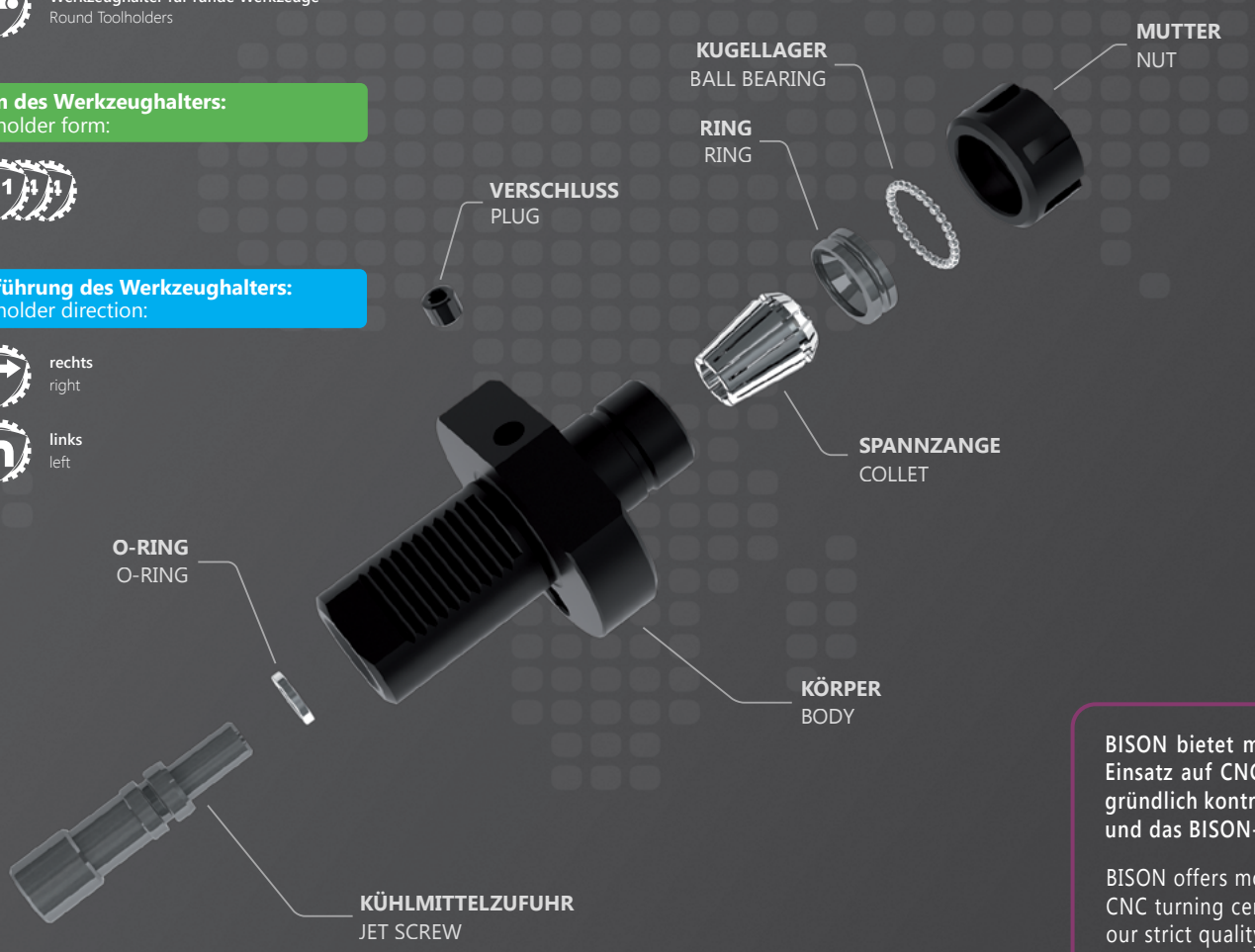



1220



1154L

BISON bietet mehr als 20 verschiedene Werkzeughalter an, die für den Einsatz auf CNC-Drehautomaten entwickelt wurden. Jeder einzelne wird gründlich kontrolliert, um unsere strengen Qualitätsstandards zu erfüllen und das BISON-Qualitätssiegel tragen zu dürfen.

BISON offers more than twenty different toolholders designed for use with CNC turning centers and each one is thoroughly inspected and must meet our strict quality control standards before the product can carry the BISON name.

INHALT
TABLE OF CONTENTS

I WERKZEUGHALTER FÜR DREHMEISSEL / SQUARE TOOLHOLDERS 264-267

TYP / TYPE	BESCHREIBUNG / DESCRIPTION	SEITE / PAGE
1114P	**RADIAL WERKZEUGHALTER • B1** RADIAL TOOLHOLDERS • B1	264
1114L	**RADIAL WERKZEUGHALTER • B2** RADIAL TOOLHOLDERS • B2	264
1115P	**RADIAL WERKZEUGHALTER INVERS • B3** INVERTED RADIAL TOOLHOLDERS • B3	264
1115L	**RADIAL WERKZEUGHALTER INVERS • B4** INVERTED RADIAL TOOLHOLDERS • B4	264
1124P	**RADIAL WERKZEUGHALTER • B5** EXTENDED RADIAL TOOLHOLDERS • B5	265
1124L	**RADIAL WERKZEUGHALTER • B6** EXTENDED RADIAL TOOLHOLDERS • B6	265
1125P	**RADIAL WERKZEUGHALTER INVERS • B7** EXTENDED INVERTED RADIAL TOOLHOLDERS • B7	265
1125L	**RADIAL WERKZEUGHALTER INVERS • B8** EXTENDED INVERTED RADIAL TOOLHOLDERS • B8	265
1133P	**AXIAL WERKZEUGHALTER • C1** AXIAL TOOLHOLDERS • C1	266
1133L	**AXIAL WERKZEUGHALTER • C2** AXIAL TOOLHOLDERS • C2	266
1134P	**AXIAL WERKZEUGHALTER INVERS • C3** INVERTED AXIAL TOOLHOLDERS • C3	266
1134L	**AXIAL WERKZEUGHALTER INVERS • C4** INVERTED AXIAL TOOLHOLDERS • C4	266
1143	**KOMBINIERTE WERKZEUGHALTER • D1** COMBINED TOOLHOLDERS • D1	267
1144	**KOMBINIERTE WERKZEUGHALTER INVERS • D2** COMBINED TOOLHOLDERS INVERTED • D2	267
1154P	**WERKZEUGHALTER FÜR STECHWERKZEUGE** TOOLHOLDERS FOR CUT-OFF TOOLS	267
1154L	**WERKZEUGHALTER FÜR STECHWERKZEUGE** TOOLHOLDERS FOR CUT-OFF TOOLS	267

II WERKZEUGHALTER FÜR RUNDE WERKZEUGE / ROUND TOOLHOLDERS 268-270

TYP / TYPE	BESCHREIBUNG / DESCRIPTION	SEITE / PAGE
1220	**WERKZEUGHALTER FÜR SPANNZANGEN ER (DIN 6499) • E4** TOOLHOLDERS FOR COLLETS ER (DIN 6499) • E4	268
1224	**WERKZEUGHALTER FÜR BOHRSTANGEN MIT MORSEKEGEL • F1** TOOLHOLDERS FOR BORING BARS WITH MORSE TAPER • F1	268
1253	**WERKZEUGHALTER FÜR WERKZEUGE MIT ZYLINDRISCHEM SCHAFT** TOOLHOLDERS FOR TOOLS WITH CYLINDRICAL SHANK	268
1252P	**WERKZEUGHALTER FÜR WERKZEUGE MIT ZYLINDRISCHEM SCHAFT** TOOLHOLDERS FOR TOOLS WITH CYLINDRICAL SHANK	269
1252L	**WERKZEUGHALTER FÜR WERKZEUGE MIT ZYLINDRISCHEM SCHAFT** TOOLHOLDERS FOR TOOLS WITH CYLINDRICAL SHANK	269
1254	**WERKZEUGHALTER FÜR WERKZEUGE MIT ZYLINDRISCHEM SCHAFT • E1** TOOLHOLDERS FOR TOOLS WITH CYLINDRICAL SHANK • E1	269
1258	**WERKZEUGHALTER FÜR WERKZEUGE MIT ZYLINDRISCHEM SCHAFT • E2** TOOLHOLDERS FOR TOOLS WITH CYLINDRICAL SHANK • E2	270
1230	**WERKZEUGHALTER FÜR BOHRSTANGEN** TOOLHOLDERS FOR BORING BARS	270

III WERKZEUGHALTER ROHLING / TOOLHOLDER BLANKS 271

TYP / TYPE	BESCHREIBUNG / DESCRIPTION	SEITE / PAGE
1201	**ROHLING WERKZEUGHALTER, A1** BLANK TOOLHOLDERS, A1	271
1203	**ROHLING WERKZEUGHALTER, A2** BLANK TOOLHOLDERS, A2	271

IV ZUBEHÖR UND ERSATZTEILE / SPARE PARTS & ACCESSORIES 272-274

1114P

- Radial Werkzeughalter
- Radial Toolholder

B1



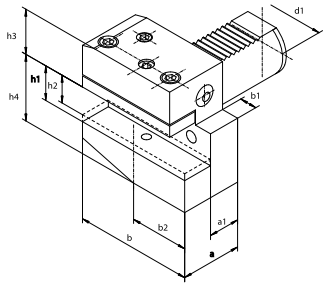

Artikel Nr. / Code No.	Typ / Type	DIN 69880	d1	a	a1	b	b1	b2	h1	h2	h3	h4
341114001200	1114-16P	B1-16 x 12 x 24	16	24	13	42	5,0	23,0	12	10	20,0	22
341114004000	1114-16P-L	B1-16 x 12 x 34	16	34	23	42	5,0	23,0	12	10	20,0	22
341114003800	1114-20P	B1-20 x 16 x 30	20	30	16	55	7,0	30,0	16	12	25,0	30
341114006600	1114-20P-L	B1-20 x 16 x 40	20	40	26	55	7,0	30,0	16	12	25,0	30
341114008100	1114-25P	B1-25 x 16 x 30	25	30	16	55	7,0	30,0	16	12	25,0	30
341114009400	1114-25P-L	B1-25 x 16 x40	25	40	26	55	7,0	30,0	16	12	25,0	30
341114005300	1114-30P	B1-30 x 20 x 40	30	40	22	70	10,0	35,0	20	16	28,0	38
341114007900	1114-30P-L	B1-30 x 20 x 60	30	60	42	70	10,0	35,0	20	16	28,0	38
341114010100	1114-40P	B1-40 x 25 x 44	40	44	22	85	12,5	42,5	25	20	32,5	48
341114020300	1114-50P	B1-50 x 32 x 55	50	55	30	100	16,0	50,0	32	25	35,0	60

1114L

- Radial Werkzeughalter
- Radial Toolholder

B2



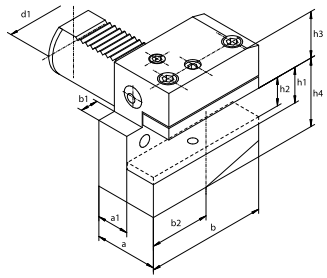

Artikel Nr. / Code No.	Typ / Type	DIN 69880	d1	a	a1	b	b1	b2	h1	h2	h3	h4
341114100000	1114-16L	B2-16 x 12 x 24	16	24	13	42	5,0	23,0	12	10	20,0	22
341114101300	1114-16L-L	B2-16 x 12 x 34	16	34	23	42	5,0	23,0	12	10	20,0	22
341114110200	1114-20L	B2-20 x 16 x 30	20	30	16	55	7,0	30,0	16	12	25,0	30
341114111500	1114-20L-L	B2-20 x 16 x 40	20	40	26	55	7,0	30,0	16	12	25,0	30
341114112800	1114-25L	B2-25 x 16 x 30	25	30	16	55	7,0	30,0	16	12	25,0	30
341114113000	1114-25L-L	B2-25 x 16 x 40	25	40	26	55	7,0	30,0	16	12	25,0	30
341114120400	1114-30L	B2-30 x 20 x 40	30	40	22	70	10,0	35,0	20	16	28,0	38
341114122000	1114-30L-L	B2-30 x 20 x 60	30	60	42	70	10,0	35,0	20	16	28,0	38
341114130600	1114-40L	B2-40 x 25 x 44	40	44	22	85	12,5	42,5	25	20	32,5	48
341114140800	1114-50L	B2-50 x 32 x 55	50	55	30	100	16,0	50,0	32	25	35,0	60

1115P

- Radial Werkzeughalter invers
- Inverted radial toolholders

B3



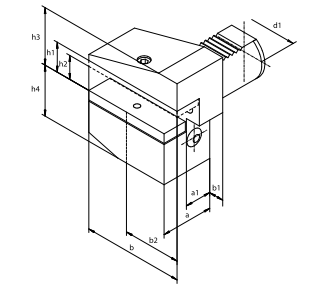

Artikel Nr. / Code No.	Typ / Type	DIN 69880	d1	a	a1	b	b1	b2	h1	h2	h3	h4
341115001000	1115-16P	B3-16 x 12 x 24	16	24	13	42	5,0	23,0	12	10	22	20,0
341115004900	1115-16P-L	B3-16 x 12 x 34	16	34	23	42	5,0	23,0	12	10	22	20,0
341115003600	1115-20P	B3-20 x 16 x 30	20	30	16	55	7,0	30,0	16	12	30	25,0
341115006400	1115-20P-L	B3-20 x 16 x 40	20	40	26	55	7,0	30,0	16	12	30	25,0
341115008000	1115-25P	B3-25 x 16 x 30	25	30	16	55	7,0	30,0	16	12	30	25,0
341115009200	1115-25P-L	B3-25 x 16 x 40	25	40	26	55	7,0	30,0	16	12	30	25,0
341115005100	1115-30P	B3-30 x 20 x 40	30	40	22	70	10,0	35,0	20	16	38	35,0
341115007700	1115-30P-L	B3-30 x 20 x 60	30	60	42	70	10,0	35,0	20	16	38	35,0
341115010000	1115-40P	B3-40 x 25 x 44	40	44	22	85	12,5	42,5	25	20	48	42,5
341115020100	1115-50P	B3-50 x 32 x 55	50	55	30	100	16,0	50,0	32	25	60	50,0

1115L

- Radial Werkzeughalter invers
- Inverted radial toolholders

B4



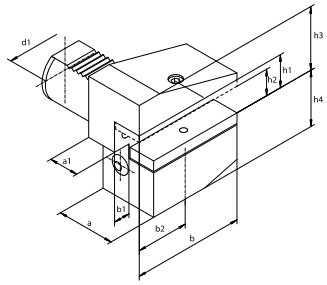

Artikel Nr. / Code No.	Typ / Type	DIN 69880	d1	a	a1	b	b1	b4	h1	h2	h3	h4
341115103700	1115-16L	B4-16 x 12 x 24	16	24	13	42	5,0	23,0	12	10	22	20,0
341115104000	1115-16L-L	B4-16 x 12 x 34	16	34	23	42	5,0	23,0	12	10	22	20,0
341115105200	1115-20L	B4-20 x 16 x 30	20	30	16	55	7,0	30,0	16	12	30	25,0
341115106500	1115-20L-L	B4-20 x 16 x 40	20	40	26	55	7,0	30,0	16	12	30	25,0
341115107800	1115-25L	B4-25 x 16 x 30	25	30	16	55	7,0	30,0	16	12	30	25,0
341115108000	1115-25L-L	B4-25 x 16 x 40	25	40	26	55	7,0	30,0	16	12	30	25,0
341115110000	1115-30L	B4-30 x 20 x 40	30	40	22	70	10,0	35,0	20	16	38	35,0
341115112600	1115-30L-L	B4-30 x 20 x 60	30	60	42	70	10,0	35,0	20	16	38	35,0
341115120200	1115-40L	B4-40 x 25 x 44	40	44	22	85	12,5	42,5	25	20	48	42,5
341115130400	1115-50L	B4-50 x 32 x 55	50	55	30	100	16,0	50,0	32	24	60	50,0

Art des Halters / Product group
Ausführung des Werkzeughalters / Toolholder direction
Form des Werkzeughalters / Toolholder form

Artikel Nr. / Code No.	Typ / Type	DIN 69880	d1	a	a1	b	b1	b2	h1	h2	h3	h4
341124010900	1124-16P	B5-16 x 12 x 24	16	24	13	58	5,0	39,0	12	10	20,0	22
341124011100	1124-16P-L	B5-16 x 12 x 34	16	34	23	58	5,0	39,0	12	10	20,0	22
341124020000	1124-20P	B5-20 x 16 x 30	20	30	16	75	7,0	50,0	16	12	25,0	30
341124021300	1124-20P-L	B5-20 x 16 x 40	20	40	26	75	7,0	30,0	16	12	25,0	30
341124022600	1124-25P	B5-25 x 16 x 30	25	30	16	75	7,0	50,0	16	12	25,0	30
341124023900	1124-25P-L	B5-25 x 16 x 40	25	40	26	75	7,0	50,0	16	12	25,0	30
341124030200	1124-30P	B5-30 x 20 x 40	30	40	22	100	10,0	65,0	20	16	28,0	38
341124032800	1124-30P-L	B5-30 x 20 x 60	30	60	42	100	10,0	65,0	20	16	28,0	38
341124040400	1124-40P	B5-40 x 25 x 44	40	44	22	118	12,5	75,5	25	20	32,5	48
341124050600	1124-50P	B5-50 x 32 x 55	50	55	30	130	16,0	80,0	32	25	35,0	60

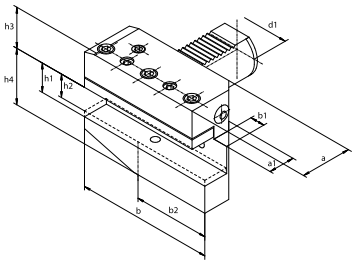



1124P

- Radial Werkzeughalter
- Extended radial toolholders

B5

Artikel Nr. / Code No.	Typ / Type	DIN 69880	d1	a	a1	b	b1	b2	h1	h2	h3	h4
341124110000	1124-16L	B6-16 x 12 x 24	16	24	13	58	5,0	39,0	12	10	20,0	22
341124111200	1124-16L-L	B6-16 x 12 x 34	16	34	23	58	5,0	39,0	12	10	20,0	22
341124120100	1124-20L	B6-20 x 16 x 30	20	30	16	75	7,0	50,0	16	12	25,0	30
341124121400	1124-20L-L	B6-20 x 16 x 40	20	40	26	75	7,0	50,0	16	12	25,0	30
341124125500	1124-25L	B6-25 x 16 x 30	25	30	16	75	7,0	50,0	16	12	25,0	30
341124126800	1124-25L-L	B6-25 x 16 x 40	25	40	26	75	7,0	50,0	16	12	25,0	30
341124130300	1124-30L	B6-30 x 20 x 40	30	40	22	100	10,0	65,0	20	16	28,0	38
341124132900	1124-30L-L	B6-30 x 20 x 60	30	60	42	100	10,0	65,0	20	16	28,0	38
341124140500	1124-40L	B6-40 x 25 x 44	40	44	22	118	12,5	75,5	25	20	32,5	48
341124150700	1124-50L	B6-50 x 32 x 55	50	55	30	130	16,0	80,0	32	25	35,0	60

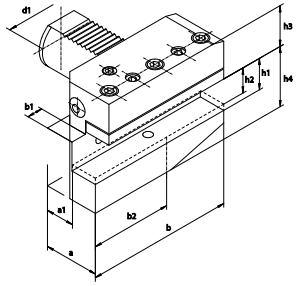



1124L

- Radial Werkzeughalter
- Extended radial toolholders

B6

Artikel Nr. / Code No.	Typ / Type	DIN 69880	d1	a	a1	b	b1	b2	h1	h2	h3	h4
341125010700	1125-16P	B7-16 x 12 x 24	16	24	13	58	5,0	39,0	12	10	22	20,0
341125011000	1125-16P-L	B7-16 x 12 x 34	16	34	23	58	5,0	39,0	12	10	22	20,0
341125020900	1125-20P	B7-20 x 16 x 30	20	30	16	75	7,0	50,0	16	12	30	25,0
341125021100	1125-20P-L	B7-20 x 16 x 40	20	40	26	75	7,0	50,0	16	12	30	25,0
341125024400	1125-25P	B7-25 x 16 x 30	25	30	16	75	7,0	50,0	16	12	30	25,0
341125023700	1125-25P-L	B7-25 x 16 x 40	25	40	26	75	7,0	50,0	16	12	30	25,0
341125030000	1125-30P	B7-30 x 20 x 40	30	40	22	100	10,0	65,0	20	16	38	35,0
341125032600	1125-30P-L	B7-30 x 20 x 60	30	60	42	100	10,0	65,0	20	16	38	35,0
341125040200	1125-40P	B7-40 x 25 x 44	40	44	22	118	12,5	75,5	25	20	48	42,5
341125050400	1125-50P	B7-50 x 32 x 55	50	55	30	130	16,0	80,0	32	25	60	50,0

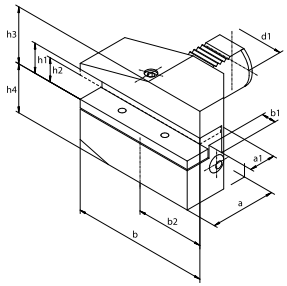



1125P

- Radial Werkzeughalter invers
- Extended inverted radial toolholders

B7

Artikel Nr. / Code No.	Typ / Type	DIN 69880	d1	a	a1	b	b1	b2	h1	h2	h3	h4
341125110800	1125-16L	B8-16 x 12 x 24	16	24	13	58	5,0	39,0	12	10	22	20,0
341125111000	1125-16L-L	B8-16 x 12 x 34	16	34	23	58	5,0	39,0	12	10	22	20,0
341125120000	1125-20L	B8-20 x 16 x 30	20	30	16	75	7,0	50,0	16	12	30	25,0
341125121200	1125-20L-L	B8-20 x 16 x 40	20	40	26	75	7,0	50,0	16	12	30	25,0
341125122500	1125-25L	B8-25 x 16 x 30	25	30	16	75	7,0	50,0	16	12	30	25,0
341125123800	1125-25L-L	B8-25 x 16 x 40	25	40	26	75	7,0	50,0	16	12	30	25,0
341125130100	1125-30L	B8-30 x 20 x 40	30	40	22	100	10,0	65,0	20	16	38	35,0
341125132700	1125-30L-L	B8-30 x 20 x 60	30	60	42	100	10,0	65,0	20	16	38	35,0
341125140300	1125-40L	B8-40 x 25 x 44	40	44	22	118	12,5	75,5	25	20	48	42,5
341125150500	1125-50L	B8-50 x 32 x 55	50	55	30	130	16,0	80,0	32	25	60	50,0

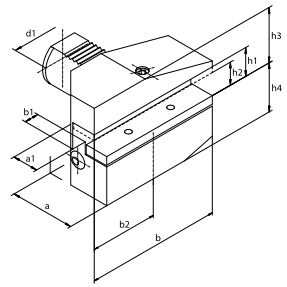



1125L

- Radial Werkzeughalter invers
- Extended inverted radial toolholders

B8

1133P

- Axial Werkzeughalter
- Axial Toolholder

C1



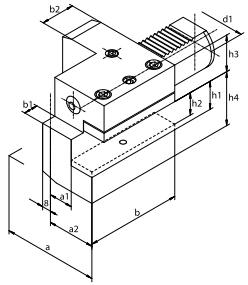

Artikel Nr. / Code No.	Typ / Type	DIN 69880	d1	a	a1	a2	b	b1	b2	h1	h2	h3	h4
341133000600	1133-16P	C1-16 x 12	16	43	13	24,0	44	5,0	20	12	10	20,0	22
341133002100	1133-20P	C1-20 x 16	20	52	13	27,0	55	7,0	30	16	12	25,0	30
341133003400	1133-20P-L	-	20	65	26	40,0	50	-	30	16	12	25,0	30
341133004700	1133-25P	C1-25 x 16	25	58	19	33,0	55	7,0	20	16	12	25,0	30
341133005000	1133-30P	C1-30 x 20	30	70	17	35,0	70	10,0	30	20	16	28,0	38
341133010800	1133-40P	C1-40 x 25	40	85	21	42,5	85	12,5	30	25	20	32,5	48
341133030100	1133-50P	C1-50 x 32	50	100	26	50,0	100	16,0	40	32	25	35,0	60

1133L

- Axial Werkzeughalter
- Axial Toolholder

C2



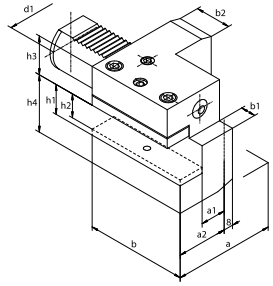

Artikel Nr. / Code No.	Typ / Type	DIN 69880	d1	a	a1	a2	b	b1	b2	h1	h2	h3	h4
341133110900	1133-16L	C2-16 x 12	16	43	13,0	24,0	44	5,0	20	12	10	20,0	22
341133120000	1133-20L	C2-20 x 16	20	65	26,0	40,0	50	-	30	16	12	25,0	30
341133121300	1133-25L	C2-25 x 16	25	58	19,0	33,0	55	7,0	20	16	12	25,0	30
341133130200	1133-30L	C2-30 x 20	30	76	23,0	41,0	70	10,0	30	20	16	28,0	38
341133140400	1133-40L	C2-40 x 25	40	90	25,5	47,5	85	12,5	30	25	20	32,5	48
341133150600	1133-50L	C2-50 x 32	50	105	30,5	55,0	100	16,0	40	32	25	35,0	60

1134P

- Axial Werkzeughalter invers
- Inverted axial toolholder

C3



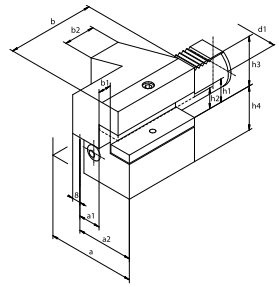

Artikel Nr. / Code No.	Typ / Type	DIN 69880	d1	a	a1	a2	b	b1	b2	h1	h2	h3	h4
341134010600	1134-16P	C3-16 x 12	16	43	13	24,0	44	5,0	20	12	10	22	20,0
341134020800	1134-20P	C3-20 x 16	20	52	13	27,0	55	7,0	30	16	12	30	25,0
341134021000	1134-20P-L	-	20	65	26	40,0	50	-	30	16	12	30	25,0
341134022300	1134-25P	C3-25 x 16	25	58	19	33,0	55	7,0	20	16	12	30	25,0
341134030000	1134-30P	C3-30 x 20	30	70	17	35,0	70	10,0	30	20	16	38	35,0
341134040100	1134-40P	C3-40 x 25	40	85	21	42,5	85	12,5	30	25	20	48	42,5
341134050300	1134-50P	C3-50 x 32	50	100	26	50,0	100	16,0	40	32	25	60	50,0

1134L

- Axial Werkzeughalter invers
- Inverted axial toolholder

C4



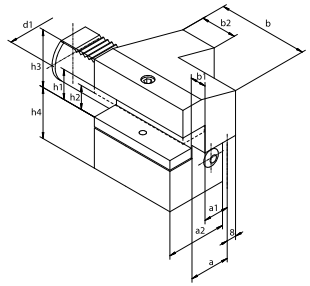

Artikel Nr. / Code No.	Typ / Type	DIN 69880	d1	a	a1	a2	b	b1	b2	h1	h2	h3	h4
341134110700	1134-16L	C4-16 x 12	16	43	13,0	24,0	44	5,0	20	12	10	22	20,0
341134120900	1134-20L	C4-20 x 16	20	65	26,0	40,0	50	-	30	16	12	30	25,0
341134121100	1134-25L	C4-25 x 16	25	58	19,0	33,0	55	7,0	20	16	12	25	25,0
341134130000	1134-30L	C4-30 x 20	30	76	23,0	41,0	70	10,0	30	20	16	38	35,0
341134140200	1134-40L	C4-40 x 25	40	90	25,5	47,5	85	12,5	30	25	20	48	42,5
341134150400	1134-50L	C4-50 x 32	50	105	30,5	55	100	16,0	40	32	25	60	50,0

Art des Halters / Product group
Ausführung des Werkzeughalters / Toolholder direction
B1 Form des Werkzeughalters / Toolholder form

Artikel Nr. / Code No.	Typ / Type	DIN 69880	d1	a	a1	b	b1	b2	h1	h2	h3	h4
341143000300	1143-25	D1-25 x 16	25	66	33,0	48	14,0	14	16	12	25,0	30
341143001600	1143-30	D1-30 x 20	30	76	35,0	60	18,0	18	20	16	28,0	38
341143010500	1143-40	D1-40 x 25	40	90	42,5	72	21,5	22	25	20	32,5	48
341143011800	1143-40L	-	40	90	42,5	125	21,5	22	25	20	32,5	48
341143020700	1143-50	D1-50 x 32	50	105	50,0	85	24,0	25	32	25	35,0	60

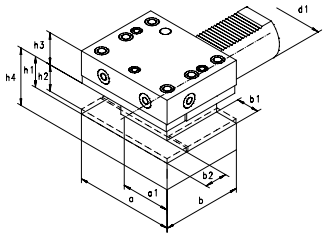



1143

- Kombinierte Werkzeughalter
- Combined toolholders

D1

Artikel Nr. / Code No.	Typ / Type	DIN 69880	d1	a	a1	b	b1	b2	h1	h2	h3	h4
341144010300	1144-25	D2-25 x 16	25	66	33,0	48	14,0	14	16	12	30	25,0
341144020500	1144-30	D2-30 x 20	30	76	35,0	60	18,0	18	20	16	38	35,0
341144030700	1144-40	D2-40 x 25	40	90	42,5	72	21,5	22	25	20	48	42,5
341144040900	1144-50	D2-50 x 32	50	105	50,0	85	24,0	25	32	25	60	50,0

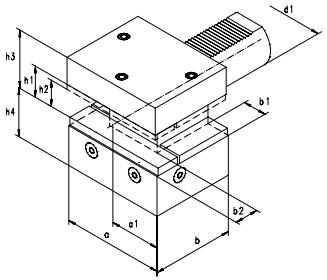



1144

- Kombinierte Werkzeughalter invers
- Inverted combined toolholders

D2

Artikel Nr. / Code No.	Typ / Type	d1	b1	b2	h1	h5	h6	l1	l2
341154010000	1154-30-26P	30	70	35,0	26	35,5	38,0	44	50
341154013900	1154-30-32P	30	70	35,0	32	35,5	40,0	44	50
341154020200	1154-40-26P	40	85	42,5	26	35,5	42,5	44	50
341154030400	1154-40-32P	40	85	42,5	32	35,5	42,5	44	50
341154040600	1154-50-26P	50	100	50,0	26	35,5	45,0	39	45
341154050800	1154-50-32P	50	100	50,0	32	35,5	45,0	39	45

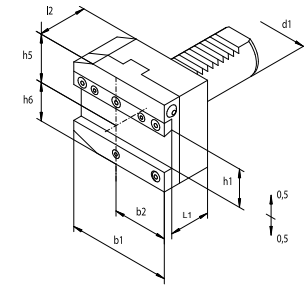



1154P

- Werkzeughalter für Stechwerkzeuge
- Toolholder for cut-off tools

Artikel Nr. / Code No.	Typ / Type	d1	b1	b2	h1	h5	h6	l1	l2
341154210200	1154-30-26L	30	70	35,0	26	35,5	38,0	44	50
341154213000	1154-30-32L	30	70	35,0	32	35,5	40,0	44	50
341154220400	1154-40-26L	40	85	42,5	26	35,5	42,5	44	50
341154230600	1154-40-32L	40	85	42,5	32	35,5	42,5	44	50
341154240800	1154-50-26L	50	100	50,0	26	35,5	45,0	44	50
341154250000	1154-50-32L	50	100	50,0	32	35,5	45,0	44	50

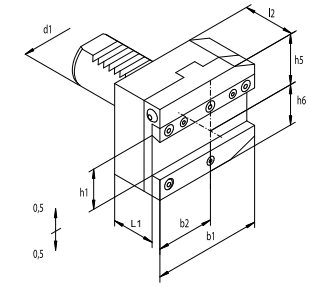



1154L

- Werkzeughalter für Stechwerkzeuge
- Toolholder for cut-off tools

1220



- **Werkzeughalter für Spannzangen ER (DIN 6499)**
- Toolholder for collets ER (DIN 6499)

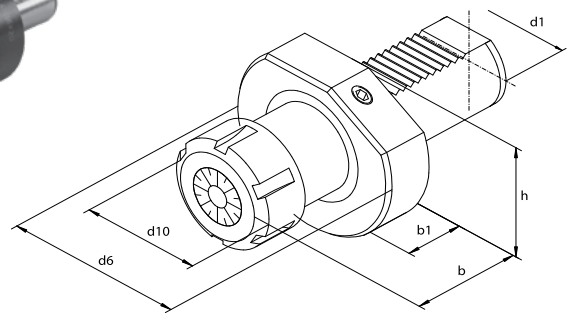

Artikel Nr. / Code No.	Typ / Type	DIN 69880	d1	d6	d10	b	b1	h	Spannzange ER / Collet chuck	Spannbereich / Clamping range
341220030600	1220-16-ER20	E4-16 x 20	16	40	35	45	14	18,0	20	2-13
341220115700	1220-20-ER16	-	20	50	32	55	18	-	16	2-10
341220120500	1220-20-ER25	E4-20 x 25	20	50	42	55	18	-	25	2-16
341220130700	1220-20-ER32	E4-20 x 32	20	50	50	55	18	-	32	2-20
341220220600	1220-25-ER25	E4-25 x 25	25	58	42	55	18	25,0	25	2-16
341220230800	1220-25-ER32	E4-25 x 32	25	58	50	55	18	25,0	32	2-20
341220312000	1220-30-ER25	E4-30 x 25	30	68	42	55	22	28,0	25	2-16
341220310500	1220-30-ER25-L	-	30	68	42	75	34	28,0	25	2-16
341220322200	1220-30-ER32	-	30	68	50	55	22	28,0	32	2-20
341220320700	1220-30-ER32-L	-	30	68	50	75	29	28,0	32	2-20
341220340000	1220-30-ER40	E4-30 x 40	30	68	63	75	26	28,0	40	3-26
341220420800	1220-40-ER25	-	40	83	42	69	22	32,5	25	2-16
341220430000	1220-40-ER32	E4-40 x 32	40	83	50	84	22	32,5	32	2-20
341220440100	1220-40-ER40	E4-40 x 40	40	83	63	75	22	32,5	40	3-26
341220500500	1220-50-ER32	-	50	98	50	84	30	35,0	32	2-20
341220510700	1220-50-ER40	E4-50 x 40	50	98	63	88	30	35,0	40	3-26

Spannzangen finden Sie auf Seite 374 • Collets available on page 374

1224



- **Werkzeughalter für Werkzeuge mit Morsekegel**
- Toolholder for boring bars with morse taper

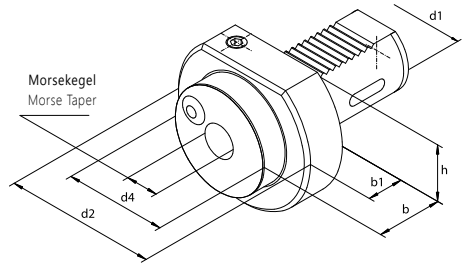

Artikel Nr. / Code No.	Typ / Type	DIN 69880	d1	Morsekegel / Morse Taper	d2	d4	b	b1	h
341224001600	1224-20-1	F20-MK-DK1	20	1	50	-	27	-	-
341224010500	1224-30-1	F30-MK-DK1	30	1	68	68	27	-	28,0
341224020700	1224-30-2	F30-MK-DK2	30	2	68	58	36	25	28,0
341224000300	1224-30-3	-	30	3	68	68	66	-	28,0
341224030900	1224-40-2	F40-MK-DK2	40	2	83	55	36	22	32,5
341224040000	1224-40-3	F40-MK-DK3	40	3	83	58	50	22	32,5
341224050200	1224-40-4	F40-MK-DK4	40	4	83	68	80	22	32,5
341224060400	1224-50-2	F50-MK-DK2	50	2	98	55	36	30	35,0
341224070600	1224-50-3	F50-MK-DK3	50	3	98	58	45	30	35,0
341224080800	1224-50-4	F50-MK-DK4	50	4	98	68	55	30	35,0

1253



- **Für DIN 1835B, E und ISO 3338/2 "Whistle notch"**
- **Werkzeughalter für Werkzeuge mit zylindrischem Schaft**
- According to DIN 1835B, E and ISO 3338/2 "Whistle notch"
- Toolholder for tools with cylindrical shank

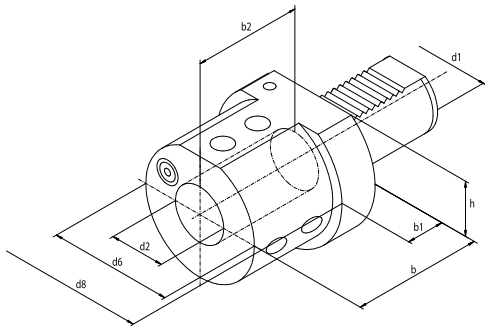

Artikel Nr. / Code No.	Typ / Type	d1	d2	d6	d8	b	b1	b2	h
341253031500	1253-40-20	40	20	52	83	67	22	54	32,5
341253032800	1253-40-25	40	25	65	83	85	22	59	32,5
341253033000	1253-40-32	40	32	72	83	85	22	63	32,5
341253034300	1253-40-40*	40	40	83	83	90	-	73	32,5

***auf Anfrage** *on request

Artikel Nr. / Code No.	Typ / Type	d1	d2/H7	a	a1	b	b1	b2	b3	h1	h2
341252020200	1252-30-25P	30	25	45	65	56	52	14	24	28,0	34,0
341252030400	1252-40-32P	40	32	50	75	66	60	15	30	32,5	42,5

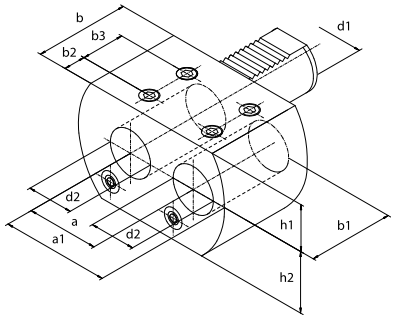



1252P

- **Werkzeughalter für Werkzeuge mit zylindrischem Schaft**
- Toolholder for tools with cylindrical shank - double

Artikel Nr. / Code No.	Typ / Type	d1	d2/H7	a	a1	b	b1	b2	b3	h1	h2
341252021500	1252-30-25L	30	25	45	65	56	52	14	24	28,0	34,0
341252031700	1252-40-32L	40	32	50	75	66	60	15	30	32,5	42,5

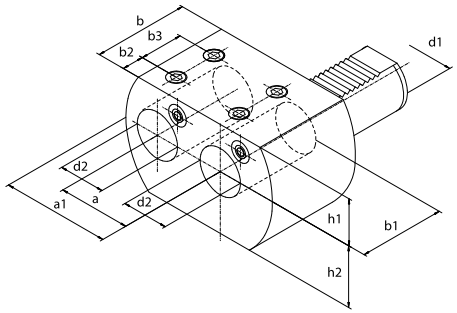



1252L

- **Werkzeughalter für Werkzeuge mit zylindrischem Schaft**
- Toolholder for tools with cylindrical shank - double

Artikel Nr. / Code No.	Typ / Type	DIN 69880	d1	d2	d6	d8	b	b1	b2	b3	b4	h
341254021100	1254-20-16	-	20	16	36	50	67	18	54	15	35	-
341254020900	1254-20-20	E1-20x20	20	20	40	50	67	18	54	15	35	-
341254022400	1254-20-25	E1-20x25	20	25	45	50	71	18	59	17	40	-
341254031300	1254-30-16	-	30	16	36	68	67	22	54	15	35	28,0
341254030000	1254-30-20	E1-30x20	30	20	40	68	67	22	54	15	35	28,0
341254032600	1254-30-25	E1-30x25	30	25	45	68	71	22	59	17	40	28,0
341254034100	1254-30-32	E1-30x32	30	32	52	68	75	22	63	17	44	28,0
341254035400	1254-30-40	-	30	40	60	68	90	22	73	22	50	28,0
341254037000	1254-40-10	-	40	10	35	83	67	22	41	20	-	32,5
341254039500	1254-40-16	-	40	16	36	83	67	22	54	15	35	32,5
341254040200	1254-40-20	E1-40x20	40	20	40	83	67	22	54	15	35	32,5
341254042800	1254-40-25	E1-40x25	40	25	45	83	75	22	59	17	40	32,5
341254044300	1254-40-32	E1-40x32	40	32	52	83	75	22	63	17	44	32,5
341254046900	1254-40-40	E1-40x40	40	40	60	83	90	22	73	22	50	32,5
341254048400	1254-50-12	-	50	12	40	98	145	30	54	15	35	35,0
341254049700	1254-50-16	-	50	16	40	98	145	30	54	15	35	35,0
341254050400	1254-50-20	E1-50x20	50	20	40	98	67	30	54	15	35	35,0
341254052000	1254-50-25	E1-50x25	50	25	45	98	80	30	59	17	40	35,0
341254054500	1254-50-32	E1-50x32	50	32	52	98	80	30	63	17	44	35,0
341254056000	1254-50-40	E1-50x40	50	40	60	98	90	30	73	22	50	35,0
341254058600	1254-50-50	E1-50x50	50	50	70	98	100	30	83	24	60	35,0

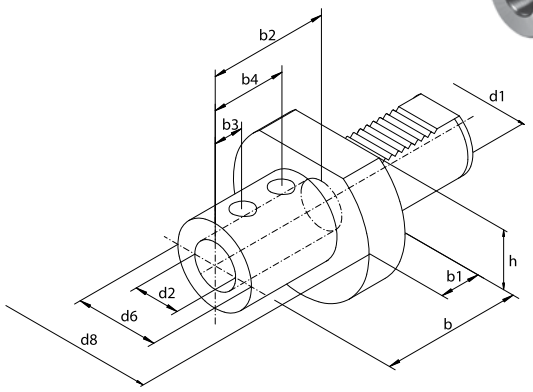



1254

- **Werkzeughalter für Werkzeuge mit zylindrischem Schaft**
- **internes Kühlmittel**
- Toolholder for tools with cylindrical shank
- Internal coolant

1258



- **Werkzeughalter für Werkzeuge mit zylindrischem Schaft**
- **Interne oder externe Kühlmittelzufuhr**
- Toolholder for tools with cylindrical shank
- Internal or external coolant



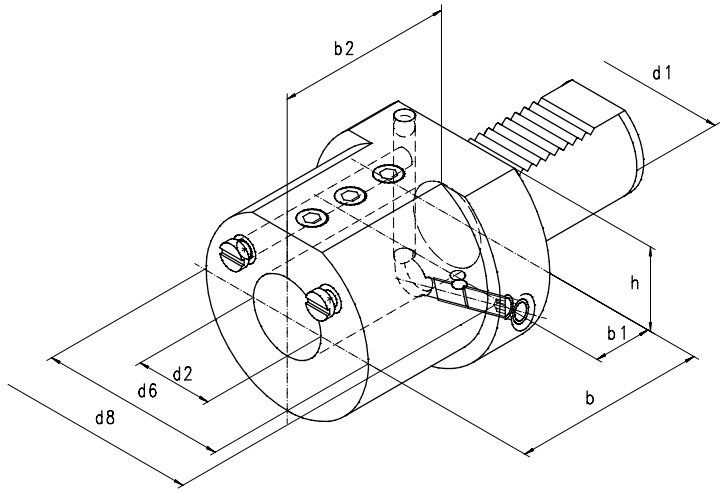

Artikel Nr. / Code No.	Typ / Type	DIN 69880	d1	d2	d6	d8	b	b1	b2	h
341258231800	1258-16-8	E2-16 x 8	16	8	32	40	44	14	34	18,0
341258233300	1258-16-10	E2-16 x 10	16	10	32	40	44	14	34	18,0
341258235900	1258-16-12	E2-16 x 12	16	12	40	40	44	14	34	18,0
341258237400	1258-16-16	E2-16 x 16	16	16	40	40	44	14	34	18,0
341258331900	1258-20-8	E2-20 x 8	20	8	40	50	50	18	41	-
341258333400	1258-20-10	E2-20 x 10	20	10	40	50	50	18	41	-
341258335000	1258-20-12	E2-20 x 12	20	12	40	50	50	18	41	-
341258337500	1258-20-16	E2-20 x 16	20	16	40	50	50	18	41	-
341258339000	1258-20-20	E2-20 x 20	20	20	50	50	50	18	41	-
341258341000	1258-20-25	E2-20 x 25	20	25	50	50	60	18	51	-
341258431000	1258-30-8	E2-30 x 8	30	8	55	68	60	22	51	28,0
341258433500	1258-30-10	E2-30 x 10	30	10	55	68	60	22	51	28,0
341258435000	1258-30-12	E2-30 x 12	30	12	55	68	60	22	51	28,0
341258437600	1258-30-16	E2-30 x 16	30	16	55	68	60	22	51	28,0
341258439100	1258-30-20	E2-30 x 20	30	20	55	68	60	22	51	28,0
341258440900	1258-30-25	E2-30 x 25	30	25	55	68	60	22	51	28,0
341258441100	1258-30-30	-	30	30	68	68	75	22	51	28,0
341258443700	1258-30-32	E2-30 x 32	30	32	68	68	75	22	61	28,0
341258531000	1258-40-8	-	40	8	50	83	75	22	61	32,5
341258533600	1258-40-10	-	40	10	50	83	75	22	61	32,5
341258535100	1258-40-12	E2-40 x 12	40	12	50	83	75	22	61	32,5
341258537700	1258-40-16	E2-40 x 16	40	16	55	83	75	22	61	32,5
341258539200	1258-40-20	E2-40 x 20	40	20	55	83	75	22	61	32,5
341258541200	1258-40-25	E2-40 x 25	40	25	60	83	75	22	61	32,5
341258543800	1258-40-30	-	40	30	72	83	75	22	61	32,5
341258545300	1258-40-32	E2-40 x 32	40	32	72	83	75	22	61	32,5
341258547900	1258-40-40	E2-40 x 40	40	40	83	83	90	22	76	32,5
341258633700	1258-50-10	-	50	10	50	98	75	30	62	35,0
341258635200	1258-50-12	-	50	12	56	98	90	30	76	35,0
341258637800	1258-50-16	E2-50 x 16	50	16	56	98	90	30	76	35,0
341258639300	1258-50-20	E2-50 x 20	50	20	56	98	90	30	76	35,0
341258641300	1258-50-25	E2-50 x 25	50	25	65	98	90	30	76	35,0
341258643900	1258-50-30	-	50	30	68	98	90	30	76	35,0
341258645400	1258-50-32	E2-50 x 32	50	32	68	98	90	30	76	35,0
341258647000	1258-50-40	E2-50 x 40	50	40	80	98	90	30	76	35,0
341258649500	1258-50-50	E2-50 x 50	50	50	90	98	100	30	86	35,0

1230



- **Werkzeughalter für Bohrstangen**
- Toolholder for boring bars



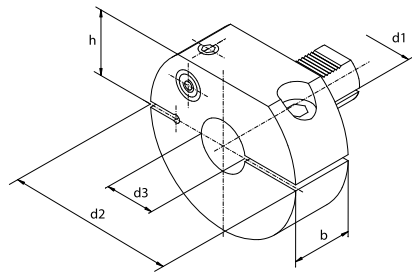

Artikel Nr. / Code No.	Typ / Type	d1	d2	d3	b	h
341230010000	1230-30-12	30	68	12	30	28,0
341230020100	1230-30-16	30	68	16	30	28,0
341230030300	1230-30-20	30	68	20	30	28,0
341230040500	1230-40-12	40	83	12	30	32,5
341230050700	1230-40-16	40	83	16	30	32,5
341230060900	1230-40-20	40	83	20	30	32,5
341230070000	1230-40-25	40	83	25	30	32,5
341230110000	1230-50-16	50	98	16	30	35,0
341230120200	1230-50-20	50	98	20	30	35,0
341230130400	1230-50-25	50	98	25	30	35,0
341230140600	1230-50-32	50	98	32	30	35,0

1201





Artikel Nr. Code No.	Typ Type	DIN 69880	d1	a	h	b
341201000400	1201-16	A1-16 x 44	16	78	44	44
341201010600	1201-20	A1-20 x 65	20	100	60	65
341201020800	1201-30	A1-30 x 85	30	130	76	85
341201030000	1201-40	A1-40 x 100	40	151	96	100
341201040100	1201-50	A1-50 x 125	50	160	120	125

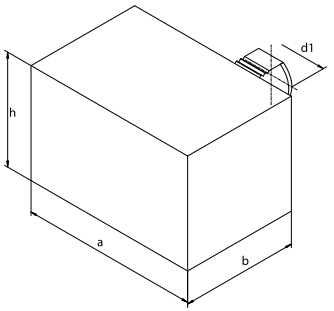

1203





Artikel Nr. Code No.	Typ Type	DIN 69880	d1	d2	b
341203000000	1203-16	A2-16 x 60	16	40	60
341203010200	1203-20	A2-20 x 70	20	50	70
341203020400	1203-30	A2-30 x 100	30	68	100
341203030600	1203-30L	A2-30 x 240	30	68	240
341203040800	1203-40	A2-40 x 120	40	83	120
341203050000	1203-40L	A2-40 x 320	40	83	320
341203060100	1203-50	A2-50 x 135	50	98	135
341203070300	1203-50L	A2-50 x 400	50	98	400

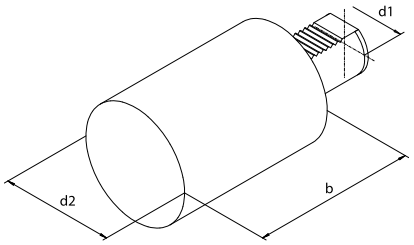

1225

Z2

- **Verschlussstopfen**
- Blanking plug (steel)

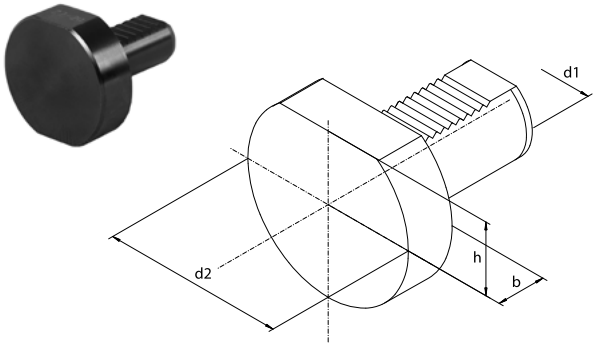

Artikel Nr. / Code No.	Typ / Type	DIN 69880	d1	d2	b	h
341225000100	1225-16	Z2-16	16	40	13	18,0
341225001400	1225-20	Z2-20	20	50	16	23,0
341225010300	1225-25	Z2-25	25	58	16	25,0
341225020500	1225-30	Z2-30	30	68	16	28,0
341225030700	1225-40	Z2-40	40	83	20	32,5
341225040900	1225-50	Z2-50	50	98	20	35,0

1227

Z1

- **Klemmringe für Reduzierhülse Typ 1228**
- Clamping ring used with the sleeves type 1228

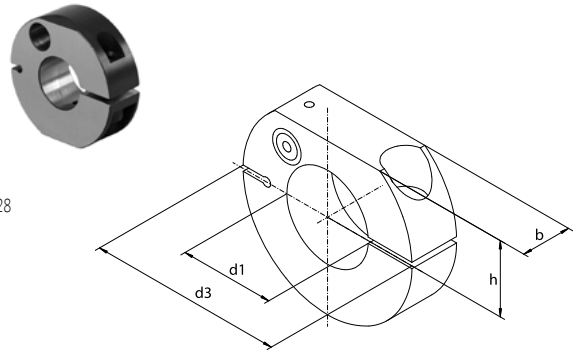

Artikel Nr. / Code No.	Typ / Type	DIN 69880	d1	d3	b	h
341227010000	1227-20	Z1-20	20	50	16	23,0
341227020100	1227-25	Z1-25	25	58	16	25,0
341227030300	1227-30	Z1-30	30	68	22	28,0
341227040500	1227-40	Z1-40	40	83	22	32,5
341227050700	1227-50	Z1-50	50	98	30	35,0

1228

- **Reduzierhülse**
- Reducing sleeve with morse taper

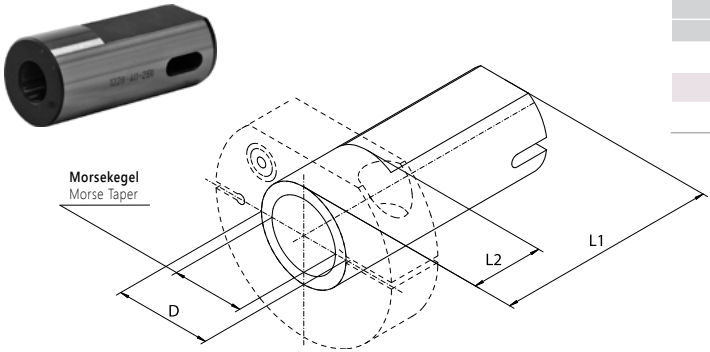

Artikel Nr. / Code No.	Typ / Type	D	Morsekegel / Morse Taper	L1	L2
341228030100	1228-40-2BI	40	2	95	30
341228031400	1228-40-3BI	40	3	95	30
341228032700	1228-40-4BI	40	4	118	55

KLEMMPLATTE
PLATE

Artikel Nr. Code No.	Für Typ For Type	Ausführung Version	a	b	h
398342090500	1114-16P	I	10,5	36	4,5
398342090500	1114-16P-L	I	10,5	36	4,5
398342090500	1115-16P	I	10,5	36	4,5
398342090500	1115-16P-L	I	10,5	36	4,5
398342080300	1114-20P	I	13,5	47	5,0
398342080300	1114-20P-L	I	13,5	47	5,0
398342070100	1114-30P	I	17,5	59	8,0
398342070100	1114-30P-L	I	17,5	59	8,0
398342070100	1114-30L	I	17,5	59	8,0
398342070100	1114-30L-L	I	17,5	59	8,0
398342070100	1133-30P	I	17,5	59	8,0
398342070100	1133-30L	I	17,5	59	8,0
398342070100	1115-30P	I	17,5	59	8,0
398342070100	1115-30P-L	I	17,5	59	8,0
398342070100	1115-30L	I	17,5	59	8,0
398342070100	1115-30L-L	I	17,5	59	8,0
398342070100	1134-30P	I	17,5	59	8,0
398342070100	1134-30L	I	17,5	59	8,0
398342120300	1124-30P	II	17,5	89	8,0
398342120300	1124-30P-L	II	17,5	89	8,0
398342120300	1125-30L	II	17,5	89	8,0
398342120300	1124-30L-L	II	17,5	89	8,0
398342120300	1125-30P	II	17,5	89	8,0
398342120300	1125-30P-L	II	17,5	89	8,0
398342120300	1124-30L	II	17,5	89	8,0
398342120300	1125-30L-L	II	17,5	89	8,0
398342040600	1133-40P	I	21,2	72	8,0
398342040600	1134-40P	I	21,2	72	8,0
398342030400	1114-40P	I	21,5	72	8,0
398342030400	1114-40L	I	21,5	72	8,0
398342030400	1133-40L	I	21,5	72	8,0
398342030400	1115-40P	I	21,5	72	8,0
398342030400	1115-40L	I	21,5	72	8,0
398342030400	1134-40L	I	21,5	72	8,0
398342110100	1124-40P	II	21,5	105	8,0
398342110100	1124-40L	II	21,5	105	8,0
398342110100	1125-40P	II	21,5	105	8,0
398342110100	1125-40L	II	21,5	105	8,0
398342010000	1133-50P	I	23,7	83	8,0
398342010000	1134-50P	I	23,7	83	8,0
398342020200	1133-50L	I	24,2	83	8,0
398342020200	1134-50L	I	24,2	83	8,0
398342000900	1114-50P	I	24,5	83	8,0
398342000900	1114-50L	I	24,5	83	8,0
398342000900	1115-50P	I	24,5	83	8,0
398342000900	1115-50L	I	24,5	83	8,0
398342100000	1124-50P	II	24,5	113	8,0
398342100000	1124-50L	II	24,5	113	8,0
398342100000	1125-50P	II	24,5	113	8,0
398342100000	1125-50L	II	24,5	113	8,0

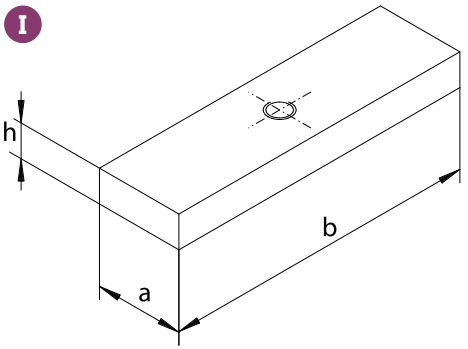

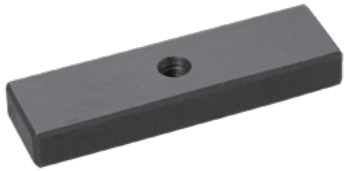

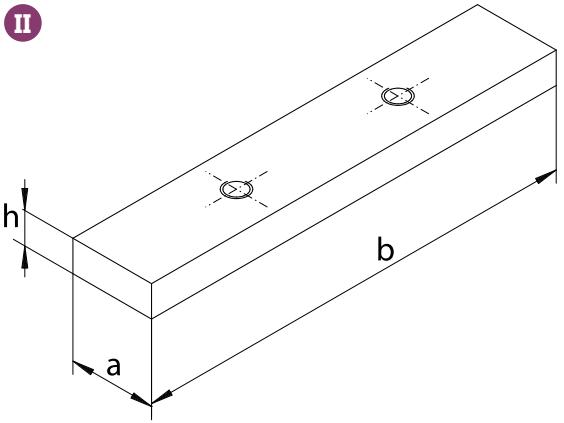

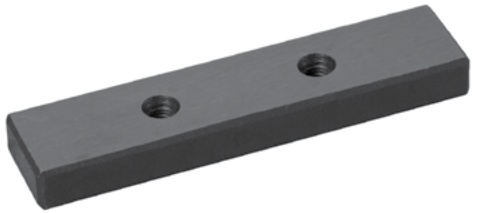

1 2 3 4 5 6

UNTERLEGPLATTE
PLATE

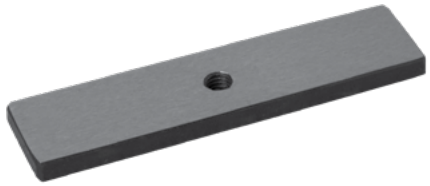

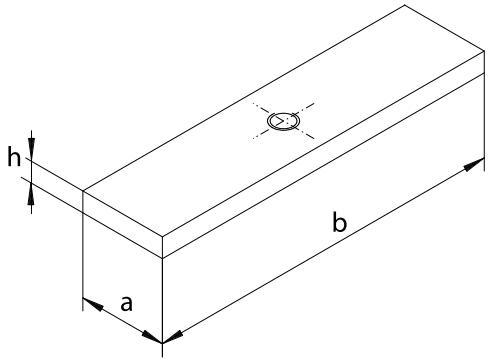

Artikel Nr. Code No.	Für Typ For Type	a	b	h
398341030600	1114-16P	10,5	41	2
398341030600	1114-16P-L	10,5	41	2
398341030600	1115-16P	10,5	41	2
398341030600	1115-16P-L	10,5	41	2
398341020400	1114-20P	13,5	54	4
398341020400	1114-20P-L	13,5	54	4
398341010200	1124-30P	17,5	99	4
398341010200	1124-30P-L	17,5	99	4
398341010200	1125-30L	17,5	99	4
398341010200	1124-30L-L	17,5	99	4
398341010200	1125-30P	17,5	99	4
398341010200	1125-30P-L	17,5	99	4
398341010200	1124-30L	17,5	99	4
398341010200	1125-30L-L	17,5	99	4
398341000000	1114-30P	17,5	69	4
398341000000	1114-30P-L	17,5	69	4
398341000000	1114-30L	17,5	69	4
398341000000	1114-30L-L	17,5	69	4
398341000000	1133-30P	17,5	69	4
398341000000	1133-30L	17,5	69	4
398341000000	1115-30P	17,5	69	4
398341000000	1115-30P-L	17,5	69	4
398341000000	1115-30L	17,5	69	4
398341000000	1115-30L-L	17,5	69	4
398341000000	1134-30P	17,5	69	4
398341000000	1134-30L	17,5	69	4

Artikel Nr. Code No.	Für Typ For Type	A	B	H
398340070500	1124-40P	21,5	117	5
398340070500	1124-40L	21,5	117	5
398340070500	1125-40P	21,5	117	5
398340070500	1125-40L	21,5	117	5
398340060300	1133-40P	21,2	84	5
398340060300	1134-40P	21,2	84	5
398340050100	1114-40P	21,5	84	5
398340050100	1114-40L	21,5	84	5
398340050100	1133-40L	21,5	84	5
398340050100	1115-40P	21,5	84	5
398340050100	1115-40L	21,5	84	5
398340050100	1134-40L	21,5	84	5
398340040000	1133-50L	24,2	99	7
398340040000	1134-50L	24,2	99	7
398340030800	1133-50P	23,7	99	7
398340030800	1134-50P	23,7	99	7
398340020600	1124-50P	24,5	129	7
398340020600	1124-50L	24,5	129	7
398340020600	1125-50P	24,5	129	7
398340020600	1125-50L	24,5	129	7
398340010400	1114-50P	24,5	99	7
398340010400	1124-50L	24,5	99	7
398340010400	1115-50P	24,5	99	7
398340010400	1125-50L	24,5	99	7



3

MASCHINEN- UND WERKBANKSCHRAUBSTÖCKE
VISES



BISON

MASCHINEN- UND WERKBANKSCHRAUBSTÖCKE
VISES

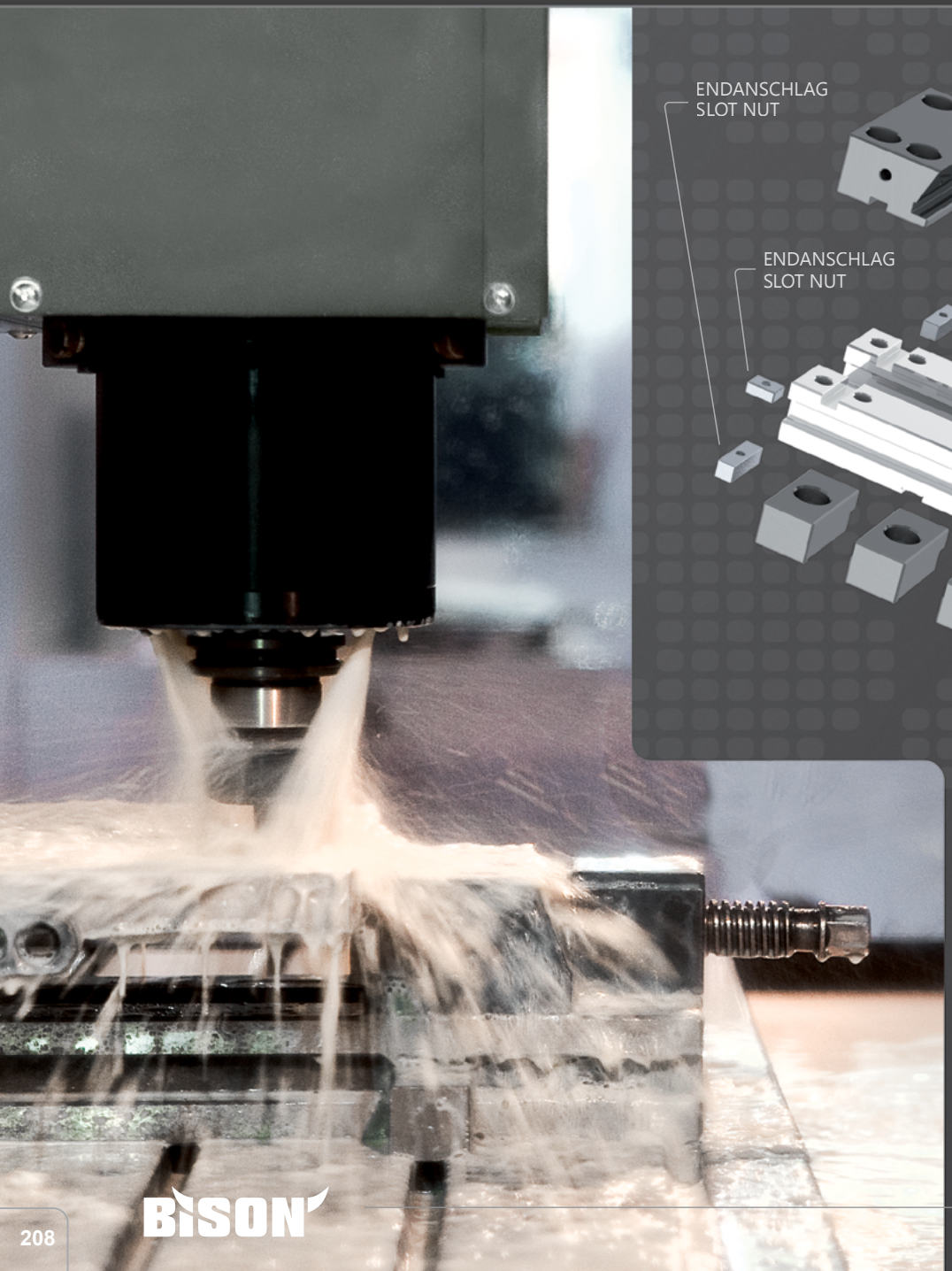

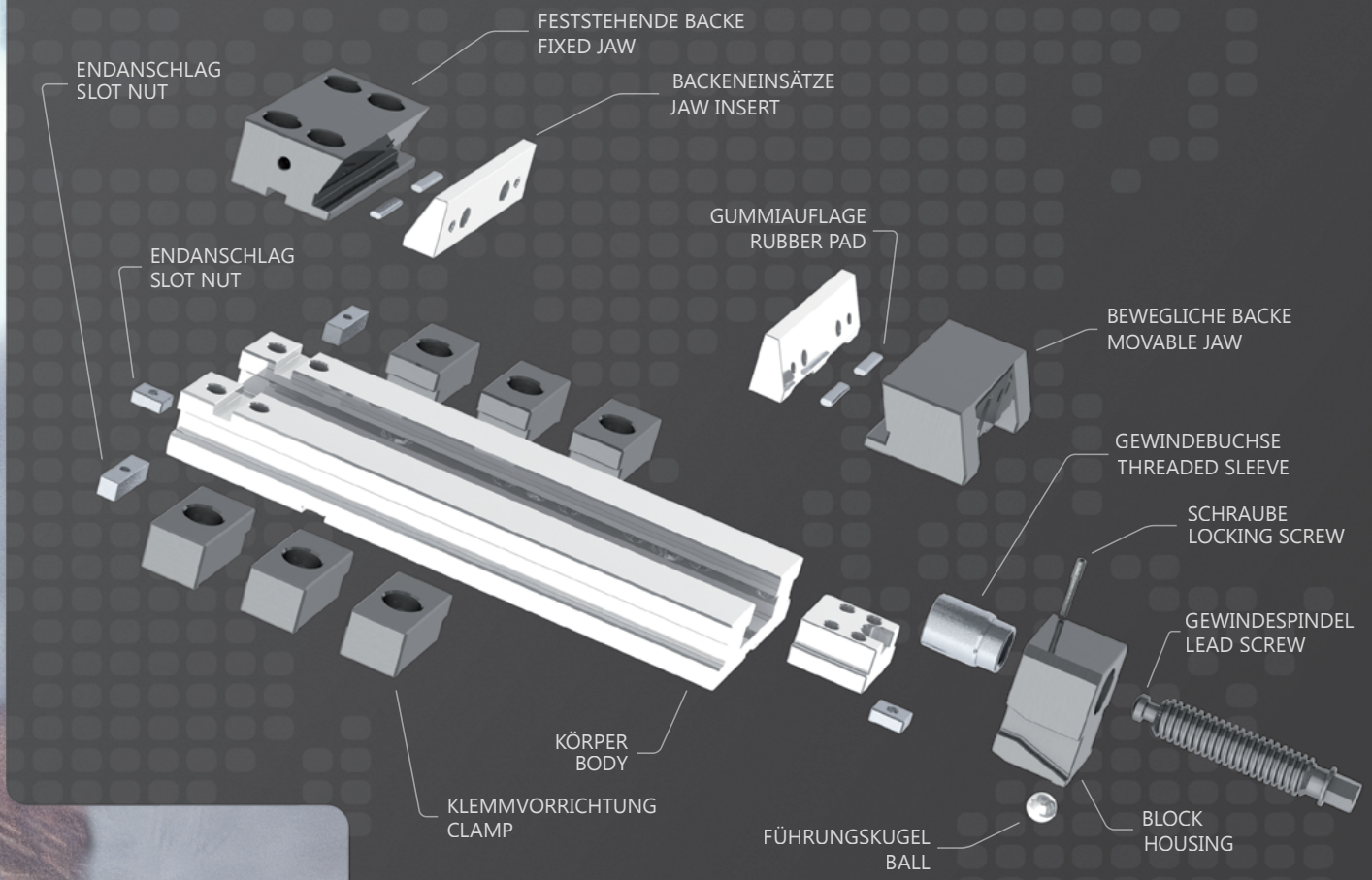

BISON bietet Ihnen ein umfangreiches Schraubstock-Sortiment.
Sparen Sie Zeit und Geld in Ihrem Arbeitsalltag durch unsere anwenderfreundlichen Produkte!

BISON offers an extensive range of vises.
Save time and money in your daily work by our user-friendly products!

INHALT
TABLE OF CONTENTS

I PRÄZISIONSSCHRAUBSTÖCKE / PRECISION VISES 210-216

TYP / TYPE	BESCHREIBUNG / DESCRIPTION	SEITE / PAGE
6620	**PRÄZISIONSSCHRAUBSTÖCKE** PRECISION VISES	210
6621	**PRÄZISIONSSCHRAUBSTÖCKE · MIT HYDRAULISCHER SPINDEL** PRECISION VISES • WITH HYDRAULIC SPINDLE	211
6820	**PRÄZISIONSSCHRAUBSTÖCKE · NC** **PRECISION VISES · NC**	212
6821	**PRÄZISIONSSCHRAUBSTÖCKE · NC MIT HYDRAULISCHER SPINDEL** PRECISION VISES • NC WITH HYDRAULIC SPINDLE	213
6632	**PRÄZISIONSSCHRAUBSTÖCKE · PRÄZISIONS-DOPPELSPANNER** PRECISION VISES • DOUBLE CLAMPING	214
6622	**MODULAR-SCHRAUBSTÖCKE · BEWEGLICHES ELEMENT** MODULES • MOVABLE ELEMENT	215
6623	**MODULAR-SCHRAUBSTÖCKE · BEWEGLICHES ELEMENT MIT HYDRAULIKSPINDEL** MODULES • MOVABLE ELEMENT WITH HYDRAULIC SPINDLE	215
6624	**MODULAR-SCHRAUBSTÖCKE · FIXES ELEMENT** MODULES • FIXED ELEMENT	215
6651	**PRÄZISIONSSCHRAUBSTÖCKE MIT VERSTELLBAREM SELBSTZENTRIERMODUL MIT BACKENEINSATZ** PRECISION VISES WITH ADJUSTABLE SELF-CENTERING MODULE WITH JAW INSERT SET	216

II MASCHINENSCHRAUBSTÖCKE / MACHINE VISES 217-226

TYP / TYPE	BESCHREIBUNG / DESCRIPTION	SEITE / PAGE
6710	**PNEUMATISCH BETÄTIGT** PNEUMATICALLY OPERATED	217
6512	**MIT BEWEGLICHER BACKE** WITH MOVABLE REAR JAW	218
6516	**MIT HYDRAULISCHER SPINDEL** WITH HYDRAULIC SPINDLE	219
6517	**MIT ABSCHNITTSWEISER SCHNELLVERSTELLUNG** CAMLOCK	220
6522	**GETEILTER SCHRAUBSTOCK** TWO-PIECE	221
6523	**MIT HOHER HALTEKRAFT** HOLD-TIGHT	222
6530	**NEIG- UND DREHBAR** SWIVEL OF TWO ANGLE	223
6531	**SELBSTZENTRIEREND** SELF-CENTERING	223
6534	**DREH-, NEIG- UND SCHWENKBAR** THREE ANGLE MULTI-PURPOSE	224
6542	**MIT SCHNELLVERSTELLUNG, KONTINUIERLICH** QUICK ACTING • DRILLING	225
6543	**BOHRMASCHINEN-SCHRAUBSTOCK** DRILLING	225
6546	**WELLEN-SCHRAUBSTOCK** SHAFT HOLDING	226
6910	**MIT PRISMATISCHER BACKENFÜHRUNG** WITH PRISMATIC GUIDANCE OF MOVABLE JAW	226

III WERKZEUGMACHER- UND PRÜFSCHRAUBSTÖCKE / TOOLMAKERS & INSPECTION VISES 227-228

TYP / TYPE	BESCHREIBUNG / DESCRIPTION	SEITE / PAGE
6552	**GLATTEN BACKEN** PLAIN JAWS	227
6553	**PRISMATISCHEN BACKEN** VERTICAL PRISM JAWS	227
6554	**SINUS-SCHRAUBSTOCK • BEWEGLICHER QUERACHSE** SINE VISE • FRONT SWIVELLING AXIS	228
6555	**SINUS-SCHRAUBSTOCK • BEWEGLICHER LÄNGSACHSE** SINE VISE • LONGITUDINAL SWIVELLING AXIS	228

IV WERKBANK-SCHRAUBSTÖCKE / BENCH VISES 229-231

TYP / TYPE	BESCHREIBUNG / DESCRIPTION	SEITE / PAGE
1240	**SCHWERLAST-SCHRAUBSTOCK** HEAVY DUTY TABLE	229
1250	**SCHRAUBSTOCK** HEAVY DUTY	229
1253	**SCHMIEDE-SCHRAUBSTOCK** BLACKSMITH'S	230
1256	**MOBILER SCHRAUBSTOCK, DREHBAR** PORTABLE WITH SWIVEL BASE	230
1271	**SCHWERLAST-SCHRAUBSTOCK, MULTI-AXIAL BEWEGLICH** ALL AXIS	231

V MANUELL BETÄTIGTE PRESSE / PRESSES 232

TYP / TYPE	BESCHREIBUNG / DESCRIPTION	SEITE / PAGE
9210	**MANUELL BETÄTIGTE PRESSE** MANUALLY OPERATED	232

VI ZUBEHÖR UND ERSATZTEILE / SPARE PARTS & ACCESSORIES 233-244

VII TECHNISCHE DATEN / TECHNICAL DATA 245-246

6620

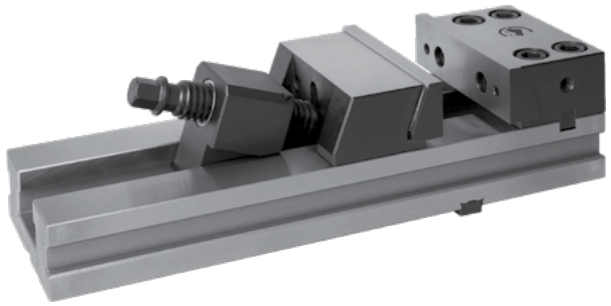

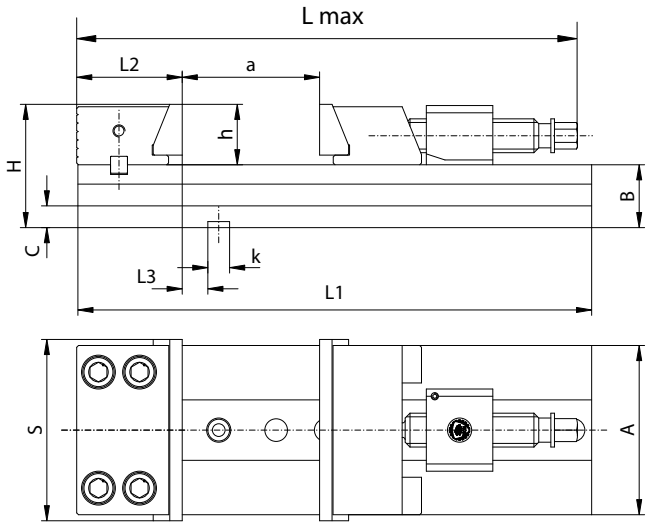

Eigenschaften:
- **Optimiertes und verbessertes Nachfolgemodell des Typs 6577**
- **Umkehrbare fixe Backe, schnell nachstellbare, selbst-regulierende bewegliche Backe**
- **Auswechselbare Backeneinsätze**
- **In Verbindung mit Drehplatte einsetzbar**
- **Hochlegierter Qualitätsstahl, stabilisiert und gehärtet**

Anwendung:
- **Entworfen für präzise Schleif- und Fräsarbeiten**

Standardzubehör:
- **Schlüssel**
- **Nutensteine mit „k" Maß**
- **Schraubstock-Halterungen**
- **Schwenkbare Backenaufsätze**

Features:
- Revised and upgraded successor model of Type 6577
- Reversible fixed jaw
- Quick re-adjustable, self- adjusting movable jaws
- Can be used with removable jaw inserts
- Made of high-grade alloy steel, stabilized and hardened

Application:
- Designed for precision grinding and milling

Standard accessories:
- Wrench
- Slot nuts with „k" dimension
- Vise clamps
- Swinging lead plate

Artikel Nr. / Code No.	Typ / Type	S	A	B -0,02	C	H	L max.	L1	L2	L3	a	h	k	Anzugsmoment [Nm] / Torque on wrench [Nm]	Max. Spannkraft [daN] / Max. clamping force [daN]	kg
326620010600	6620-100-320-165	100	85	35	13	65	389	320	61,80	12,00	165	30	12	40	2.000	9,84
326620030000	6620-125-335-165	125	105	42	15	82	406	335	68,00	18,00	165	40	12	60	3.000	15,71
326620050300	6620-150-425-210	150	140	52	18	102	515	425	87,29	21,20	210	50	18	120	4.100	31,95
326620060500	6620-150-475-260	150	140	52	18	102	565	475	87,29	21,20	260	50	18	120	4.100	35,18
326620070700	6620-150-520-305	150	140	52	18	102	610	520	87,29	21,20	305	50	18	120	4.100	36,96
326620100500	6620-200-535-260	200	165	61	20	121	623	535	109,43	38,07	260	60	18	170	4.500	58,95
326620110700	6620-200-585-310	200	165	61	20	121	673	585	109,43	38,07	310	60	18	170	4.500	61,66
326620120900	6620-200-635-360	200	165	61	20	121	723	635	109,43	38,07	360	60	18	170	4.500	64,36

Zubehör • Accessories 233-244
Technische Daten • Technical Data 245-246

6621

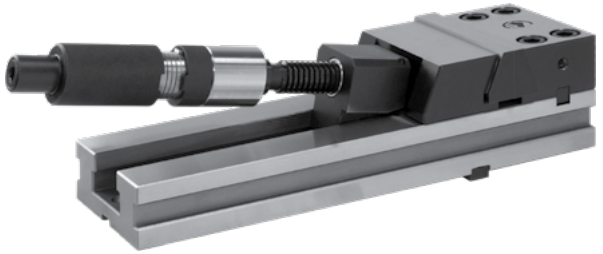

Eigenschaften:

- **Optimiertes und verbessertes Nachfolgemodell des Typs 6578**
- **In Verbindung mit der hydraulischen Spindel ist durch hohe Spannkraft eine sichere Spannung bei geringem Kraftaufwand für den Anwender gewährleistet.**
- **Umkehrbare fixe Backe, schnell nachstellbare, selbst-regulierende bewegliche Backe**
- **Auswechselbare Backeneinsätze**
- **Hochlegierter Qualitätsstahl, stabilisiert und gehärtet**

Anwendung:

- **Entworfen für präzise Schleif- und Fräsarbeiten**

Standardzubehör:

- **Schlüssel**
- **Nutensteine mit „k" Maß**
- **Schraubstock-Halterungen**
- **Schwenkbare Backenaufsätze**

Features:

- Optimized and improved successor of the type 6578
- Vise equipped with hydraulic spindle enabling the application of high clamping force and safe clamping with little effort from the operator
- Reversible fixed jaw
- Quick re-adjustable, self- adjusting movable jaws
- Can be used with removable jaw inserts
- Made of high-grade alloy steel, stabilized and hardened

Application:

- Designed for precision grinding and milling

Standard accessories:

- Wrench
- Slot nuts with „k" dimension
- Vise clamps
- Swinging lead plate

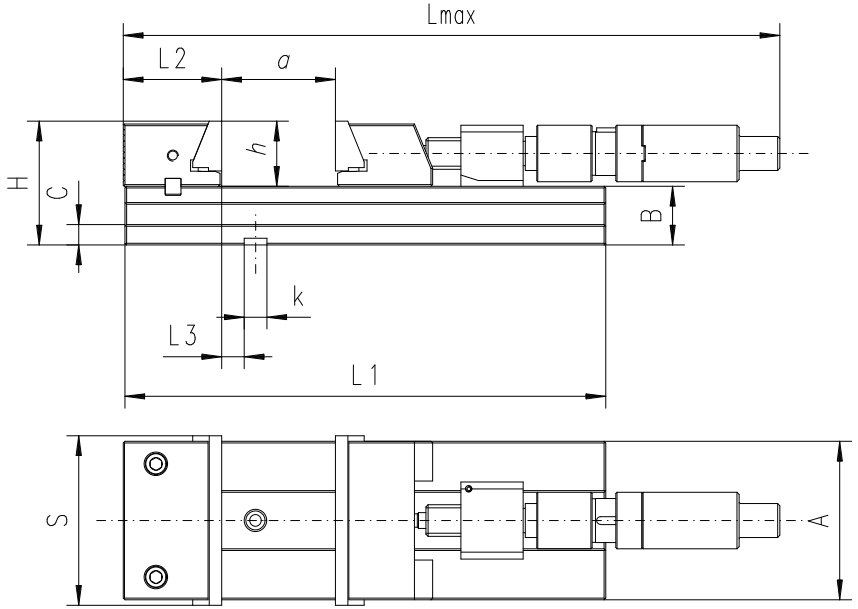

Artikel Nr. / Code No.	Typ / Type	S	A	B -0,02	C	H	L max.	L1	L2	L3	a	h	k	Max. Spannkraft [daN] / Max. clamping force [daN]	kg
326621050100	6621-150-425-210	150	140	52	18	102	726	425	87,29	21,20	210	50	18	4.100	33,4
326621060300	6621-150-475-260	150	140	52	18	102	776	475	87,29	21,20	260	50	18	4.100	36,6
326621070500	6621-150-520-305	150	140	52	18	102	821	520	87,29	21,20	305	50	18	4.100	38,4
326621100300	6621-200-535-260	200	165	61	20	121	875	535	109,43	38,07	260	60	18	4.500	61,5
326621110500	6621-200-585-310	200	165	61	20	121	907	585	109,43	38,07	310	60	18	4.500	64,2
326621120700	6621-200-635-360	200	165	61	20	121	957	635	109,43	38,07	360	60	18	4.500	66,9

Zubehör ▪ Accessories 233-244
Technische Daten ▪ Technical Data 245-246

6820

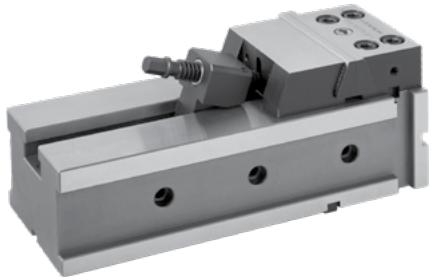

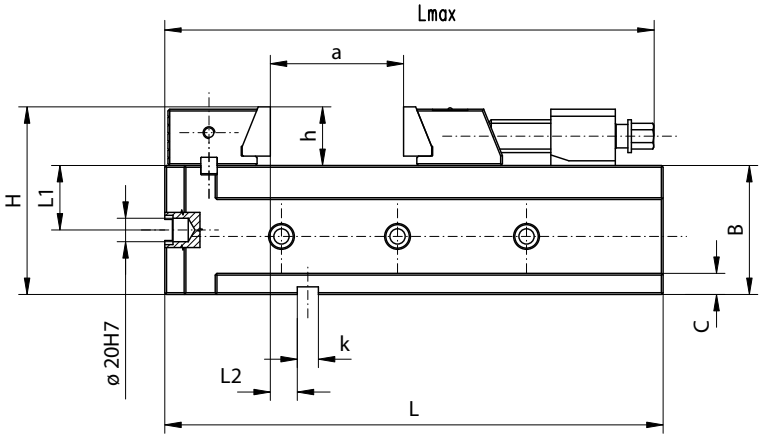

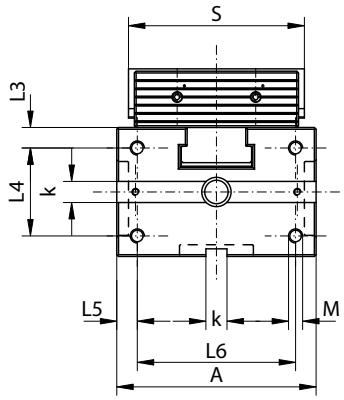

Eigenschaften:
- **Optimiertes und verbessertes Nachfolgemodell des Typs 6800**
- **Set von 4 Schraubstöcken kann vertikal genutzt werden**
- **Anbringung horizontal, vertikal oder liegend möglich**
- **Umkehrbare fixe Backe, schnell nachstellbare, selbst-regulierende bewegliche Backe**
- **Auswechselbare Backeneinsätze**
- **Hochlegierter Qualitätsstahl, stabilisiert und gehärtet**

Anwendung:
- **Entworfen für präzise Schleif- und Fräsarbeiten**

Standardzubehör:
- **Schlüssel**
- **Nutensteine mit „k" Maß**
- **Schraubstock-Halterungen**
- **Schwenkbare Backenaufsätze**

Features:
- Revised and upgraded successor model of Type 6800
- Horizontal, vertical or side mounting
- Set of 4 vises can be used vertically
- Reversible fixed jaw
- Quick re-adjustable, self-adjusting movable jaws
- Can be used with removable jaw inserts
- Made of high-grade alloy steel, stabilized and hardened

Application:
- Designed for precision grinding and milling

Standard accessories:
- Wrench
- Slot nuts with „k" dimension
- Vise clamps
- Swinging lead plate

Artikel Nr. / Code No.	Typ / Type	S	A	a	B -0,02	C	H	h	K	L max.	L	L1 -0,02	L2 ±0,02	L3 ±0,1	L4 ±0,1	L5 ±0,1	L6 ±0,1	M	Anzugsmoment [Nm] / Torque on wrench [Nm]	Max. Spannkraft [daN] / Max. clamping force [daN]	kg
○ 326820010900	6820-100-320-160	100	110	160	75	13	105	30	12	390	320	37,5	14	10	55	15	80	M10	40	2.000	19,2
● 326820020000	6820-125-335-160	125	130	160	90	15	130	40	12	406	335	45	19	15	55	17	96	M12	60	3.000	31,2
● 326820030200	6820-150-425-205	150	170	205	110	18	160	50	18	515	425	55	23	17,5	75	17,5	135	M12	120	4.100	63,4

Zubehör ▪ Accessories 233-244
Technische Daten ▪ Technical Data 245-246

6821

Eigenschaften:
- **Optimiertes und verbessertes Nachfolgemodell des Typs 6801**
- **Set von 4 Schraubstöcken kann vertikal genutzt werden**
- **Anbringung horizontal, vertikal oder liegend möglich**
- **Umkehrbare fixe Backe, schnell nachstellbare, selbst-regulierende bewegliche Backe**
- **Auswechselbare Backeneinsätze**
- **Hochlegierter Qualitätsstahl, stabilisiert und gehärtet**

Anwendung:
- **Entworfen für präzise Schleif- und Fräsarbeiten**

Standardzubehör:
- **Schlüssel**
- **Nutensteine mit „k" Maß**
- **Schraubstock-Halterungen**
- **Schwenkbare Backenaufsätze**

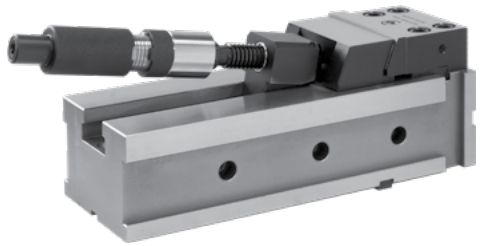

Features:
- Revised and upgraded successor model of Type 6801
- Vise equipped with hydraulic spindle enabling the application of high clamping force and safe clamping with little effort from the operator
- Horizontal, vertical or side mounting
- Set of 4 vises can be used vertically
- Reversible fixed jaw
- Quick re-adjustable, self- adjusting movable jaws
- Can be used with removable jaw inserts
- Made of high-grade alloy steel, stabilized and hardened

Application:
- Designed for precision grinding and milling

Standard accessories:
- Wrench
- Slot nuts with "k" dimension
- Vise clamps
- Swinging lead plate

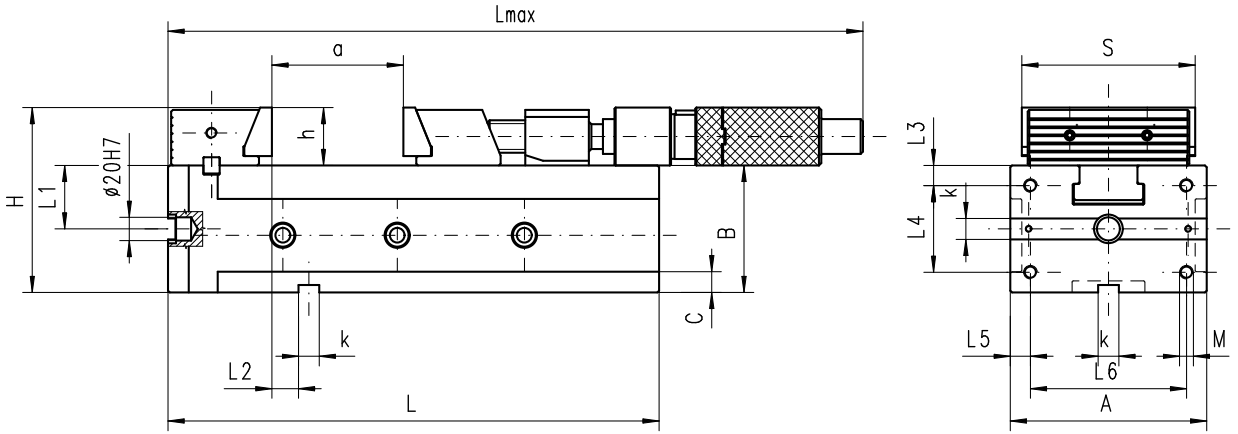

Artikel Nr. / Code No.	Typ / Type	S	A	a	B -0,02	C	H	h	K	L max.	L	L1 -0,02	L2 ±0,02	L3 ±0,1	L4 ±0,1	L5 ±0,1	L6 ±0,1	M	Max. Spannkraft [daN] / Max. clamping force [daN]	kg
○ 326821030000	6821-150-425-205	150	170	205	110	18	160	50	18	726	425	55	23	17,5	75	17,5	135	M12	4.100	64,8

Zubehör ▪ Accessories 233-244
Technische Daten ▪ Technical Data 245-246

6632

PRÄZISIONS-DOPPELSPANNER
DOUBLE CLAMPING

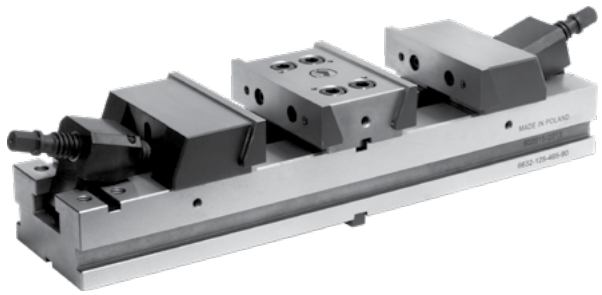

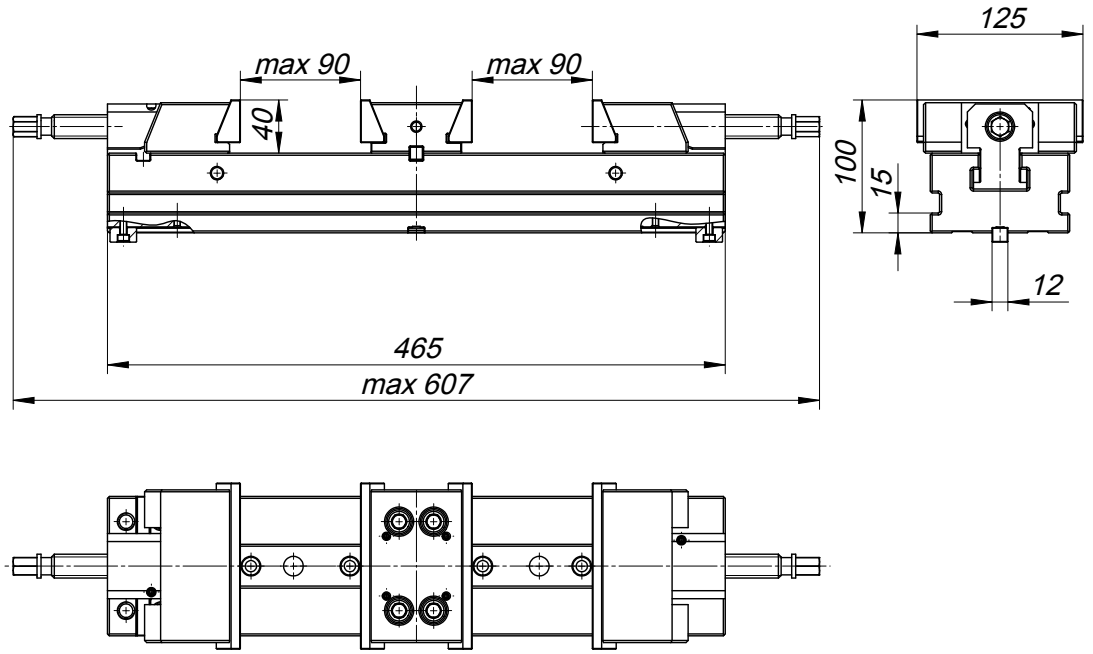

Eigenschaften:
- **Umkehrbare fixe Backe, schnell nachstellbare, selbst-regulierende bewegliche Backe**
- **Hochlegierter Qualitätsstahl, stabilisiert und gehärtet, (58-62HRC) gewährleistet hohe Körpersteifigkeit**
- **Auswechselbare Backeneinsätze**

Anwendung:
- **Entworfen für präzise Schleif- und Fräsarbeiten**

Standardzubehör:
- **Schlüssel**
- **Nutensteine mit „k" Maß**
- **Schraubstock-Halterungen**
- **Schwenkbare Backenaufsätze**

Features:
- Reversible fixed jaw
- Quick re-adjustable, self-adjusting movable jaws
- Can be used with removable jaw inserts
- Made of high-grade alloy steel, stabilized and hardened

Application:
- Designed for precision grinding and milling

Standard accessories:
- Wrench
- Slots nuts with „k" dimension
- Vise clamps
- Swinging lead plate

Artikel Nr.	Typ	Anzugsmoment [Nm]	Max. Spannkraft [daN]	kg
Code No.	Type	Torque on wrench [Nm]	Max. clamping force [daN]	
○ 326632020100	6632-125-465-90	60	3.000	27,5

Zubehör ▪ Accessories 233-244
Technische Daten ▪ Technical Data 245-246

6622

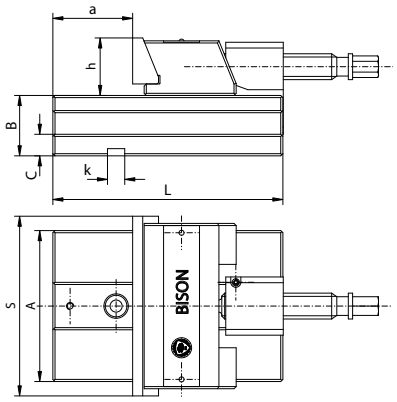



- **Optimiertes und verbessertes Nachfolgemodell des Typs 6568**
- **Bewegliches Element**
- Revised and upgraded successor model of Type 6568
- Movable element

Artikel Nr. / Code No.	Typ / Type	S	A	B	C	L	a	h	k	Max. Spannkraft [daN] / Max. clamping force [daN]	kg
326622010200	6622-100	100	85	35	13	140	48	30	12	2.000	5,3
326622020400	6622-125	125	105	42	15	160	60	40	12	3.000	8,7
326622030600	6622-150	150	140	52	18	210	86	50	18	4.100	20,6
326622040800	6622-200	200	165	61	20	240	78	60	18	4.500	34,3

Zubehör • Accessories 233-244
Technische Daten • Technical Data 245-246

6623

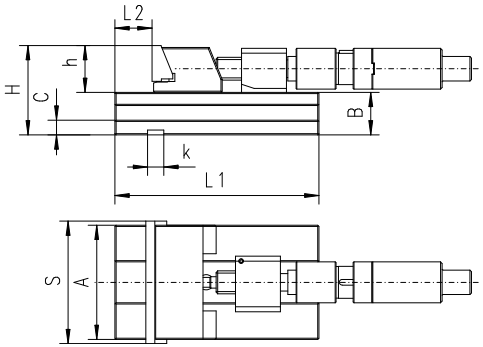

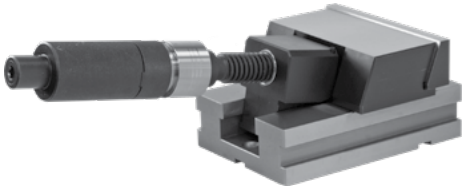

- **Optimiertes und verbessertes Nachfolgemodell des Typs 6571**
- **Bewegliches Element mit hydraulischer Spindel**
- **Auf die gleiche Weise konstruiert wie Typ 6622**
- Revised and upgraded successor model of Type 6571
- Movable element with hydraulic spindle
- Similar to Type 6622

Artikel Nr. / Code No.	Typ / Type	S	A	B	C	H	L1	L2	h	k	Max. Spannkraft [daN] / Max. clamping force [daN]	kg
326623030400	6623-150	150	140	52	18	102	210	86	50	18	4.100	20,6
326623040600	6623-200	200	165	61	20	121	240	78	60	18	4.500	34,3

Zubehör • Accessories 233-244
Technische Daten • Technical Data 245-246

6624

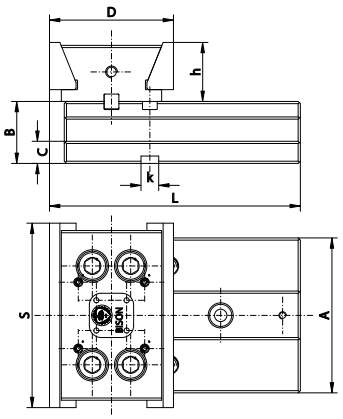

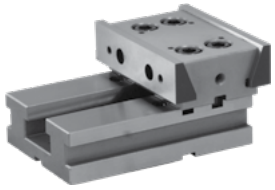

- **Optimiertes und verbessertes Nachfolgemodell des Typs 6569-M**
- **Fixes Element**
- Revised and upgraded successor model of Type 6569-M
- Fixed element

Artikel Nr. / Code No.	Typ / Type	S	A	B	C	D	L	h	k	Max. Spannkraft [daN] / Max. clamping force [daN]	kg
326624010900	6624-100	100	85	35	13	80	163,0	30	12	2.000	4,4
326624020000	6624-125	125	105	42	15	84	170,0	40	12	3.000	6,7
326624030200	6624-150	150	140	52	18	110	221,5	50	18	4.000	14,5
326624040400	6624-200	200	165	61	20	127	253,5	60	18	4.500	26,5

Zubehör • Accessories 233-244
Technische Daten • Technical Data 245-246

6651

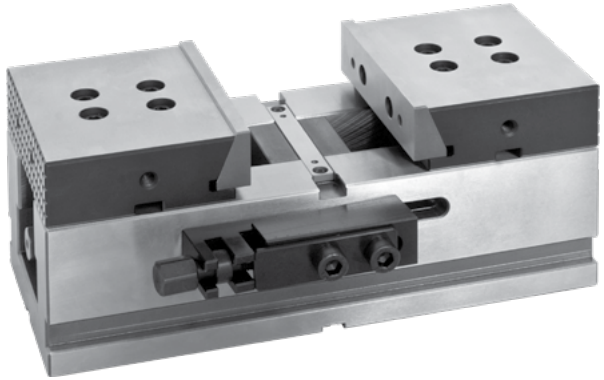

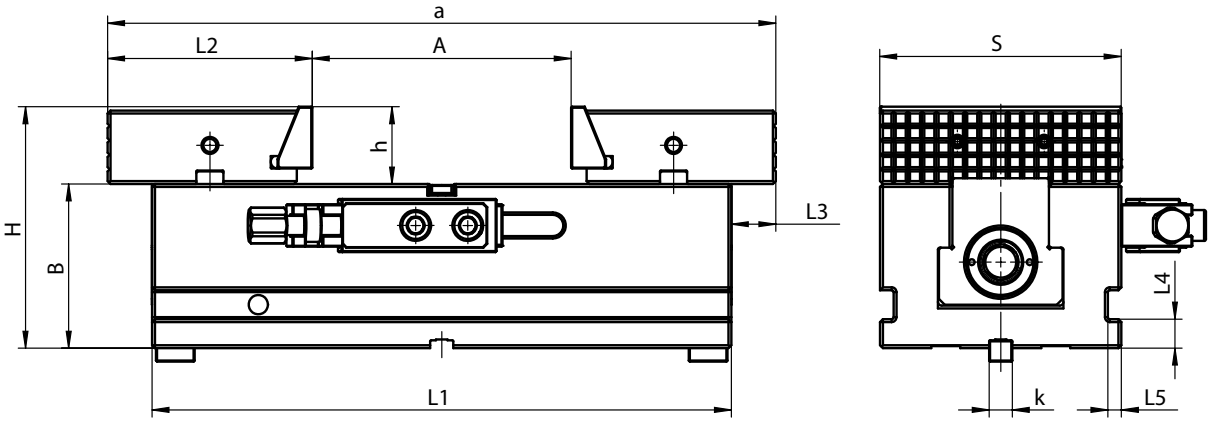

Eigenschaften:

- **Kein Werkstückverzug bei dem Einsatz von mehreren Schraubstöcken im Verbund**
- **Kürzere Rüstzeiten für ein Werkstück**
- **Backenschnellwechselsystem**
- **Präzisere Ausrichtung des Werkstücks**
- **Einfachere Aufspannung größerer Werkstücke**
- **Niedrigere Kosten der Spannmittel**
- **Erhöhte Produktionsflexibilität**

Features:

- No workpiece distortion when using a combination of several vices
- Reduced workpiece set-up time
- Quick jaws change
- High precision of workpiece alingment
- Easy clamping of long workpieces
- Reduced cost of tooling
- Increased production flexibility

Artikel Nr. Code No.	**Typ** Type	**S**	**B** ±0,02	**H**	**A** max	**L1**	**L2**	**L3** max	**L4**	**L5**	**k**	**a** min-max	**h**	**Max. Spannkraft [daN]** Max. clamping force [daN]	**[kg]**
● 326651230100	6651-100-230	100	72	102	65	230	101	21	15	7	12	205-270	30	24	15,5
● 326651240300	6651-125-300	125	85	125	130	300	106	23	15	7	12	215-345	40	29	28
● 326651250500	6651-150-350	150	95	145	175	350	111,8	26	18	8	18	225-400	50	32,8	43,7
● 326651270900	6651-200-400	200	105	165	190	400	135	30	20	8	18	270-460	60	36	79

Zubehör ▪ Accessories 233-244
Technische Daten ▪ Technical Data 245-246

PNEUMATISCH BETÄTIGT
PNEUMATICALLY OPERATED

6710

Eigenschaften:
- **Erleichterte Handhabung durch das Pneumatik-System**
- **Die austauschbaren, gehärteten und geschliffenen Riffelbacken gewährleisten eine lange Lebensdauer**
- **Robuste Ausführung**
- **Großer Spannbereich**
- **Ausgestattet mit einem Sicherheitsventil**

Anwendung:
- **Für die Handhabung schwerer Werkstücke unter Einsatz hoher Spannkraft**

Standardzubehör:
- **Nutensteine**

Features:
- Pneumatic system makes operation of the vice easy
- Removable grooved jaw inserts are hardened and ground
- Sturdy body
- Wide range of clamping
- Equipped with a safety valve

Application:
- These heavy duty machine vises are used in operations where a large clamping force is required

Standard accessories:
- Slot nuts



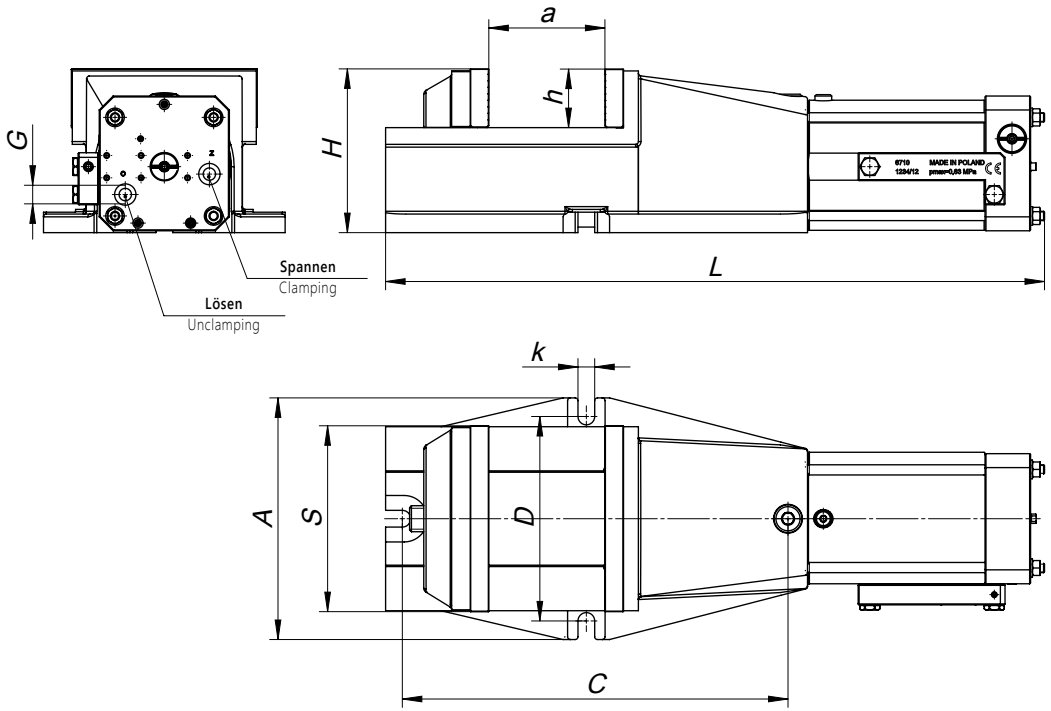

Artikel Nr. / Code No.	Typ / Type	A	S	H	L	a max	h	k	C	D	G	Backenhub / Jaw stroke	Luftverbrauch [dm3] / Air consumption [dm³]	Spannkraft für 0,63 MPa [daN] / Clamping force for 0,63 MPa [daN]	kg
326710060400	6710-125	180	125	129	553	100	40	14	274	150	G3/8“	7	1,3	3.000	33,0
326710070600	6710-160	225	160	150	621	125	50	18	337	185	G3/8“	8	1,6	3.700	50,2
326710080800	6710-200	260	200	176	709	160	63	18	415	220	G3/8“	9	2,5	4.600	74,0

Zubehör ▪ Accessories 233-244

6512

MIT BEWEGLICHER BACKE
WITH MOVABLE REAR JAW



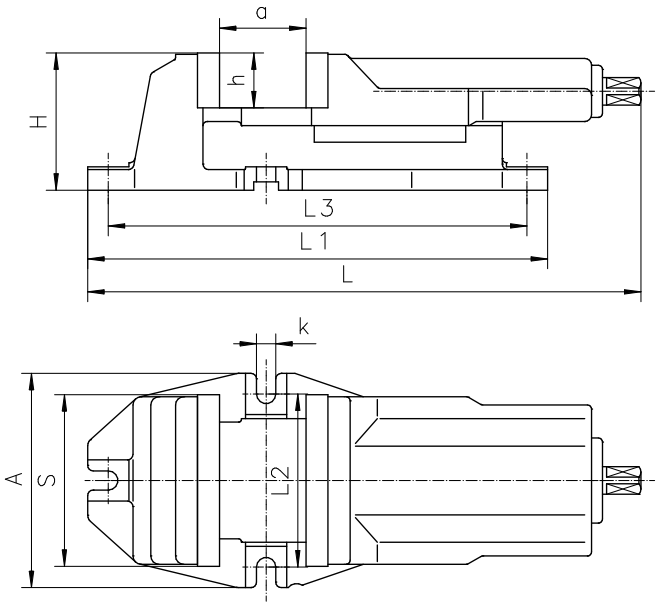

Eigenschaften:
- **Die austauschbaren, gehärteten und geschliffenen Riffelbacken gewährleisten eine lange Lebensdauer**
- **Leitspindelabdeckung gegen Verschmutzung**
- **Körper und Backen aus hochwertigen Gussteilen gefertigt**

Anwendung:
- **Entwickelt für den Einsatz an Fräs- und Bohrmaschinen**

Standardzubehör:
- **Handkurbel**
- **Nutensteine**

Features:
- Removable grooved jaw inserts are hardened and ground
- Lead screw protected against dirt and chips
- Body and movable jaw are high quality castings

Application:
- Designed for use with milling machines, drill presses, etc.

Standard accessories:
- Handcrank
- Slot nuts

Artikel Nr. / Code No.	Typ / Type	S	A	H	L	L1	L2	L3	a	h	k	Max. Spannkraft [daN] / Max. clamping force [daN]	kg
326512050600	6512-100	100	156	84	294	290	126	260	80	32	14	2.500	9,9
326512060800	6512-125	125	156	100	347	335	126	305	95	40	14	3.500	15,9
326512070000	6512-160	160	193	121	423	405	150	365	125	50	18	4.000	29,0
326512080100	6512-200	200	256	147	515	500	210	460	160	63	18	5.500	56,0
326512090300	6512-250	250	316	174	615	610	268	566	200	80	18	6.200	71,0

Passende Drehplatte
Matching swivel base


Typ Type 6582 Seite Page 233

Zubehör ▪ Accessories 233-244

MIT HYDRAULISCHER SPINDEL
WITH HYDRAULIC SPINDLE

6516

Eigenschaften:

- **Einzigartige Hydraulikspindel erleichtert die Handhabung**
- **Die austauschbaren, gehärteten und geschliffenen Riffelbacken gewährleisten eine lange Lebensdauer**
- **Einfache Spannbereichverstellung mittels 2 Bolzen**
- **Körper und Backen aus hochwertigen Gussteilen gefertigt**

Anwendung:

- **Für die Handhabung schwerer Werkstücke unter Einsatz hoher Spannkraft**

Standardzubehör:

- **Handkurbel**
- **Nutensteine**

Features:

- A unique, built-in hydraulic spindle makes operation of the vise easy
- Removable grooved jaw inserts are hardened and ground
- Easy adjusting of clamping range by means of 2 pins
- Sturdy, maintenance-free spindle
- Body and movable jaw are high quality castings

Application:

- These heavy duty machine vises are used in operations where a large clamping force is required

Standard accessories:

- Handcrank
- Slot nuts



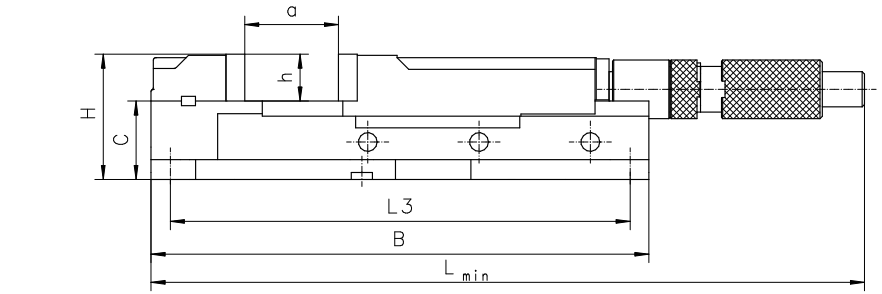

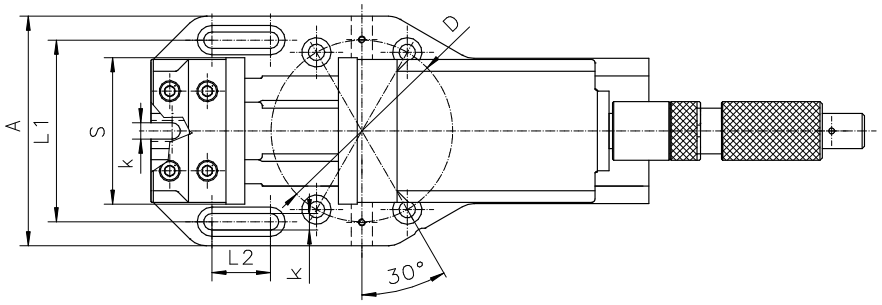

Artikel Nr. / Code No.	Typ / Type	S	A	B	C	H	L	L1	L2	L3	D	a	h	k	Max. Spannkraft [daN] / Max. clamping force [daN]	kg
326516120400	6516-M125	125	196	425	67	109	530	155	50	389	155	205	42	14	3.500	19,9
326516130600	6516-M160	160	246	565	80	130	615	200	65	525	200	280	50	18	5.500	52,4
326516140800	6516-M200	200	304	675	99	162	795	250	90	635	250	375	63	18	7.500	93,0

Passende Drehplatte
Matching swivel base

Typ / Type 6585 Seite / Page 234

Zubehör ▪ Accessories 233-244

6517

MIT ABSCHNITTSWEISER SCHNELLVERSTELLUNG
CAMLOCK MACHINE VISE

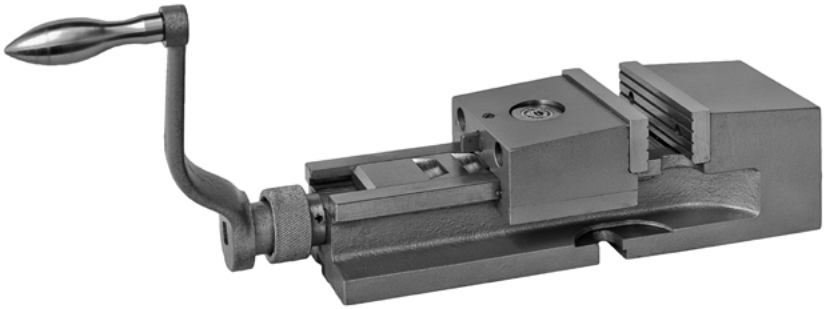

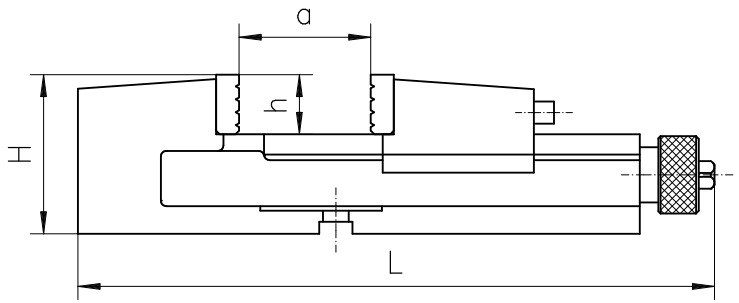

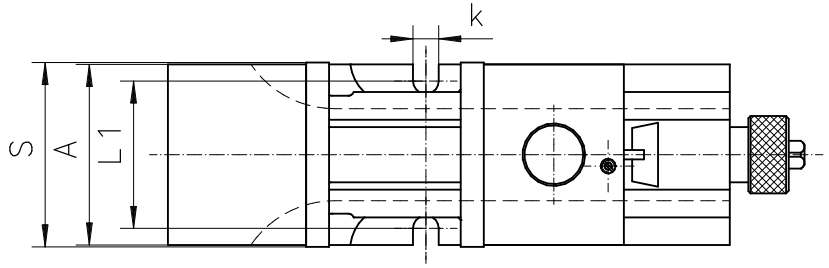

Eigenschaften:

- **Die bewegliche Backe ist zur Spannbereichsverstellung mittels einzigartigem Camlock-System einfach versetzbar**
- **Die austauschbaren, gehärteten und geschliffenen Riffelbacken gewährleisten eine lange Lebensdauer**
- **Leitspindelabdeckung gegen Verschmutzung**
- **Komplett geschliffene Backenführung**
- **Körper und feste Backe aus hochwertigen Gussteilen**

Anwendung:

- **Entwickelt für Fräs- und Bohrmaschinen, etc.**

Standardzubehör:

- **Handkurbel**
- **Nutensteine**

Features:

- The movable rear jaw can be placed in different positions through a unique cam locking system, making the rear jaw positioning fast and easy
- Removable grooved jaw inserts, one side smooth, the other side grooved, are hardened and ground
- Fully covered lead screw protected against dirt and chips
- Fully ground steel position beam
- Body and rear jaw are high quality castings

Application:

- Designed for use with milling machines, drill presses, etc.

Standard accessories:

- Handcrank
- Slot nuts

Artikel Nr. / Code No.	Typ / Type	S	A	H	L	L1	a	h	k	Max. Spannkraft [daN] / Max. clamping force [daN]	kg
326517160000	6517-M125	125	122	105	418	101	160	40	14	2.500	20,4
326517170100	6517-M160	160	156	125	524	126	180	50	18	4.200	38,0
326517180300	6517-M200	200	194	150	695	160	280	63	18	6.200	78,0

Passende Drehplatte
Matching swivel base


Typ Type 6587 Seite Page 235

Zubehör ▪ Accessories 233-244

Eigenschaften:
- **Erhöhte Nutzung des gesamten Maschinenbettes**
- **Die austauschbaren, geriffelten Backeneinsätze, gehärtet und geschliffen, gewährleisten eine lange Lebensdauer**
- **Beide Backenkörper aus hochwertigen Gussteilen**

Anwendung:
- **Ideal für große Spannbereiche**

Standardzubehör:
- **Handkurbel**
- **Nutensteine**

Features:
- Facilitates utilization of the full length of the machine bed
- Removable grooved jaw inserts are hardened and ground
- Clamp base body and rigid base are high quality castings

Application:
- Designed for use where a large clamping force is required

Standard accessories:
- Handcrank
- Slot nuts

GETEILTER SCHRAUBSTOCK
TWO-PIECE MACHINE VISE

6522

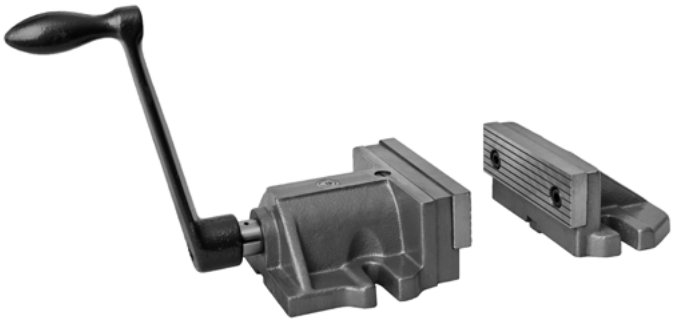

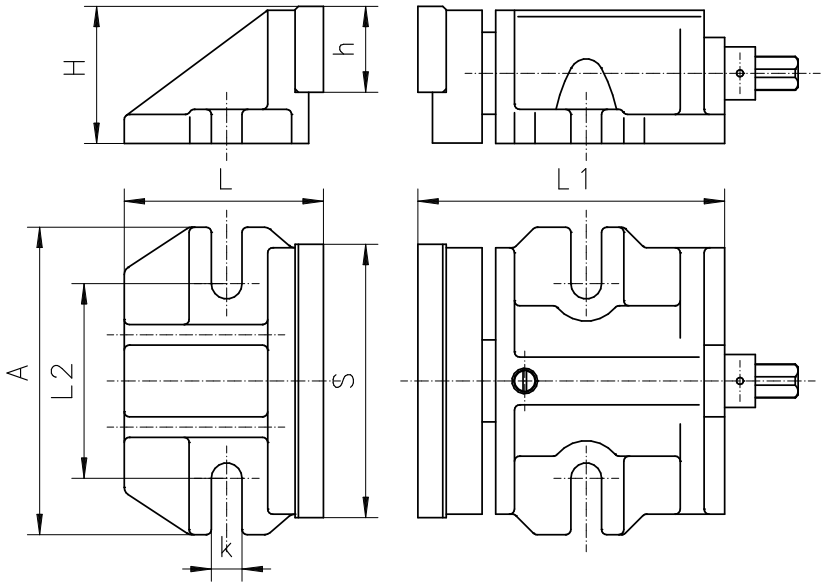

Artikel Nr. Code No.	Typ Type	S	A	H	L	L1	L2	h	k	Max. Spannkraft [daN] Max. clamping force [daN]	kg
● 326522040100	6522-160	160	180	80	160	194	114	50	17	4000	14,5
● 326522050300	6522-200	200	196	100	172	258	130	63	17	5000	26,2

Zubehör ▪ Accessories 233-244

6523

MIT HOHER HALTEKRAFT
HOLD-TIGHT MACHINE VISE



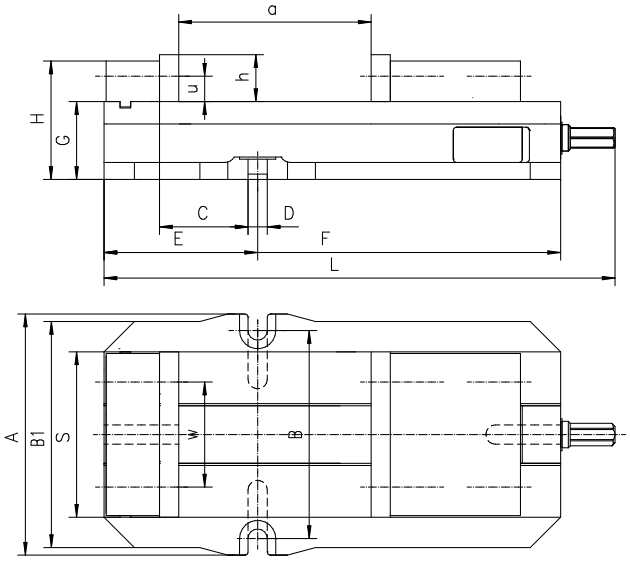

Eigenschaften:

- **Möglichkeit 4 verschiedene Backeneinsätze zu nutzen, abhängig vom erforderlichen Spannbereich der Werkstücke**
- **Körper und bewegliche Backe sind aus hochwertigen Gussteilen, die fixe Backe aus hochqualitativem Konstruktionsstahl gefertigt**

Anwendung:

- **Für Arbeiten mit Fräs-, Bohr-, und Schleifmaschinen mit Anspruch nach hoher Genauigkeit und sicherem Werkstückhalt**

Standardzubehör:

- **Handkurbel**
- **Nutensteine**

Features:

- Possible to secure the jaws in 4 different positions, increasing the clamping range of workpieces
- Steel jaw inserts, formed according to client's requirements, are hardened and ground, ensuring longer life with maintained accuracy and repeatability
- Body and movable jaw are made of high-quality cast iron

Application:

- Designed for use with milling machines, drill presses, grinders, etc. and other work that requires high accuracy and safe clamping

Standard accessories:

- Handcrank
- Slot nuts

Die max. Länge des Werkstückes (in mm) hängt von der Befestigung der Backeneinsätze ab
Maximum length of workpiece (mm) depends on how the jaw inserts are secured

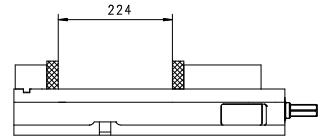

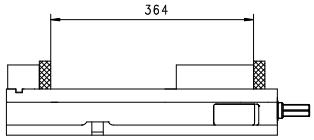

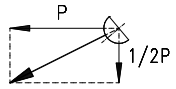

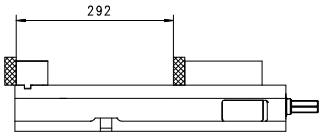

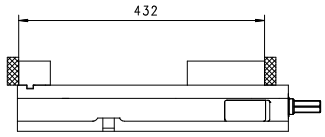

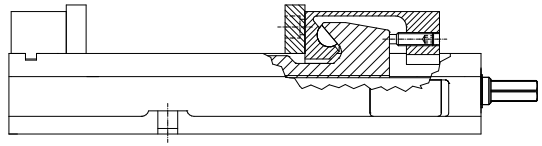

Artikel Nr. / Code No.	Typ / Type	S	A	B	B1	C	D H7	E	F	G ±0,013	H -0,08	L	a	h	u	w	Max. Spannkraft [daN] / Max. clamping force [daN]	kg
● 326523160400	6523-155L	155L	226	195	212	83	18	144	428	73,025	111	479	224	44	23,8	98,4	4.500	34,2

Zubehör ▪ Accessories 233-244

NEIG- UND DREHBAR
TWO ANGLE SWIVEL MACHINE VISE

6530

Eigenschaften:
- **Neigungswinkel der Horizontalen bis zu 90° verstellbar**
- **Drehplatte mit 360° Gradeinteilung und geschliffener Auflage**
- **Die austauschbaren, gehärteten und geschliffenen Riffelbacken gewährleisten eine lange Lebensdauer**
- **Robuste Bauweise mit Komplettabdeckung der Leitspindel, schützt diese vor Schmutz**

Anwendung:
- **Geeignet zum Fräsen, Hobeln und Bohren, speziell wenn Winkeleinstellungen erforderlich sind**

Standardzubehör:
- **Handkurbel**
- **Nutensteine**

Features:
- Up to 90° angle of incline from the horizontal position
- 360° swivel base with ground contact edge and graduation
- Removable grooved jaw inserts are hardened and ground,
- Fully covered lead screw protected against dirt & chips

Application:
- Designed for milling, planing and drilling when two angle settings occur

Standard accessories:
- Handcrank
- Slot nuts

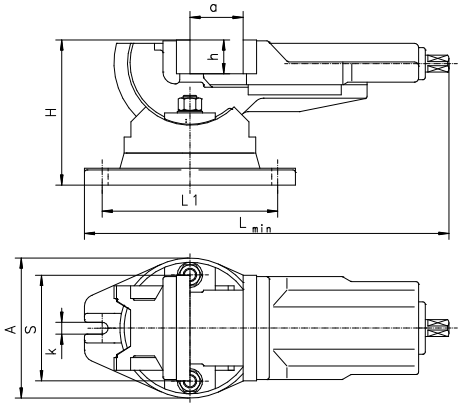



Artikel Nr. / Code No.	Typ / Type	S	A	H	L min	L1	a	h	k	Max. Spannkraft [daN] / Max. clamping force [daN]	kg
326530050400	6530-100	100	144	145	372	181	80	32	14	2.500	12,5
326530060600	6530-125	125	168	169	437	208	100	40	14	3.500	20,0
326530070800	6530-160	160	212	200	450	208	125	50	18	4.500	34,2

Zubehör • Accessories 233-244

SELBSTZENTRIEREND UND DREHBAR
SELF-CENTERING MACHINE VISE

6531

Eigenschaften:
- **Drehplatte mit 360° Gradeinteilung und geschliffener Auflage**
- **Die austauschbaren, gehärtete und geschliffen Riffelbacken gewährleisten eine lange Lebensdauer**
- **Robuste Gusseisen-Ausführung**

Anwendung:
- **Ideal für verschiedene Arten von Fräs- und Hobelarbeiten**

Standardzubehör:
- **Handkurbel**
- **Nutensteine**

Features:
- 360° swivel base with ground contact edge and graduation
- Removable grooved jaw inserts are hardened and ground
- Sturdy design of cast iron

Application:
- Designed for various types of milling and planing of forms, slots and grooves

Standard accessories:
- Handcrank
- Slot nuts

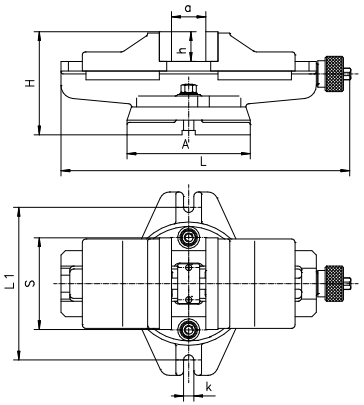



Artikel Nr. / Code No.	Typ / Type	S	A	H	L	L1	a	h	k	Max. Spannkraft [daN] / Max. clamping force [daN]	kg
326531060400	6531-125	125	168	136	458	208	100	40	14	2.500	19,2
326531070600	6531-160	160	212	169	534	248	125	50	18	4.000	33,5
326531080800	6531-200	200	286	193	591	333	160	63	18	5.500	59,0

Zubehör • Accessories 233-244

6534

DREH-, NEIG- UND SCHWENKBAR
THREE ANGLE MULTI-PURPOSE MACHINE VISE

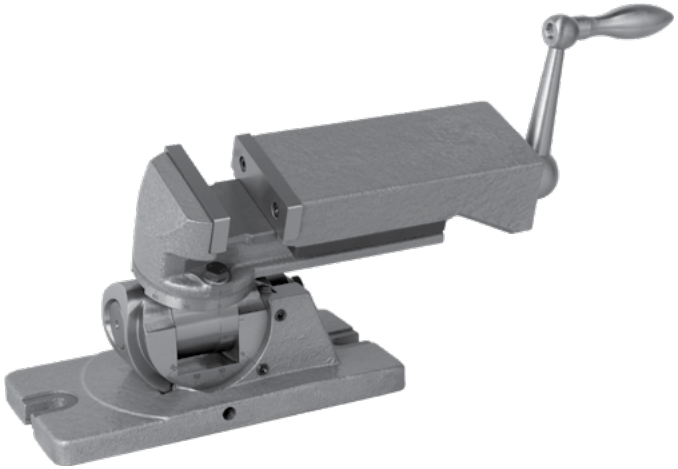

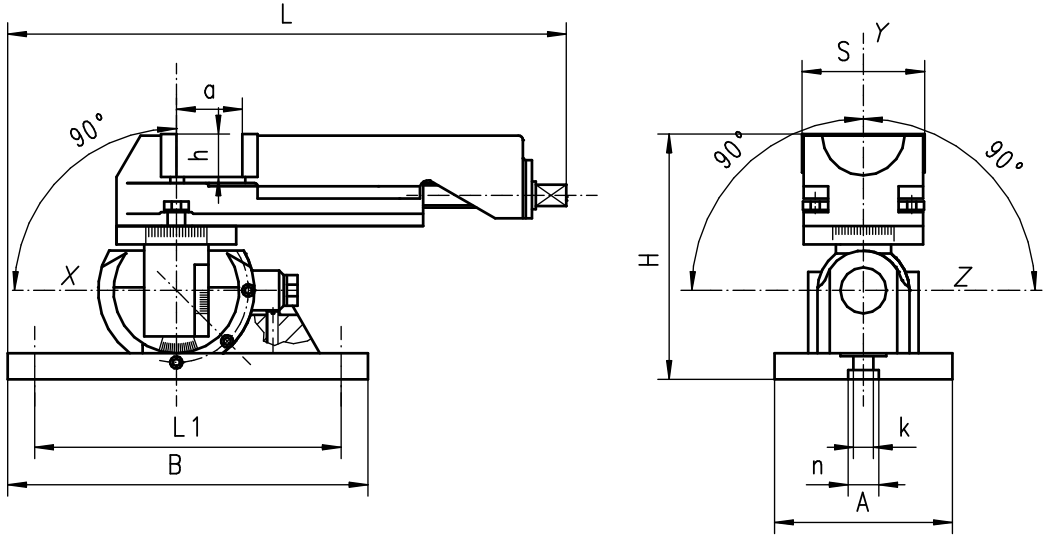

Eigenschaften:

- **Hergestellt aus hochwertigem Grauguss**
- **Die Beweglichkeit um die „Y"-Achse beträgt 360°**
- **Schwenkbar innerhalb 90° in zwei Richtungen um die „X" - und von vertikaler in horizontaler Position um die „Z"-Achse**
- **Die Genauigkeit ist in jedem Winkel der 3 Achsen gleich 30'**

Anwendung:

- **Zum Schleifen von Oberflächen, geneigt in verschiedenen Ebenen zur Grundfläche, zum Herstellen von Bohrungen auf schrägen Flächen sowie zum präzisen Fräsen mit niedrigen Zerspanungskräften**

Standardzubehör:

- **Handkurbel**
- **Haltebolzen**

Features:

- Made of high quality iron castings
- Rotation in „Y" axis within 360°
- Can tilt in two directions within 90° around „X" axis and tilt within 90° from vertical to horizontal position around „Z" axis
- Accuracy in every angular position in 3 axes equal to 30'

Application:

- For the grinding of surfaces rotated in one or several planes from the base, spotting and drilling holes in such surfaces and for precise milling at low cutting forces

Standard accessories:

- Handcrank
- Clamping bolts

Artikel Nr. / Code No.	Typ / Type	S	A	B	H	L	L1	a	h	k	n	Max. Spannkraft [daN] / Max. clamping force [daN]	kg
● 326534020100	6534-80M	80	116	235	160	321,5	199	63	25	13	20	1000	12,2

Zubehör • Accessories 233-244

MIT SCHNELLVERSTELLUNG, KONTINUIERLICH
QUICK-ACTING MACHINE VISE

6542

Eigenschaften:

- Das Spannen des Werkstückes wird durch eine einzelne Drehbewegung des Hebels durchgeführt
-
- Die feststehende prismatische Backe erlaubt ein kraftvolles Spannen von flachen sowie runden Werkstücken
- Der Klemmmechanismus ist zur Gewährleistung einer langen Lebensdauer gehärtet und geschliffen
- Austauschbare Backeneinsätze, gehärtet und schwarzgebrannt
- Körper und Backen aus hochwertigen Gussteilen gefertigt

Anwendung:

- Speziell für Fräs-und Bohrarbeiten in der Serienproduktion entwickelt

Features:

- The clamping of the workpiece is performed by a single rotary movement of the lever
- The V-block is fastened to the fixed jaw, which enables the clamping of bars
- V-block enables horizontal or vertical clamping of flat or round workpieces
- Cam mechanism is hardened and ground
- Removable jaw inserts are hardened and blackened
- Body and movable jaw are high quality castings

Application:

- Designed for milling and drilling operations, especially for series machining and instant setting of the workpiece

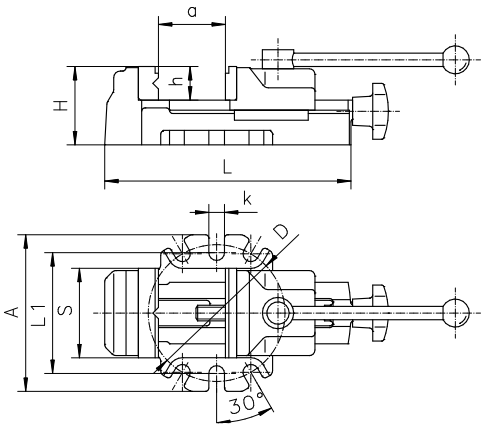

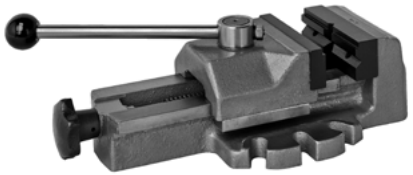

Artikel Nr. / Code No.	Typ / Type	S	A	H	L	L1	D	a	h	k	Schnell-Spannbereich / Max. quick grip jaw stroke	Max. Spannkraft [daN] / Max. clamping force [daN]	kg
326542040600	6542-80	80	140	70	220	108	122	80	30	14	4	800	5,2
326542050800	6542-100	100	165	80	270	133	140	100	35	14	4	1.200	8,9

Zubehör • Accessories 233-244

BOHRMASCHINEN-SCHRAUBSTOCK
DRILLING MACHINE VISE

6543

Eigenschaften:

- Vertikale und horizontale V-Nuten in der fixen Backe sowie eine Abstufung beider Backen erlauben das Spannen unterschiedlichster runder und flacher Werkstücke
- Der Körper ist aus hochqualitativem Gusseisen gefertigt

Anwendung:

- Ideal für die meisten Bohr- und leichte Fräsarbeiten

Features:

- Vertical and horizontal V-grooves on the fixed jaw insert and recesses of both jaws enable a wide variety of workpieces to be clamped
- Body is made of high quality castings

Application:

- Ideal for most drilling and light milling operations

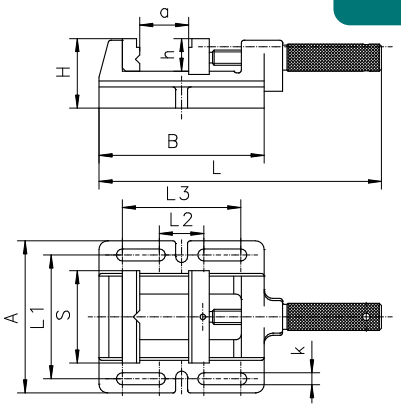

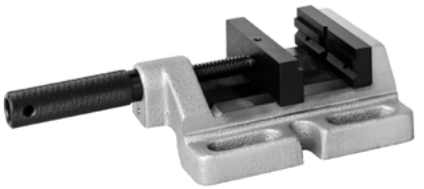

Artikel Nr. / Code No.	Typ / Type	S	A	B	H	L	L1	L2	L3	a	h	k	Max. Spannkraft [daN] / Max. clamping force [daN]	kg
326543550000	6543-100M	100	152	170	64	285	124	57	127	85	30	13	500	4,0
326543560200	6543-120M	120	176	212	64	360	148	71	169	120	30	13	650	5,0
326543570400	6543-150M	150	208	262	66	442	178	75	209	150	38	13	800	8,4

Zubehör • Accessories 233-244

6546

WELLEN-SCHRAUBSTOCK
SHAFT HOLDING MACHINE VISE

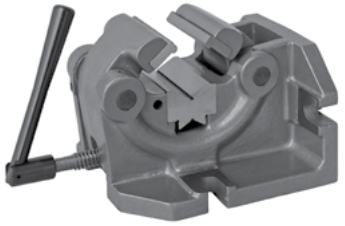

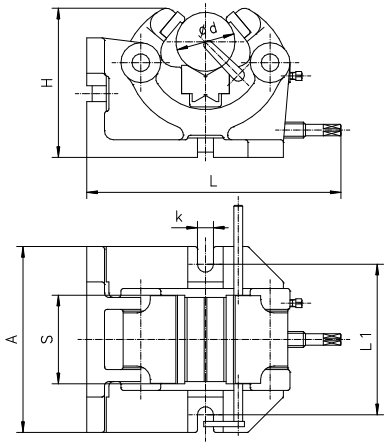

Eigenschaften:
- **In horizontaler und vertikaler Positionen einsetzbar**
- **V-Block und Backeneinsätze gehärtet und geschliffen**
- **Robuste Gusseisen-Ausführung**

Anwendung:
- **Ideal für Bohr- und einfache Fräsarbeiten**

Standardzubehör:
- **Handkurbel**
- **Nutensteine**

Features:
- Able to be set up in both horizontal and vertical positions
- Hardened and ground jaw inserts and V-block
- Sturdy, cast iron design

Application:
- Ideal for most drilling and light milling operations

Standard accessories:
- Handcrank
- Slot nuts

Artikel Nr. / Code No.	Typ / Type	S	A	H	L	L1	d	k	Max. Spannkraft [daN] / Max. clamping force [daN]	kg
326545130000	6546-100	100	210	170	287	170	10-63	18	1.000	20,9
326545140100	6546-125	125	200	235	389	160	15-100	18	1.500	37,8

Zubehör • Accessories 233-244

6910

MIT PRISMATISCHER BACKENFÜHRUNG
MACHINE VISE WITH PRISMATIC GUIDANCE OF MOVABLE JAW



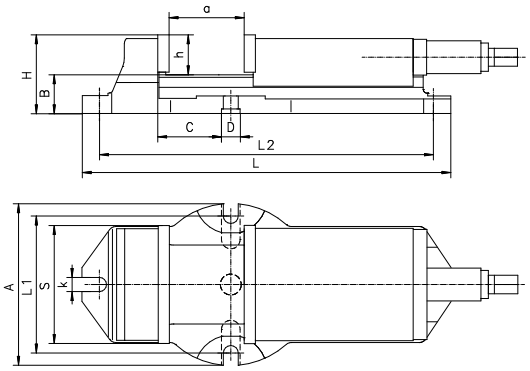

Eigenschaften:
- **Glatte Backen, gehärtet und geschliffen, gewährleisten eine lange Lebensdauer**
- **Durchgängige Abdeckung der Leitspindel und Führung in Bronzebuchsen schützt vor Verschmutzung und gewährleistet leichtgängige Handhabung**
- **Körper und Backen aus hochwertigen Gussteilen gefertigt**

Anwendung:
- **Für Arbeiten mit Fräs-, Bohrmaschinen, etc.**

Standardzubehör:
- **Einstellbarer Endanschlag**
- **Handkurbel**
- **Nutensteine**

Features:
- Smooth jaw inserts are hardened and ground, ensuring longer life with maintained accuracy and repeatability
- Fully covered lead screw in a bronze nut protects against dirt and chips
- Body and movable jaw are high quality castings

Application:
- Designed for use with milling machines, drill presses, etc

Standard accessories:
- Adjustable end-stop
- Handcrank
- Slot nuts

Artikel Nr. / Code No.	Typ / Type	S	A	B	C	D	H	L	L1	L2	a	h	k	Max. Spannkraft [daN] / Max. clamping force [daN]	kg
326910000600	6910-105	105	144	46	28,5	25	84	300	122	280	75	38	16	2.500	12,2
326910020000	6910-155	155	215	52	85,5	25	105	495	183	449	165	53	20	3.800	36,4
326910030100	6910-210	210	268	67	103,5	25	126	593	236	549	205	59	20	5.300	68,2

Passende Drehplatte
Matching swivel base



Typ / Type 6583 Seite / Page 233

Zubehör • Accessories 233-244

- **Für Präzisions-, Schleif-, Fräs- und Messarbeiten,**
- **Hergestellt aus legiertem Werkzeugstahl, gehärtet und präzisionsgeschliffen**

- Used for precision grinding, milling and measuring work
- Made of alloy tool steel, hardened and precision ground

GLATTEN BACKEN
PLAIN JAW

6552

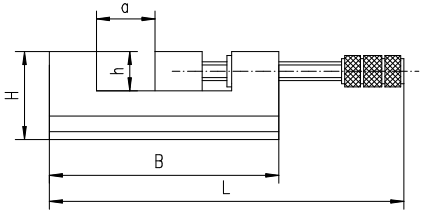

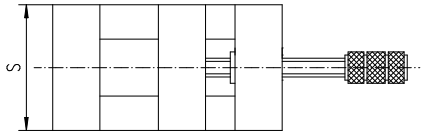



Artikel Nr. / Code No.	Typ / Type	S	B	H	L	a max.	h	kg
326552030100	6552-63	63	120	47	182	50	20	1,8
326552040300	6552-80	80	146	56	215	63	25	4,2
326552050500	6552-100	100	174	71	243	80	32	8,5

Zubehör • Accessories 233-244

- **Auf die gleiche Weise konstruiert wie Typ 6552 mit Ausnahme der beweglichen prismatischen Backe**

- Constructed in the same manner as above, except in movable jaw a ground vertical prism is provided

PRISMATISCHER BACKE
VERTICAL PRISM

6553

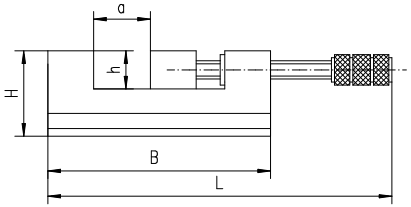

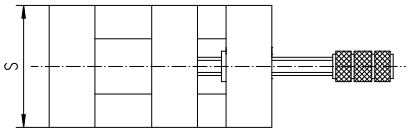

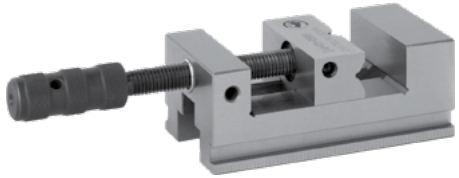

Artikel Nr. / Code No.	Typ / Type	S	B	H	L	a max.	h	kg
326553030000	6553-63	63	120	47	182	50	20	1,8
326553040100	6553-80	80	146	56	215	63	25	4,2
326553050300	6553-100	100	174	71	243	80	32	8,5

Zubehör • Accessories 233-244

6554

SINUS-SCHRAUBSTOCK • BEWEGLICHER QUERACHSE
SINE VICE • FRONT SWIVELLING AXIS



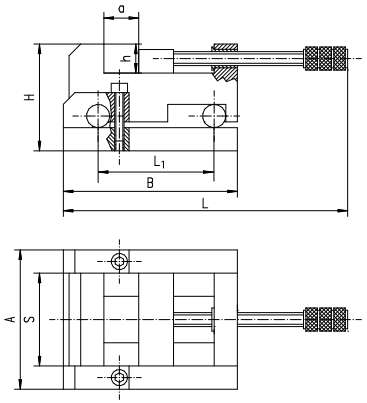

Eigenschaften:
- **Der Schraubstock kann in jedem Winkel seiner Bewegung fixiert werden**
- **Genaue Einstellung erfolgt mittels Endmaßen**
- **Gelenke gehärtet, mit Genauigkeit von 0.001 mm geschliffen**
- **Gefertigt aus legiertem Stahl, gehärtet und geschliffen**

Anwendung:
- **Für Präzisions- , Schleif- , Fräs- und Messarbeiten**

Features:
- Posibility to lock the vise at any angle
- Accurate angle setting by means of gauge blocks
- Pivots hardened and ground with an accuracy of 0,001 mm
- Made of alloy tool steel, hardened and precision ground

Application:
- Designed for precision grinding, milling and measuring work

Artikel Nr. / Code No.	Typ / Type	S	A	B	H	L	L1	a max.	h	kg
● 326554030800	6554-63	63	103	140	83	215	100	50	20	2,5
○ 326554040000	6554-80	80	120	150	92	216	100	63	25	7,0
○ 326554050100	6554-100	100	144	164	108	243	100	80	32	10,2

Zubehör • Accessories 242-254

6555

SINUS-SCHRAUBSTOCK • BEWEGLICHER LÄNGSACHSE
SINE VICE • LONGITUDAL SWIVELLING AXIS



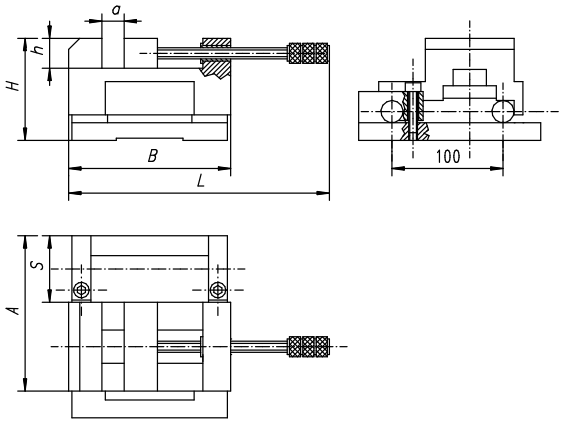

Eigenschaften:
- **Der Schraubstock kann in jedem Winkel seiner Bewegung fixiert werden**
- **Genaue Einstellung erfolgt mittels Endmaßen**
- **Gelenke gehärtet, mit Genauigkeit von 0.001 mm geschliffen**
- **Gefertigt aus legiertem Stahl, gehärtet und geschliffen**
- Anwendung:
- **Für Präzisions- , Schleif- , Fräs- und Messarbeiten**

Features:
- Posibility to lock the vise at any angle
- Accurate angle setting by means of gauge blocks
- Pivots hardened and ground with an accuracy of 0,001 mm
- Made of alloy tool steel, hardened and ground

Application:
- Designed for precision grinding, milling and measuring work

Artikel Nr. / Code No.	Typ / Type	S	A	B	H	L	a max.	h	kg
● 326555040800	6555-80	80	153	146	92	215	63	27	8,55

Zubehör • Accessories 242-254

Eigenschaften:
- **Induktionsgehärtete und geschliffene Stahlbacken-Einsätze**
- **Vertikale und horizontale Aussparungen zur Aufnahme runder Werkstücke**
- **Leitspindelabdeckung gegen Verschmutzung**
- **Fester Körper und bewegliche hintere Backe**

Anwendung:
- **Dieser hochqualitative, robuste Schraubstock ist besonders geeignet für hohe Beanspruchung**

Features:
- Steel jaw inserts induction hardened and ground
- Jaw inserts with vertical and horizontal recesses for clamping round workpieces
- Lead-screw completely covered to keep dirt out
- Fixed base and movable back jaw

Application:
- This high quality, rugged vise with dovetail guides is well-suited to extra heavy work

Zubehör • Accessories 242-254

SCHWERLAST-SCHRAUBSTOCK
HEAVY DUTY TABLE VISE

1240

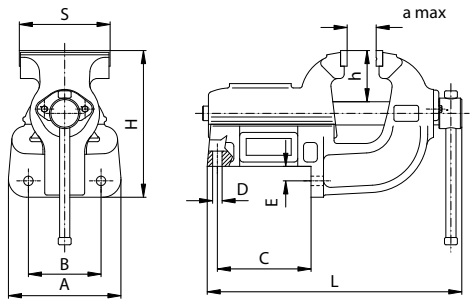



Artikel Nr. / Code No.	Typ / Type	S	A	B	C	D	E	H	L	a	h	Max. Spannkraft [daN] / Max. clamping force [daN]	kg
321240140400	1240-80L	80	115	85	87	9	16	140	250	100	51	2.000	6,8
321240150600	1240-100L	100	115	85	87	9	16	140	250	100	51	2.400	7,4
321240160800	1240-125L	125	155	100	129	13	20	200	354	140	71	2.800	18,0
321240170000	1240-150L	150	180	125	187	13	20	222	437	175	79	3.600	31,0
321240180100	1240-175L	175	180	125	187	13	20	222	437	175	79	4.000	32,0
321240190300	1240-200L	200	214	150	232	15	26	268	585	250	90	4.300	59,0
321240200800	1240-250L	250	214	150	232	15	26	268	585	250	90	4.500	61,5

Eigenschaften:
- **Robuste Ausführung, Korpus aus hochqualitativem Gusseisen; Backen, Basis und die restlichen Teile aus legiertem Stahl**
- **Induktionsgehärtete und geschliffene Stahlbacken-Einsätze**
- **Vertikale und horizontale Aussparungen zur Aufnahme runder Werkstücke**
- **Leitspindelabdeckung gegen Verschmutzung**

Anwendung:
- **Für Arbeiten mit Fräs-, Bohrmaschinen, etc.**

Features:
- Ruggedly constructed with body and jaws made of high quality cast iron and other parts of alloy steel
- Steel jaw inserts induction hardened and ground, file cut for good grip
- Jaw inserts with vertical and horizontal recesses for clamping round workpieces
- Lead-screw completely covered to keep dirt out

Application:
- Designed for use with milling machines, drill presses, etc.

Passende Drehplatte
Matching swivel base



Typ / Type 1282 Seite / Page 235

Zubehör • Accessories 242-254

SCHWERLAST-SCHRAUBSTOCK
HEAVY DUTY BENCH VISE

1250

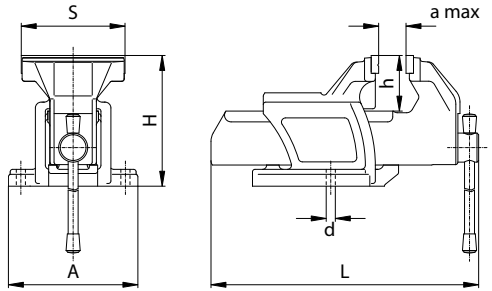



Artikel Nr. / Code No.	Typ / Type	S	A	H	L	a	d	h	Max. Spannkraft [daN] / Max. clamping force [daN]	kg
321250030900	1250-63L	63	120	112	229	63	9	45	1.200	4,0
321250040000	1250-80L	80	137	137	280	80	11	58	1.800	6,6
321250150300	1250-100L	100	137	137	282	80	11	58	2.200	7,5
321250160500	1250-125L	125	156	156	323	100	11	65	2.600	10,5
321250170700	1250-150L	150	170	182	380	125	13	75	3.400	16,2
321250180900	1250-175L	175	190	202	434	150	13	90	3.800	23,0

1253

SCHMIEDE-SCHRAUBSTOCK
BLACKSMITH'S VISE

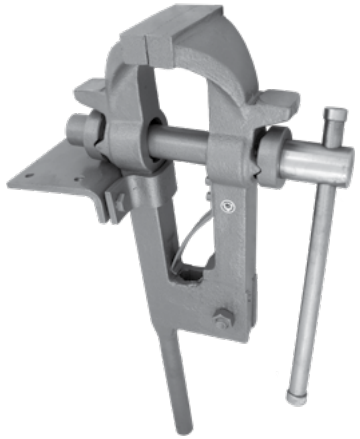

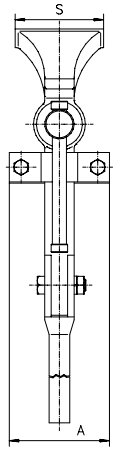

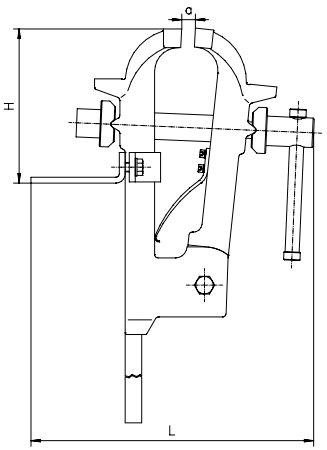

Eigenschaften:
- **Feste und bewegliche Backe sind aus hochwertigen Stahlgussteilen gefertigt der Rest ist aus Konstruktionsstahl**
- **Die Rändelung der Backenflächen gewährleistet einen festen und sicheren Halt des Werkstückes**

Anwendung:
- **Hergestellt für die hohe Beanspruchung beim Einsatz in Schlosserei- und Schmiedebetrieben**

Features:
- Fixed and movable jaws are made of high-grade steel castings
- Knurl cut in jaw clamping surfaces ensures firm and safe clamping

Application:
- Designed to be used for extra heavy locksmith's and blacksmith's work

Artikel Nr. / Code No.	Typ / Type	S	A	B	H	L	a max.	Max. Spannkraft [daN] / Max. clamping force [daN]	kg
● 321253170100	1253-150M	150	170	820	255	465	135	3.700	36,6

1256

MOBILER SCHRAUBSTOCK, DREHBAR
PORTABLE VISE WITH SWIVEL BASE



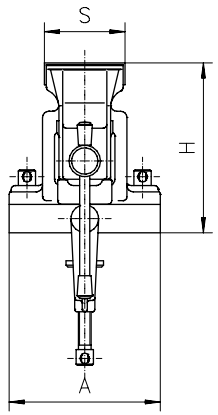

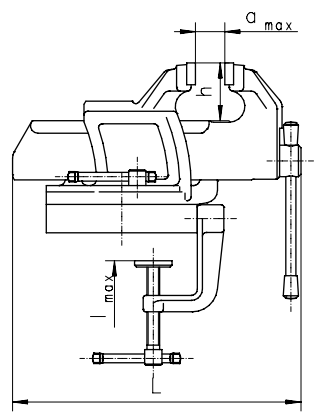

Eigenschaften:
- **Ähnlich wie der Schraubstock Typ 1255**
- **Drehplatte in jeder beliebigen Position fixierbar**
- **Anbringung auf einer Werkbank mit einer Plattenstärke von max. 52mm möglich**

Features:
- Design is similar to Type 1255
- Swivel base enables the vise to be positioned at any angle
- Must not be fixed to a table thicker than 52mm

Artikel Nr. / Code No.	Typ / Type	S	A	H	L	a max.	h	l	Max. Spannkraft [daN] / Max. clamping force [daN]	kg
● 321256030800	1256-63	63	120	131	228	63	45	42	1.200	5

SCHWERLAST-SCHRAUBSTOCK, MULTI-AXIAL BEWEGLICH
HEAVY DUTY ALL AXIS VISE

1271

Eigenschaften:

- **Mehrfachverstellbarkeit der Vertikalachse gegeben**
- **Aufnahme von Rundmaterial durch V-förmige Backen**
- **Die 360° Drehplatte ist in 45° Schritten fest arretierbar**
- **Induktionsgehärtete und geschliffene Stahlbacken-Einsätze, mit grobverzahnter Oberfläche**
- **Robuste Ausführung, Korpus aus hochqualitativem Gusseisen, Backen, Basis und die restlichen Teile aus legiertem Stahl**
- **Komplettabdeckung der Leitspindel schützt diese vor Schmutz**

Anwendung:

- **Dieser hochqualitative, robuste Schraubstock mit Schwalbenschwanz-Führung ist gut geeignet für besonders schweren Einsatz**

Features:

- Able to rotate clamped workpiece to any angle in vertical axis and 45° pitch in horizontal axis
- Can clamp round workpieces in V-shaped jaws
- Swivel base which allow rotation through 360° with positive, firm locking in any position
- Steel jaw inserts induction hardened and ground
- Ruggedly constructed with high quality cast iron body, jaws and base with other parts made of alloy steel
- Lead-screw completely covered to keep dirt out

Application:

- This high quality, rugged vise with dovetail guides is well-suited to extra heavy work

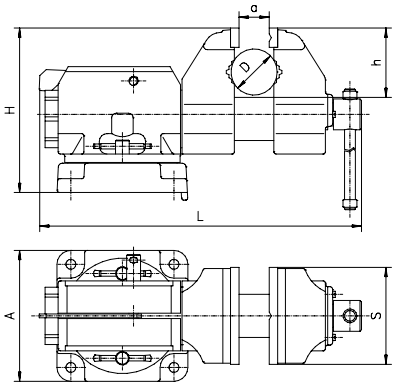



Artikel Nr. Code No.	Typ Type	S	A	H	L	a max.	h	D	Max. Spannkraft [daN] Max. clamping force [daN]	kg
● 321271060700	1271-125	125	170	215	373	150	80	32-60	3.000	27,5

9210

MANUELL BETÄTIGTE PRESSE
MANUALLY OPERATED PRESS



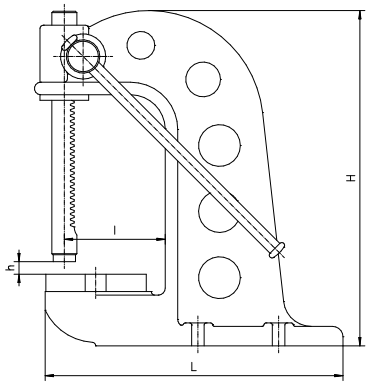

Eigenschaften:
- **Hohe Pressleistung**
- **Einfache Handhabung**
- **Hohe Betriebspräzision**

Anwendung:
- **Zum Ein- und Auspressen diverser Passelemente**

Features:
- High operating precision
- High pressing force
- Simple operation

Application:
- Designed for use in any kind of pressing of various fitted elements

Artikel Nr. Code No.	Typ Type	H	h max.	L	l	Max. Spannkraft [daN] Max. clamping force [daN]	kg
● 329210110000	9210-485	485	250	420	145	2.000	39,4

Eigenschaften:
- **Robuste Gusseisen-Ausführung**
- **Auflagerand geschliffen**
- **Gradeinteilung**
- **Passstift aus gehärtet und geschliffenem Qualitätsstahl**
- **Befestigungsschrauben**

Features:
- Sturdy, cast iron design
- Ground contact edge
- Graduation
- Locating pin of high quality steel, hardened and ground
- Fixing screws

DREHPLATTE FÜR MASCHINEN-SCHRAUBSTÖCKE
SWIVEL BASE FOR MACHINE VISES

6582

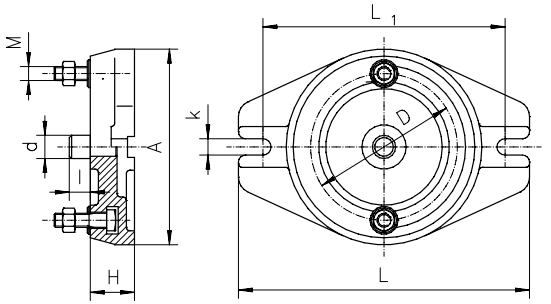



Artikel Nr. / Code No.	Größe / Size	A	D	H	L	L1	M	d	I	k	kg	Für Typ 6512 / For Type 6512
326582060900	2	168	126	45	250	208	M12	20	20	14	4,2	100, 125
326582070000	3	212	150	50	290	248	M16	20	20	18	7	160
326582080200	4	286	210	55	400	334	M16	25	25	18	14,5	200
326582090400	5	360	260	55	460	416	M16	25	25	22	27,2	250

Eigenschaften:
- **Robuste Gusseisen-Ausführung**
- **Auflagerand geschliffen**
- **Gradeinteilung**
- **Passstift aus gehärtet und geschliffenem Qualitätsstahl**
- **Befestigungsschrauben**

Features:
- Sturdy, cast iron design
- Ground contact edge
- Graduation
- Locating pin of high quality steel, hardened and ground
- Fixing screws

DREHPLATTE FÜR MASCHINEN-SCHRAUBSTÖCKE
SWIVEL BASE FOR MACHINE VISES

6583

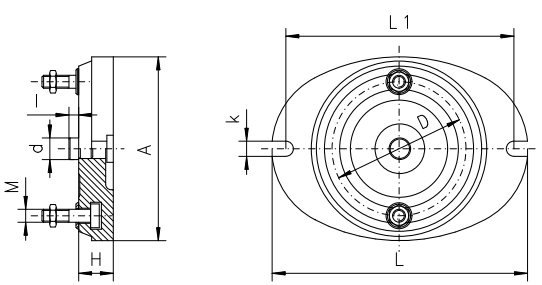



Artikel Nr. / Code No.	Größe / Size	A	D	H	I	L	L1	M	d	k	kg	Für Typ 6910 / For Type 6910
326583020000	3	245	184	38	16	328	294	M16	28	20	7,0	155

6585

DREHPLATTE FÜR MASCHINEN-SCHRAUBSTÖCKE
SWIVEL BASE FOR MACHINE VISES

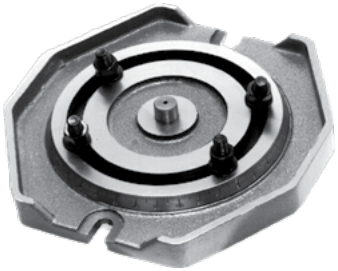

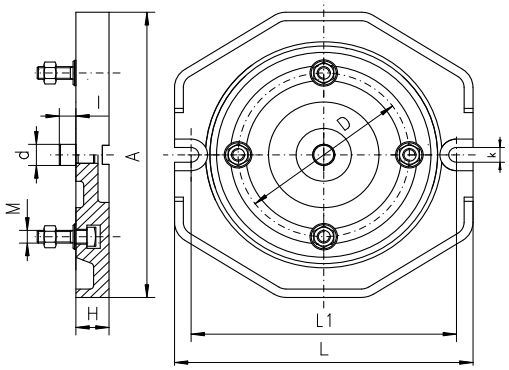

Eigenschaften:
- **Robuste Gusseisen-Ausführung**
- **Auflagerand geschliffen**
- **Passstift aus gehärtet und geschliffenem Qualitätsstahl**
- **Befestigungsschrauben**

Features:
- Sturdy cast iron design
- Ground contact edge
- Locating pin of high quality steel, hardened and ground
- Fixing screws

Artikel Nr. / Code No.	Größe / Size	A	D	H	L	L1	M	d	l	k	kg	Für Typ 6516 / For Type 6516
326585060300	2	270	155	30	270	240	M12	20	20	14	8,1	125
326585070500	3	325	200	34	325	295	M12	30	20	18	16,0	160
326585080700	4	380	250	45	380	346	M16	30	20	18	27,9	200

6586

DREHPLATTE FÜR PRÄZISIONSSCHRAUBSTÖCKE
SWIVEL BASE FOR PRECISION VISES



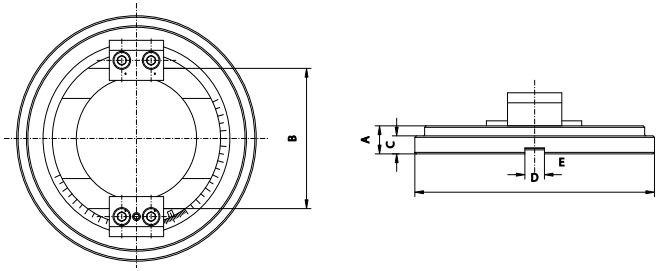

Eigenschaften:
- **Robuste Stahl-Ausführung**
- **Gradeinteilung**

Features:
- Sturdy iron design
- Graduation

Artikel Nr. / Code No.	Größe / Size	A	B	D	C	E	kg	Für Typ 6577, 6578, 6620, 6621 / For Type 6577, 6578, 6620, 6621
326586010200	1	23	85	190	13	12	4	100/320
326586020400	2	23	105	210	15	12	6	125/335
326586030600	3	28	140	245	18	20	9	150/425 150/475 150/520
326586040800	4	30	165	280	20	20	11	200/535 200/585 200/635

DREHPLATTE FÜR MASCHINEN-SCHRAUBSTÖCKE
SWIVEL BASE FOR MACHINE VISES

6587

Eigenschaften:
- **Robuste Gusseisen-Ausführung**
- **Auflagerand geschliffen**
- **Gradeinstellung**
- **Passstift aus gehärtet und geschliffenem Qualitätsstahl**
- **Befestigungsschrauben**

Features:
- Sturdy, cast iron design
- Ground contact edge
- Graduation
- Locating pin of high quality steel, hardened and ground
- Fixing screws

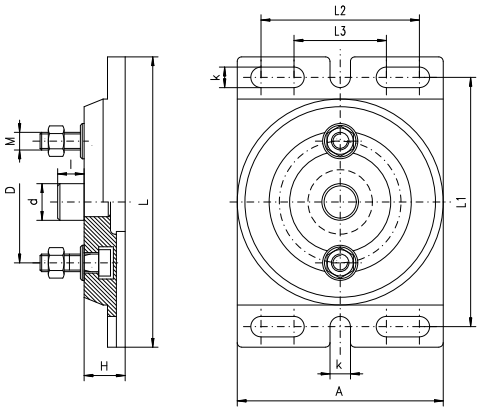



Artikel Nr. / Code No.	Größe / Size	A	D	H	L	L1	L2	L3	M	d	l	k	kg	Für Typ 6517 / For Type 6517
○ 326587060000	2	175	103	28	236	206	126	63	M12	25	18	14	4,6	125
○ 326587070100	3	224	130	34	294	256	184	80	M16	30	20	18	9,7	160
○ 326587080300	4	264	165	34	345	305	220	90	M16	30	20	18	13,8	200

DREHPLATTE FÜR WERKBANK-SCHRAUBSTÖCKE
SWIVEL BASE FOR HEAVY DUTY BENCH VISES

1282

Eigenschaften:
- **Aus qualitativ hochwertigem Gusseisen gefertigt**

Features:
- Made of high quality cast iron

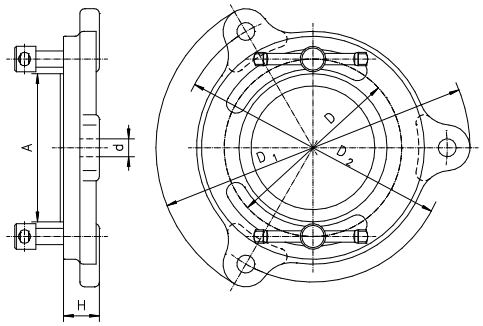



Artikel Nr. / Code No.	Größe / Size	A	D	D1	D2	H	d	kg	Für Typ 1250 / For Type 1250
● 321282030700	1	78	95	168	144	19	9	0,9	63
● 321282040900	2	91	109	183	165	24	11	1,1	80, 100
● 321282050000	3	105	126	212	184	21	11	1,4	125
● 321282060200	4	110	134	230	200	26	13	1,8	150
● 321282070400	5	125	150	250	220	26	13	2,2	175

1 2 3 4 5 6

GLATTE BACKEN-EINSÄTZE
PLAIN JAW INSERT

FÜR TYP · FOR TYPE
6620, 6622, 6623, 6624, 6820

Artikel Nr. / Code No.	L	L1	L2	L3	L4	L5	L6	L7	L8	D	D1	D2	M
○ 398266750500	100	23	15	32	66	9,5	7,0	-	-	6,5	10	-	M5
● 398266760700	125	32	18	45	80	14,0	8,5	-	-	8,0	12	-	M6
● 398266770900	150	42	24	67	110	18,0	11,5	-	-	10,0	15	-	M8
● 398266780000	200	50	30	74	140	22,0	11,5	-	-	10,0	15	-	M8

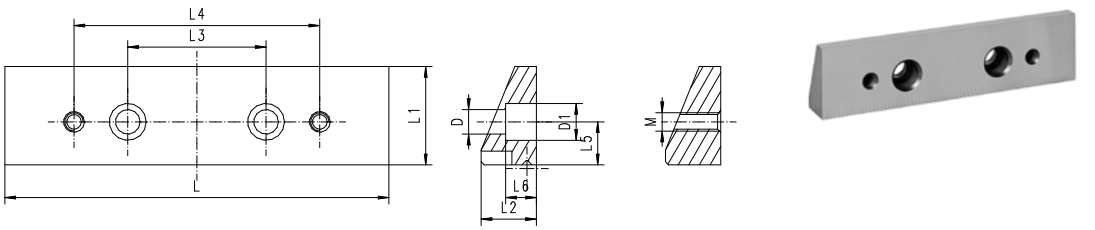

2-pc/satz • 2-pc / set

GLATTE, GESTUFTE BACKEN-EINSÄTZE
JAW INSERT WITH STEP

FÜR TYP · FOR TYPE
6620, 6622, 6623, 6624, 6820

Artikel Nr. / Code No.	L	L1	L2	L3	L4	L5	L6	L7	L8	D	D1	M
○ 398266752000	100	23	15	32	66	9,5	8,0	19	4,0	6,5	10	M5
○ 398266762200	125	32	18	45	80	14,0	10,0	27	4,5	8,0	12	M6
● 398266772400	150	42	24	67	110	18,0	13,5	37	5,0	10,0	15	M8
● 398266782600	200	50	30	74	140	22,0	15,0	40	5,0	10,0	15	M8

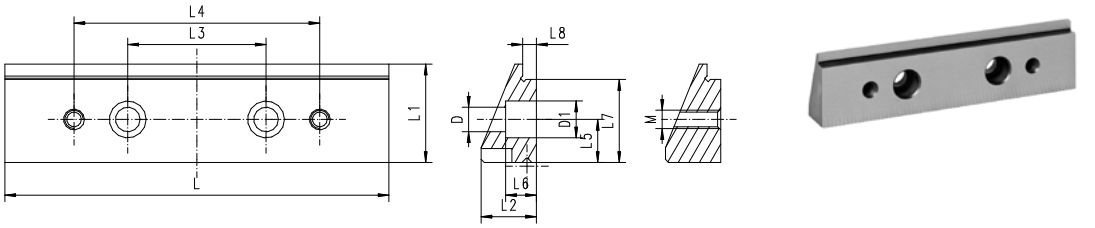

2-pc/satz • 2-pc/set

PRISMATISCHE BACKEN-EINSÄTZE
PRISMATIC JAW INSERT

FÜR TYP · FOR TYPE
6620, 6622, 6623, 6624, 6820

Artikel Nr. / Code No.	L	L1	L2	L3	L4	L5	L6	L7	L8	D	D1	D2
○ 398266756100	100	23	15	32	-	9,5	8,0	19	4,0	6,5	10	3÷20
○ 398266766300	125	32	18	45	-	14,0	10,0	27	4,5	8,0	12	4÷27
● 398266776500	150	42	24	67	-	18,0	13,5	37	5,0	10,0	15	6÷41
● 398266786700	200	50	30	74	-	22,0	15,0	40	5,0	10,0	15	7÷48

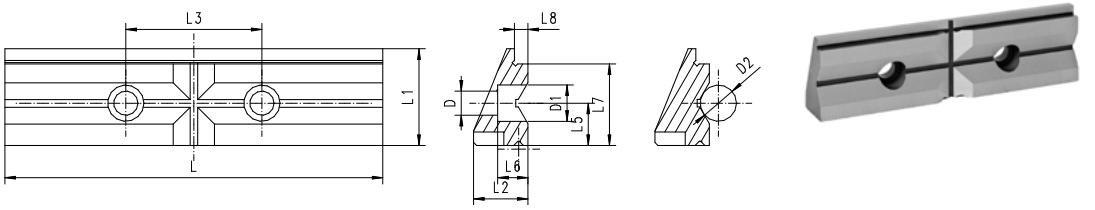

2-pc/satz • 2-pc/set

GERIFFELTE BACKEN-EINSÄTZE
GROOVED JAW INSERT

FÜR TYP · FOR TYPE
6620, 6622, 6623, 6624, 6820

Artikel Nr. / Code No.	L	L1	L2	L3	L4	L5	L6	D	D1	M
○ 398266754600	100	23	15	32	66	9,5	8,0	6,5	10	M5
○ 398266764800	125	32	18	45	80	14,0	10,0	8,0	12	M6
● 398266774000	150	42	24	67	110	18,0	13,5	10,0	15	M8
● 398266784100	200	50	30	74	140	22,0	15,0	10,0	15	M8

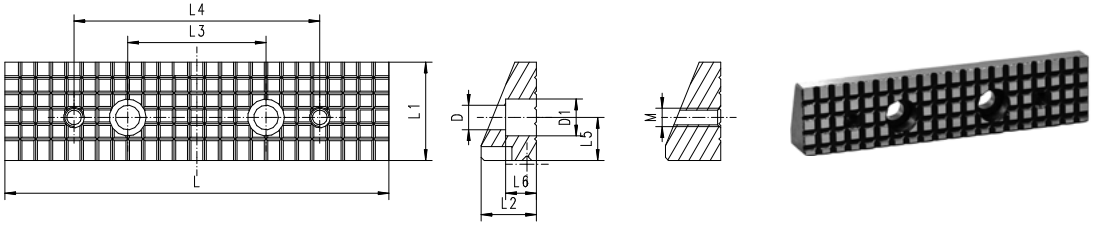

2-pc/satz • 2-pc/set



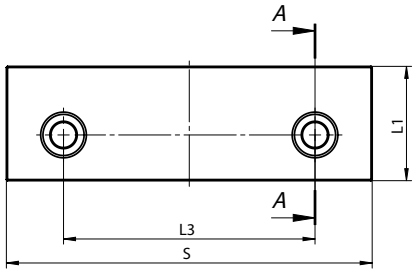

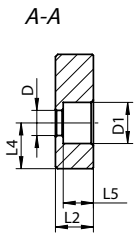

2-pc/satz • 2-pc/set

- **Einseitig, glatt, gehärtet und geschliffen**
- One sided, smooth, hardened and ground

SPANNBACKEN-EINSÄTZE
CLAMPING INSERTS FOR MACHINE VISES

Artikel Nr. / Code No.	S	L1	L2	L3	L4	L5	D	D1	Für Typ / For Type
398263110800	100	32	13,5	70	14	10,3	9	15	6512, 6530, 6537
398263120000	125	40	16,6	85	17	13,2	11	18	6512, 6530, 6531, 6537
398263130100	160	50	16,6	110	20	13,2	11	18	6512, 6515, 6516, 6522, 6530, 6531, 6537
398263140300	200	63	21,0	140	28	16,0	14	20	6512, 6515, 6516, 6522, 6531, 6537
398260595500	125	42	16,6	89	18	13,2	11	18	6515, 6516



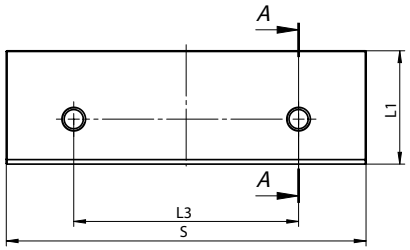

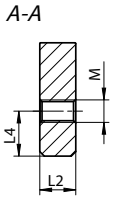

2-pc/satz • 2-pc/set

- **Zweiseitig, glatt, gehärtet und geschliffen**
- Two sided, smooth, hardened and ground

SPANNBACKEN-EINSÄTZE
CLAMPING INSERTS FOR MACHINE VISES

Artikel Nr. / Code No.	S	L1	L2	L3	L4	M	Für Typ / For Type
398263170900	125	40,4	12,5	80	16	M10	6517, 6518
398263180000	160	50,4	16,0	100	20	M10	6517, 6518
398263190200	200	63,0	20,0	125	25	M12	6517, 6518



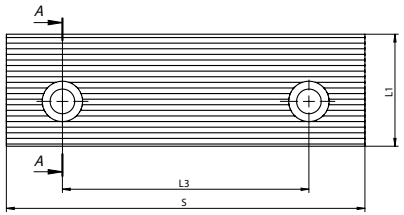

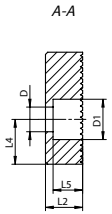

2-pc/satz • 2-pc/set

- **Einseitig, 1 Seite geriffelt, 1 Seite glatt, gehärtet und geschliffen**
- One sided, one side grooved, one side smooth, hardened and ground

SPANNBACKEN-EINSÄTZE
CLAMPING INSERTS FOR MACHINE VISES

Artikel Nr. / Code No.	S	L1	L2	L3	L4	L5	D	D1	Für Typ / For Type
398263210900	100	32	13,5	70	14	10,3	9	15	6512, 6530, 6537
398263220000	125	40	16,6	85	17	13,2	11	18	6512, 6530, 6531, 6537
398263230200	160	50	16,6	110	20	13,2	11	18	6512, 6515, 6516, 6522, 6530, 6531, 6537
398263240400	200	63	21,0	140	28	16,0	14	20	6512, 6515, 6516, 6522, 6531, 6537
398260596800	125	42	16,6	89	18	13,2	11	18	6515, 6516



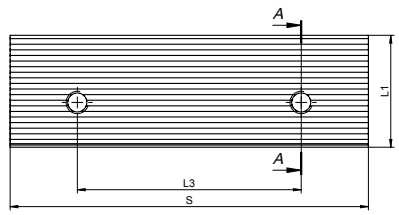

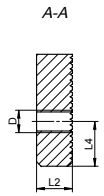

2-pc/satz • 2-pc/set

- **Zweiseitig, 1 Seite geriffelt, 1 Seite glatt, gehärtet und geschliffen**
- Two sided, one side grooved, one side smooth, hardened and ground

SPANNBACKEN-EINSÄTZE
CLAMPING INSERTS FOR MACHINE VISES

Artikel Nr. / Code No.	S	L1	L2	L3	L4	D	Für Typ / For Type
398263270000	125	40	12,5	80	16	M10	6517, 6518
398263280100	160	50	16,0	100	20	M10	6517, 6518
398263290300	200	63	20,0	125	25	M12	6517, 6518

1 2 3 4 5 6

SPANNBACKEN-EINSÄTZE
CLAMPING INSERTS FOR MACHINE VISES

- **Vertikale und horizontale Prismeneinsätze, gehärtet und geschliffen**
- Prism inserts for horizontal and vertical clamping of round workpieces, hardened and ground

Artikel Nr. / Code No.	S	L1	L2	L3	L4	L5	D	D1	Spannbereich ø vertikal / Clamping range ø vertical d1	Spannbereich ø vertikal / Clamping range ø vertical d2	Spannbereich ø horizontal / Clamping range ø horizontal d3	Für Typ / For Type
○ 398263510100	100	32,4	18	70	20	14,8	9	15,0	4-9	8-51	6-35	6512, 6530, 6537
○ 398263520300	125	40,0	22	85	25	18,6	11	18,0	5-12	11-71	4-45	6512, 6530, 6537
● 398263530500	160	50,4	24	110	31	20,6	11	18,0	6-16	14-95	9-57	6512, 6515, 6516, 6522, 6530, 6537
○ 398263540700	200	63,0	30	140	40	25,0	14	20,0	7-20	18-123	12-75	6512, 6515, 6516, 6522, 6537
● 398263550900	250	80,0	35	160	32	29,0	17	26,5	10-27	20-138	15-98	6512, 6537
○ 398260597000	125	42,0	22	89	25	18,6	11	18,0	5-12	11-71	4-45	6515, 6516

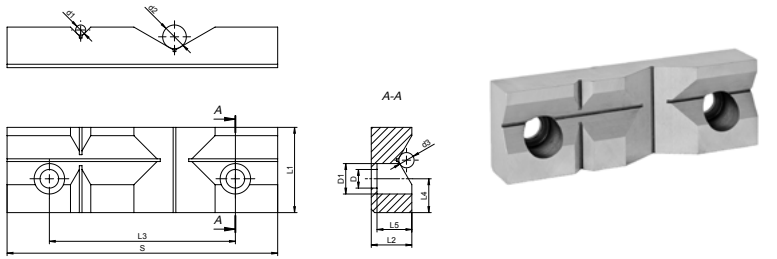

1-pc/satz • 1-pc/set

SPANNBACKEN-EINSÄTZE
CLAMPING INSERTS FOR MACHINE VISES

- **Vertikale und horizontale Prismeneinsätze, gehärtet und geschliffen**
- Prism inserts for horizontal and vertical clamping of round workpieces, hardened and ground

Artikel Nr. / Code No.	S	L1	L2	L3	L4	D	Spannbereich ø vertikal / Clamping range ø vertical d1	Spannbereich ø vertikal / Clamping range ø vertical d2	Spannbereich ø horizontal / Clamping range ø horizontal d3	Für Typ / For Type
● 398263570200	125	40,0	22	80	15,8	M10	5-12	11 -71	7-45	6517, 6518
○ 398263580400	160	50,4	24	100	20,0	M10	6 -16	14-95	9-57	6517, 6518
○ 398263590600	200	63,0	30	125	25,0	M12	7-20	18-123	12-77	6517, 6518

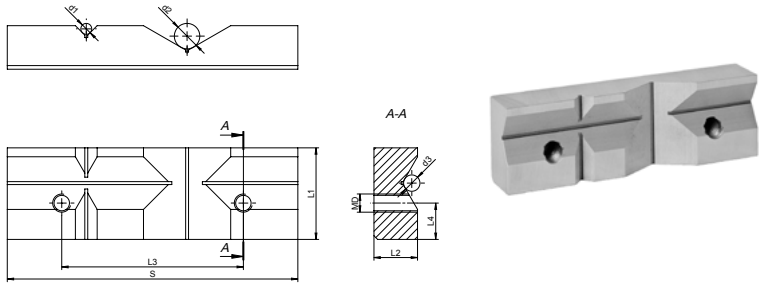

1-pc/satz • 1-pc/set

SPANNBACKEN-EINSÄTZE
CLAMPING INSERTS FOR MACHINE VISES

- **Geneigte Einsätze, für das horizontale Spannen runder Werkstücke, gehärtet und geschliffen**
- Inclined inserts for horizontal clamping of round workpieces, hardened and ground

Artikel Nr. / Code No.	S	L1	L2	L3	L4	L5	D	D1	Spannbereich ø horizontal / Clamping range ø horizontal	Für Typ / For Type
○ 398263410000	100	32,4	18	70	14	14,8	9	15	8-30	6512, 6530, 6537
○ 398263420200	125	40,0	22	85	17	18,6	11	18	12-38	6512, 6537, 6530
● 398263430400	160	50,4	24	110	20	20,6	11	18	14-48	6512, 6515, 6516, 6522, 6530, 6537
● 398263440600	200	63,0	30	140	28	25,0	14	20	18-61	6512, 6515, 6516, 6522, 6537
● 398260599600	125	42,0	22	89	18	18,6	11	18	12-38	6515, 6516

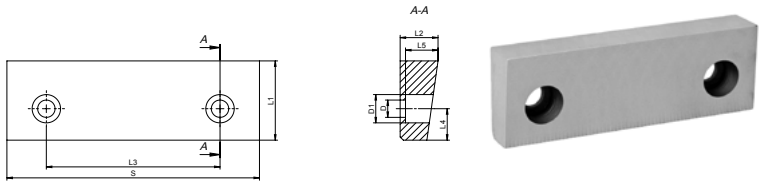

1-pc/satz • 1-pc/set

SPANNBACKEN-EINSÄTZE
CLAMPING INSERTS FOR MACHINE VISES



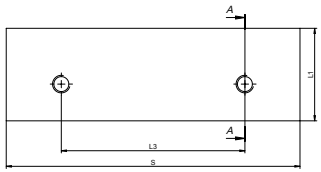

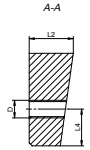

■ **Schräge Einsätze zum horizontalen Spannen runder Werkstücke, gehärtet und geschliffen**

■ Inclined inserts, for horizontal clamping of round workpieces, hardened and ground

Artikel Nr. / Code No.	S	L1	L2	L3	L4	D	Spannbereich ø horizontal / Clamping range ø horizontal	Für Typ / For Type
● 398263470100	125	40,0	22	80	15,8	M10	12-38	6517, 6518
● 398263480300	160	50,4	24	100	20,0	M10	14-48	6517, 6518
● 398263490500	200	63,0	30	125	25,0	M12	18-61	6517, 6518

1-pc/satz • 1-pc/set

SPANNBACKEN-EINSÄTZE
CLAMPING INSERTS FOR MACHINE VISES



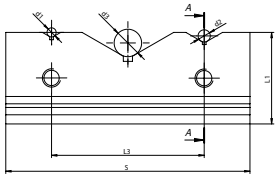

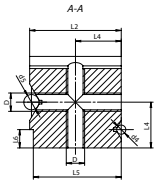

■ **Vierseitige vertikale und horizontale Prismeneinsätze, mit horizontaler Vertiefung, gehärtet und geschliffen**

■ Four sided, prism inserts, vertical and horizontal prism, horizontal recess, hardened and ground

Artikel Nr. / Code No.	S	L1	L2	L3	L4	L5	L6	D	Spannbereich ø vertikal / Clamping range ø vertical			Spannbereich ø horizontal / Clamping range ø horizontal		Für Typ / For Type
									d1	d2	d3	d4	d5	
● 398261360200	80	30	30	50	15	28,8	6	M6	3-11	4-23	9-59	3-11	4-23	6542
● 398261370400	100	35	35	60	17,5	33,0	6	M8	3-15	5-27	11-69	3-15	5-27	6542

1-pc/satz • 1-pc/set

SPANNBACKEN-EINSÄTZE
CLAMPING INSERTS FOR MACHINE VISES

- **Vertikale und horizontale Prismeneinsätze mit Spannstufe, gehärtet und geschliffen**
- Prism inserts, vertical and horizontal prism, longitudinal recess, hardened and ground



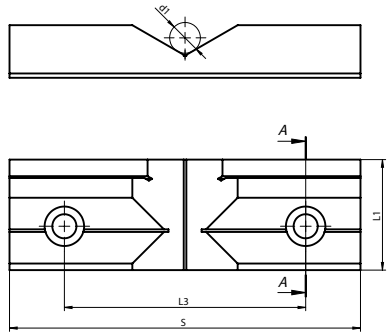

Artikel Nr. / Code No.	S	L1	L2	L3	L4	L5	L6	L7	L8	L9	L10	D	D1	Spannbereich ø vertikal / Clamping range ø vertical d1	Spannbereich ø horizontal / Clamping range ø horizontal d2	Für Typ / For Type
○ 398263310000	100	32,4	18	70	14	14,8	26	4	13,5	10,3	4,0	9	15	8-50	6-24	6512, 6537, 6530
● 398263320100	125	40,0	22	85	17	18,6	32	4	16,0	12,6	4,0	11	18	11-70	8-30	6512, 6537, 6530
● 398263330300	160	50,4	24	110	20	20,6	42	4	16,6	13,0	4,6	11	18	14-95	9-35	6512,6537 6515,6516 6530
○ 398263340500	200	63,0	30	140	28	25,0	55	4	21,0	16,0	4,0	14	20	18-123	12-44	6512,6537 6515,6516 6522
● 398260598300	125	42,0	22	89	18	18,6	34	4	16,0	12,6	4,0	11	18	11-70	8-30	6515,6516

2-pc/satz • 2-pc/set

SPANNBACKEN-EINSÄTZE
CLAMPING INSERTS FOR MACHINE VISES

- **Vertikale und horizontale Prismeneinsätze mit Spannstufe, gehärtet und geschliffen**
- Prism inserts, vertical and horizontal prism, longitudinal recess, hardened and ground



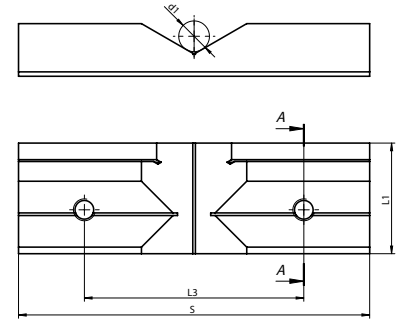

Artikel Nr. / Code No.	S	L1	L2	L3	L4	L6	L7	L8	L9	D	Spannbereich ø vertikal / Clamping range ø vertical d1	Spannbereich ø horizontal / Clamping range ø horizontal d2	Für Typ / For Type
● 398263370000	125	40,0	22	80	15,8	32	4	16,0	4,0	M10	11-70	8-30	6517, 6518
○ 398263380200	160	50,4	24	100	20,0	42	4	16,6	4,6	M12	14-95	9-35	6517, 6518
○ 398263390400	200	63,0	30	125	25,0	55	4	21,0	4,0	M12	18-123	12-44	6517, 6518

2-pc/satz • 2-pc/set

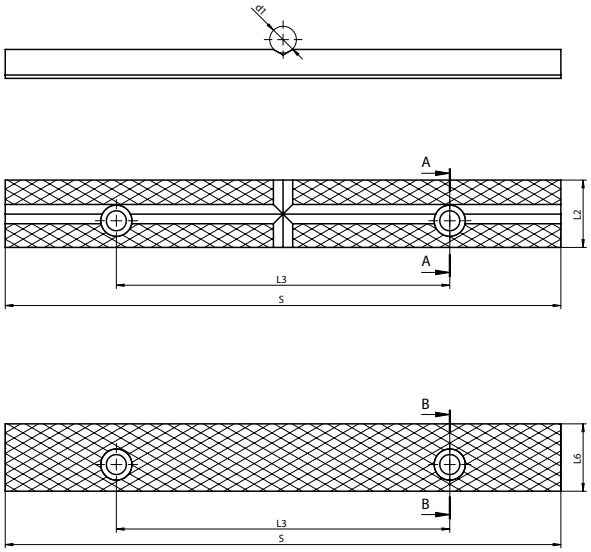

SPANNBACKEN-EINSÄTZE
CLAMPING INSERTS FOR BENCH VISES



Artikel Nr. / Code No.	S	L1	L2	L3	L4	L5	L6	D	D1	D2	Spannbereich ø vertikal / Clamping range ø vertical d1	Spannbereich ø horizontal / Clamping range ø horizontal d2	Für Typ / For Type
398210520200	80	9	20,7	50	8	6,0	20,4	7	11	6,6	3-13	3-13	1240, 1250
398210522800	100	9	20,7	60	8	6,0	20,4	7	11	6,6	3-13	3-13	1240, 1250
398210525600	125	9	21,5	60	8	6,5	21,5	7	11	7,0	4-16	3-13	1240, 1250
398210530400	150	11	25,2	100	10	8,0	25,2	9	14	9,0	4-16	4-16	1240, 1250
398210533200	175	13	30,3	100	12	8,0	30,3	9	14	9,0	4-16	4-16	1250
398210550800	175	11	25,2	100	10	8,0	25,2	9	14	9,0	4-16	4-16	1240
398210552300	200	13	30,3	150	12	8,0	30,3	9	14	9,0	4-16	4-16	1240
398210555100	250	13	30,3	150	12	8,0	30,3	9	14	9,0	4-16	4-16	1240

2-pc/satz • 2-pc/set

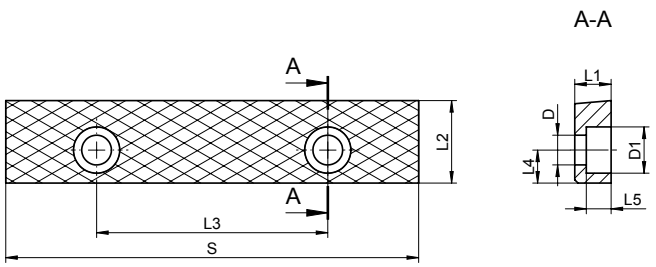

SPANNBACKEN-EINSÄTZE
CLAMPING INSERTS FOR BENCH VISES

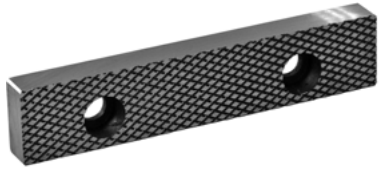

Artikel Nr. / Code No.	S	L1	L2	L3	L4	L5	D	D1	Für Typ / For Type
398210200600	63	7	17,4	40	7,5	5,6	6	9,5	1250, 1256
398210984800	125	11	25,0	70	10,0	7,5	9	14,0	1271

1-pc/satz • 1-pc/set

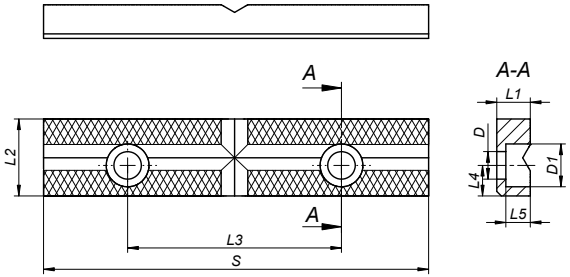

SPANNBACKEN-EINSÄTZE
CLAMPING INSERTS FOR BENCH VISES



Artikel Nr. / Code No.	S	L1	L2	L3	L4	L5	D	D1	Für Typ / For Type
398210994000	126	11	25,2	70	10	8	9	14,0	1271

1-pc/satz • 1-pc/set

1 2 3 4 5 6

HANDKURBELN FÜR MASCHINENSCHRAUBSTÖCKE
HANDCRANK FOR MACHINE VISES

Artikel Nr. / Code No.	Vierkant x Länge / Square x Length	Für Typ / For Type
○ 398260861100	14 x 160	6517,18-125, 6531-125, 6546-125, 6531-160, 6524-125
○ 398267410300	17 x 160	6910,11-105, 6910,11-155, 6910,11-155S, 6910,11-210



HANDKURBELN FÜR MASCHINENSCHRAUBSTÖCKE
HANDCRANK FOR MACHINE VISES

Artikel Nr. / Code No.	Vierkant x Länge / Square x Length	Für Typ / For Type
● 398261110100	17 x 200	6512,37-100,125,160,200, 6530-100,125,160, 6522-160,200, 6517,18-160,200, 6546-160, 6531-200
○ 398260880200	19 x 200	6512,37-250



HANDKURBELN FÜR MASCHINENSCHRAUBSTÖCKE
HANDCRANK FOR MACHINE VISES

Artikel Nr. / Code No.	Vierkant x Länge / Square x Length	Für Typ / For Type
○ 398261091800	11 x 180	6546-100



HANDKURBELN FÜR MASCHINENSCHRAUBSTÖCKE
HANDCRANK FOR MACHINE VISES

Artikel Nr. / Code No.	Sechskant x Länge / Hex x Length	Für Typ / For Type
○ 398263900300	12 x 200	6515,16-125 6515,16-160 6515,16-200



HANDKURBELN FÜR MASCHINENSCHRAUBSTÖCKE
HANDCRANK FOR MACHINE VISES

Artikel Nr. / Code No.	Sechskant x Länge / Hex x Length	Für Typ / For Type
○ 398261125700	19x228	6523-155



GEBOGENE STECKSCHLÜSSEL
ANGLE SOCKET WRENCH

Artikel Nr. / Code No.	Größe / Size	Für Typ / For (150, 200)
○ 398263800200	100,125	6568, 6620, 6622, 6820
● 398263810400	150, 200	



HYDRAULIKSPINDEL
HYDRAULIC SPINDLE



3690-M

Artikel Nr. / Code No.	Größe / Size	Für 6515, 6516 / For 6515, 6516	A	B	C	D	E	L	Max. Spannkraft [daN] / Max. clamping force [daN]	kg
○ 323690220400	2	125	Tr 28 x 5	14	50	215	392	408	3.500-4.000	3,0
○ 323690240800	3	160	Tr 32 x 6	16	58	230	465	485	5.500-6.000	4,5
○ 323690250000	4	200	Tr 36 x 6	18	64	273	608	619	7.500-8.000	6,8

3690-MN

Artikel Nr. / Code No.	Größe / Size	Für 6621, 6821 / For 6621, 6821	A	B	C	D	L	Max. Spannkraft [daN] / Max. clamping force [daN]	kg
○ 323690121600	2	150	Tr28 x 5	110	50	215	370	3.500-4.000	2,4
○ 323690131800	3	200	Tr32 x 6	117	58	230	403	5.500-6.000	3,8

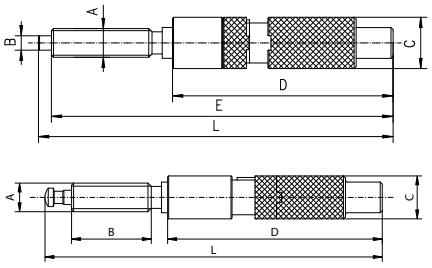

- **Der Aufbau dieser der hydraulischen Spindel, mit mechanischer Kupplung, bietet die Auswahl zwischen rein mechanischem oder hydraulischem Einsatz**
- **Die rein mechanische Anwendung wird speziell bei Werkstücken aus weichen Materialen empfohlen, welche unter dem hydraulischen Druck verformt werden können.**
- **Robuste Ausführung**

- The hydraulic spindle is equipped with a mechanical clutch which makes it possible to choose the type of operation - mechanical only or using the hydraulic system
- Mechanical clamping is especially required when the clamped object is made of deformable materials which could be damaged when clamped with the hydraulic system
- Sturdy design

LEITSPINDEL
LEAD SCREW

- Optionales Zubehör in Verbindung mit Typen 6620-6624, 6820 und 6821
- Optional accessories used with vises 6620-6624, 6820 and 6821



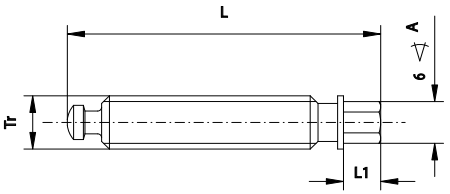

Artikel Nr. / Code No.	Größe / Size	L	L1	A	Tr
○ 398263910500	100	120	18	13	Tr18x4
● 398263920700	125	125	18	13	Tr18x4
● 398263931100	150	160	19	19	Tr28x5
○ 398263941300	200	170	19	19	Tr32x6

BLOCK
BLOCK

- Optionales Zubehör in Verbindung mit Typen 6620-6624, 6820 und 6821
- Optional accessories used with vises 6620-6624, 6820 and 6821

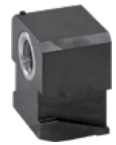

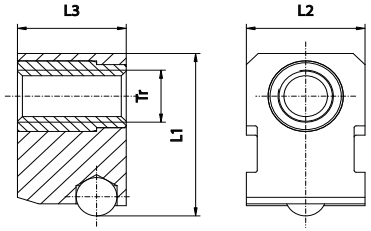

Artikel Nr. / Code No.	Größe / Size	L1	L2	L3	Tr
● 398266510600	100	55,5	35,0	36	Tr18x4
○ 398266520800	125	68,5	40,5	40	Tr18x4
○ 398266530000	150	87,5	60,0	55	Tr28x5
○ 398266540100	200	104,5	70,0	65	Tr32x6

LEITSPINDEL MIT BLOCK
LEAD SCREW WITH BLOCK

- Optionales Zubehör in Verbindung mit Typen 6620-6624, 6820 und 6821
- Optional accessories used with vises 6620-6624, 6820 and 6821



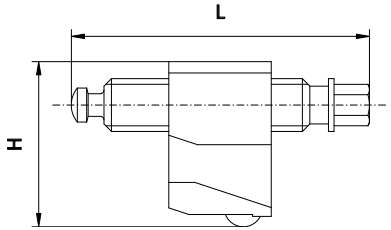

Artikel Nr. / Code No.	Größe / Size	L	H
○ 398266550300	100	120	55,5
○ 398266560500	125	125	68,5
○ 398266570700	150	160	87,5
○ 398266580900	200	170	104,5

HALTERUNG
CLAMP

- Optionales Zubehör in Verbindung mit Typen 6620-6624, 6820 und 6821
- Optional accessories used with vises 6620-6624, 6820 and 6821



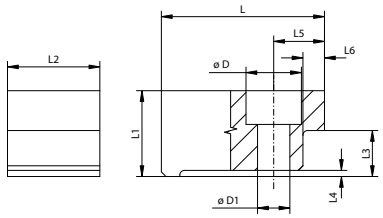

Artikel Nr. / Code No.	Größe / Size	L	L1	L2	L3	L4	L5	L6	D	D1
○ 398266710800	100	50	24	30	13	2	13,5	6,5	18	10,5
● 398266720000	125	53	28	30	15	2	16,6	7,0	18	10,5
○ 398266730100	150	75	35	42	18	2	37,0	8,0	26	17,0
○ 398266740300	200	91	39	42	20	2	24,5	8,0	26	17,0

HALTERUNG FÜR PRÄZISIONSSCHRAUBSTÖCKE 6586
CLAMP FOR 6586



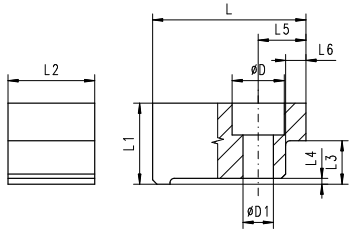

Artikel Nr. / Code No.	Größe / Size	L	L1	L2	L3	L4	L5	L6	D	D1
● 398263650000	1	58	22,5	28	13	2	20	8	20	13
○ 398263660100	2	62	22,5	28	15	2	20	8	20	13
● 398263670300	3	70	27,5	32	18	2	23	8	22	15
○ 398263680500	4	80	29,5	35	20	2	23	8	22	15

SEITLICHER ANSCHLAG
SIDE STOP



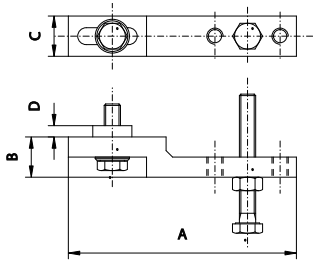

Artikel Nr. / Code No.	Größe / Size	A	B	C	D	Für Typ / For Type
● 326597010800	100,125	120	20	20	5	6577, 6578, 6569-M, 6620, 6621, 6624, 6820, 6821
● 326597020000	150,200	140	25	25	7	

NUTENSTEINE (B)
SLOT NUTS (B)



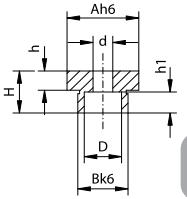

12/10; 18/12; 18/14; 18/16; 20/12; 20/14; 20/16; 20/18

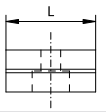

12/14; 12/16; 12/18; 18/20; 18/22

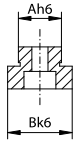

12/12; 18/18; 20/20

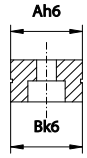

Artikel Nr. / Code No.	Größe / Size	A	B	L	H	h	h1	D	d
○ 398263750000	12/10	12	10	20	12	3,5	5,7	8,9	5,5
○ 398263752600	12/12	12	12	20	12	3,5	5,7	8,9	5,5
● 398263754100	12/14	12	14	20	12	3,5	5,7	8,9	5,5
○ 398263756700	12/16	12	16	20	12	3,5	5,7	8,9	5,5
● 398263757000	12/18	12	18	20	12	3,5	5,7	8,9	5,5
○ 398263759500	12/20	12	20	20	12	3,5	5,7	8,9	5,5
● 398266810900	18/12	18	12	25	12	4,5	6,8	10,4	6,6
● 398266812400	18/14	18	14	25	12	4,5	6,8	10,4	6,6
● 398266814000	18/16	18	16	25	12	4,5	6,8	10,4	6,6
● 398266816500	18/18	18	18	25	12	4,5	6,8	10,4	6,6
● 398266818000	18/20	18	20	25	12	4,5	6,8	10,4	6,6
● 398266820000	18/22	18	22	25	12	4,5	6,8	10,4	6,6
○ 398263758200	20/12	20	12	25	12	4,5	6,8	10,4	6,6
● 398263760200	20/14	20	14	25	12	4,5	6,8	10,4	6,6
● 398263762800	20/16	20	16	25	12	4,5	6,8	10,4	6,6
● 398263764300	20/18	20	18	25	12	4,5	6,8	10,4	6,6
○ 398263766900	20/20	20	20	25	12	4,5	6,8	10,4	6,6

KUPPLUNGEN
COUPLERS

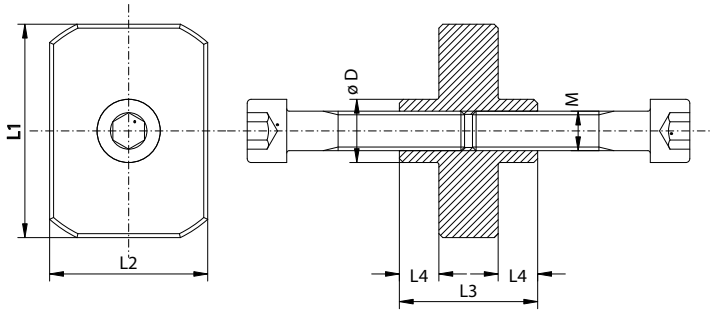

Kupplungen / Coupler	L1	L2	L3	L4	D	M
M10x35	46	35	35	10	16	M10x35-10,9
M10x85	46	35	35	10	16	M10x85-10,9
M10x45	54	40	35	10	16	M10x45-10,9
M10x105	54	40	35	10	16	M10x105-10,9
M12x55	62	40	43	12	18	M12x55-10,9
M12x130	62	40	43	12	18	M12x130-10,9

Abb.1 Fig.1

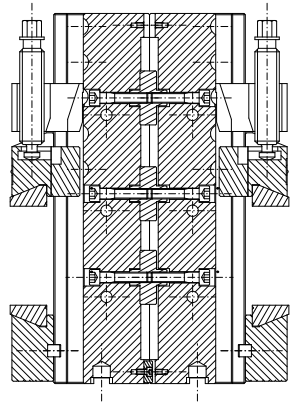

Abb.2 Fig.2

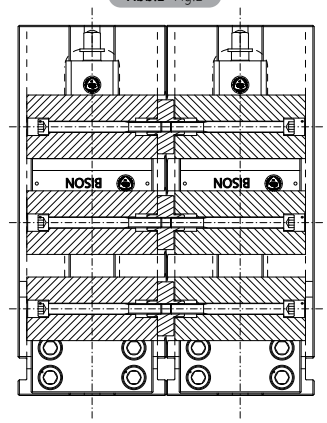

Für Typ / For Type	Abb. 1 • Fig. 1		Abb. 2 • Fig. 2	
	Kupplungen / Coupler	Artikel Nr. / Code No.	Kupplungen / Coupler	Artikel Nr. / Code No.
6820-100-320/160	M10x35	● 398267220300	M10x85	● 398267221600
6820-125-335/160	M10x45	● 398267222900	M10x105	● 398267223100
6820-150-425/205	M12x55	● 398267224400	M12x130	● 398267225700

WERKZEUGMACHER UND PRÜFSCHRAUBSTÖCKE
TOOLMAKER'S AND INSPECTION VISES

Typ Type	a	b	c
6552-63	0,005	0,003	0,005
6552-80	0,005	0,003	0,005
6552-100	0,007	0,005	0,005
6553-63	0,005	0,003	0,005
6553-80	0,005	0,003	0,005
6553-100	0,007	0,005	0,005
6554-63	0,005	0,003	0,005
6554-80	0,005	0,003	0,005
6554-100	0,007	0,005	0,005
6555-80	0,005	0,003	0,005

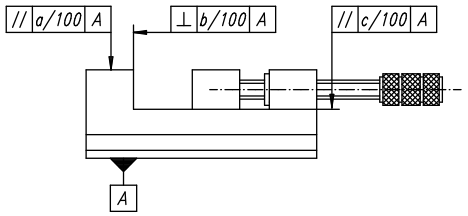

GEBRAUCH DES SEITLICHEN ANSCHLAGES
USAGE OF SIDE STOP

- **Für unebene Werkstücke kann eine geführte bewegliche Platte verwendet werden, deren Backen-Schwenkbereich ca. ±3° beträgt**
- **Ein seitlicher Anschlag an der fixen Backe ermöglicht eine Werkstückaufnahme parallel zur Backenoberfläche**
- For clamping the workpieces of irregular shape a swinging leading plate can be used which allows for swiveling of movable jaw by about ±3° angle.
- Side stop screwed to fixed jaw side enables positioning the workpieces parallel to jaw inserts surface

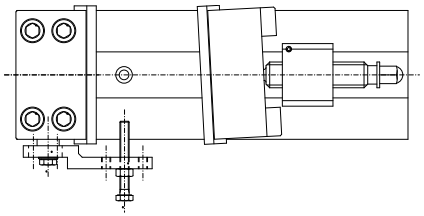

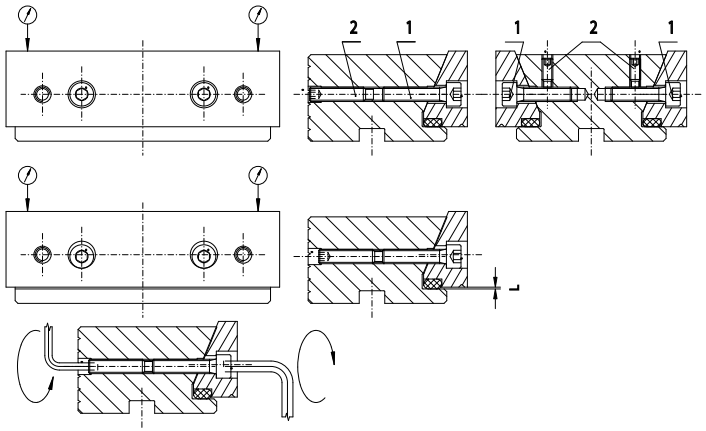

JUSTIERUNG DER BACKENEINSÄTZE
ADJUSTING THE POSITION OF JAW INSERTS

- **Das korrekte Spannen des Werkstückes wird nur dann erreicht, wenn die Backeneinsätze auf ihren Führungen sitzen. Nur so kann die Genauigkeit der Werkstückspannung sichergestellt werden.**
- Proper clamping of the workpiece will be obtained when jaw inserts are seated on the jaw guides. Only then the proper accuracy of the workpiece fixing will be ensured.

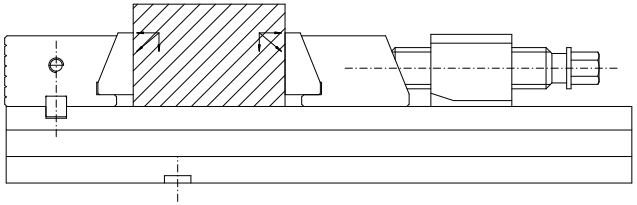

- **Einstellbare Backeneinsätze gewährleisten korrekten Werkstückhalt**
- **Der Einstellbereich „L" beträgt 0,2 mm mit einer Positioniergenauigkeit von +/- 0.01mm**
- **Der Unterschied des „L"- Maßes beider Backen sollte 0.01mm nicht übersteigen**
- **Zur Positionierung des festklemmenden Einsatzes ist wie folgt vorzugehen:**
  - **1 - Lösen der Klemmschrauben (2)**
  - **2 - Verstellen der Backeneinsätze in ihrer Führung mittels der Schraubbolzen (1)**
  - **3 - Überprüfen der Parallelität des Backeneinsatzes zur Schraubstockunterseite**
  - **4 - Einstellen des erforderlichen Werts L = 0,2 (+/- 0,01 mm) durch Betätigen der Bolzen (1)**
  - **5 - Erneute Überprüfung der Parallelität gemäss Punkt 3, das vorherige Ergebnis muss sich dabei bestätigen**
  - **6 - Sichern der Bolzen (1) durch Festziehen der Klemmschrauben (2)**
- **Vollziehen Sie bitte die Einstellung der Einsätze, in beweglicher und fixer Backe, entsprechend dem beschriebenen Ablaufs**

- Clamping inserts in the vise jaws have preset play, ensuring that workpieces are correctly clamped
- The amount of this play should be L = 0,2 mm with positioning accuracy of +/- 0.01mm
- The difference between "L" dimensions in movable and fixed jaws should not exceed 0,01mm
- To obtain the required positioning of the clamping insert proeed as follows:
  - 1 - loosen set screws (2)
  - 2 - tighten the bolts (1) to make the clamping insert sit in the jaw guide
  - 3 - use the dial gauge to check the parallelism of the clamping insert to the vise base
  - 4 - set the required value of L = 0,2 (+/- 0,01 mm) by loosening the bolts (1)
  - 5 - use the dial gauge to check the parallelism of the clamping insert to the vise base, the parallelism of the clamping insert to the vise base should be the same as measured in point 3
  - 6 - secure bolts (1) by tightening set screws (2)
- Perform above steps for setting clamping inserts both in fixed and movable jaws

ANWENDUNGSBEISPIELE FÜR MODULAR- SCHRAUBSTÖCKE
EXAMPLE OF USING MODULE VISE

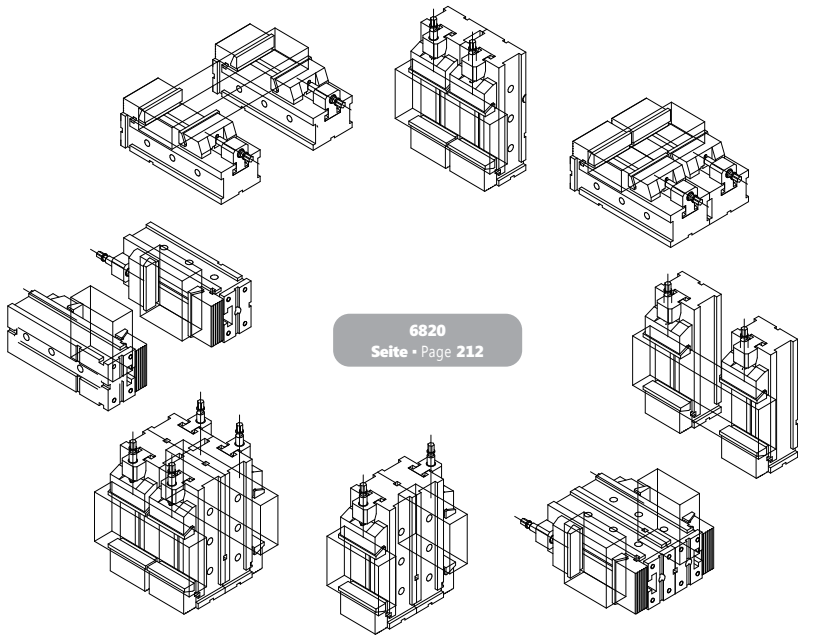

6820
Seite • Page 212

